Kort anvisning

Küppersbusch
FÜR KÜCHEN MIT STIL

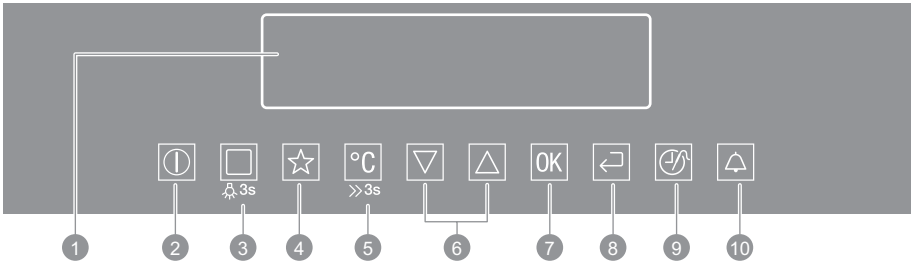

Sensorfelt

1. Display
2. På/Av
3. Ovnsfunksjoner eller Tilberedningshjelp
4. Favoritter
5. Velge temperatur
6. Navigering
7. OK-sensor - bekrefter valget
8. Starttast - åpner hovedmenyen
9. Klokke og tilleggsfunksjoner
10. Varselur

Ovnsfunksjoner Tilberedningshjelp

Trykk én eller to ganger – aktiverer en varmefunksjon eller en tilberedningshjelp-funksjon. Trykk og hold i 3 sekunder – aktiverer eller deaktiverer ovnslampen.

Favoritter

Trykk én gang - åpner menyen Min favoritt. Trykk og hold i tre sekunder - lagrer aktiv funksjon i menyen Min favoritt.

Hurtigoppvarming

Trykk og hold i tre sekunder - slår funksjonen Hurtigoppvarming på og av.

Ovnsfunksjoner

Küppersbusch
FÜR KÜCHEN MIT STIL

Trykk én gang

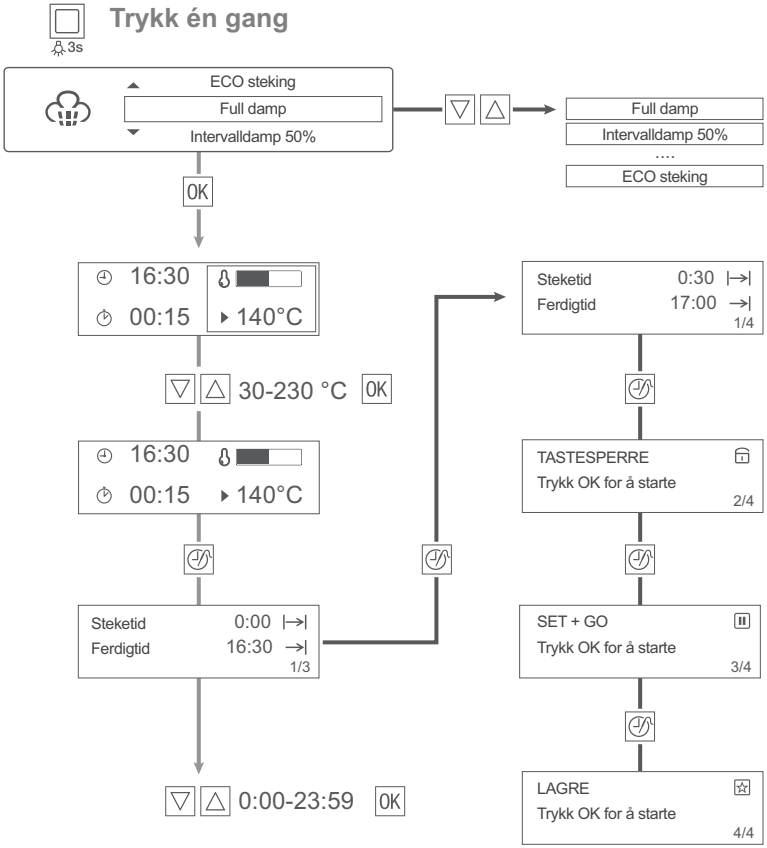

	Full damp
	Intervalldamp 50%
	Intervalldamp 25%
	ECO damp
	Varmluft med fukt
	Ekte varmluft
	Pizzafunksjon
	Lavtemperatursteking
	Over-/Undervarme
	Frossen mat
	Gratinering med vifte
	Max. Grill
	Min. Grill
	Hold varm
	Tine
	Undervarme
	Heve deig
	Brød
	Grateng
	Hermetisering
	Tørking
	Varming av tallerkener
	Oppvarming
	ECO steking

Tilberedningshjelp

Küppersbusch
FÜR KÜCHEN MIT STIL

Trykk to ganger

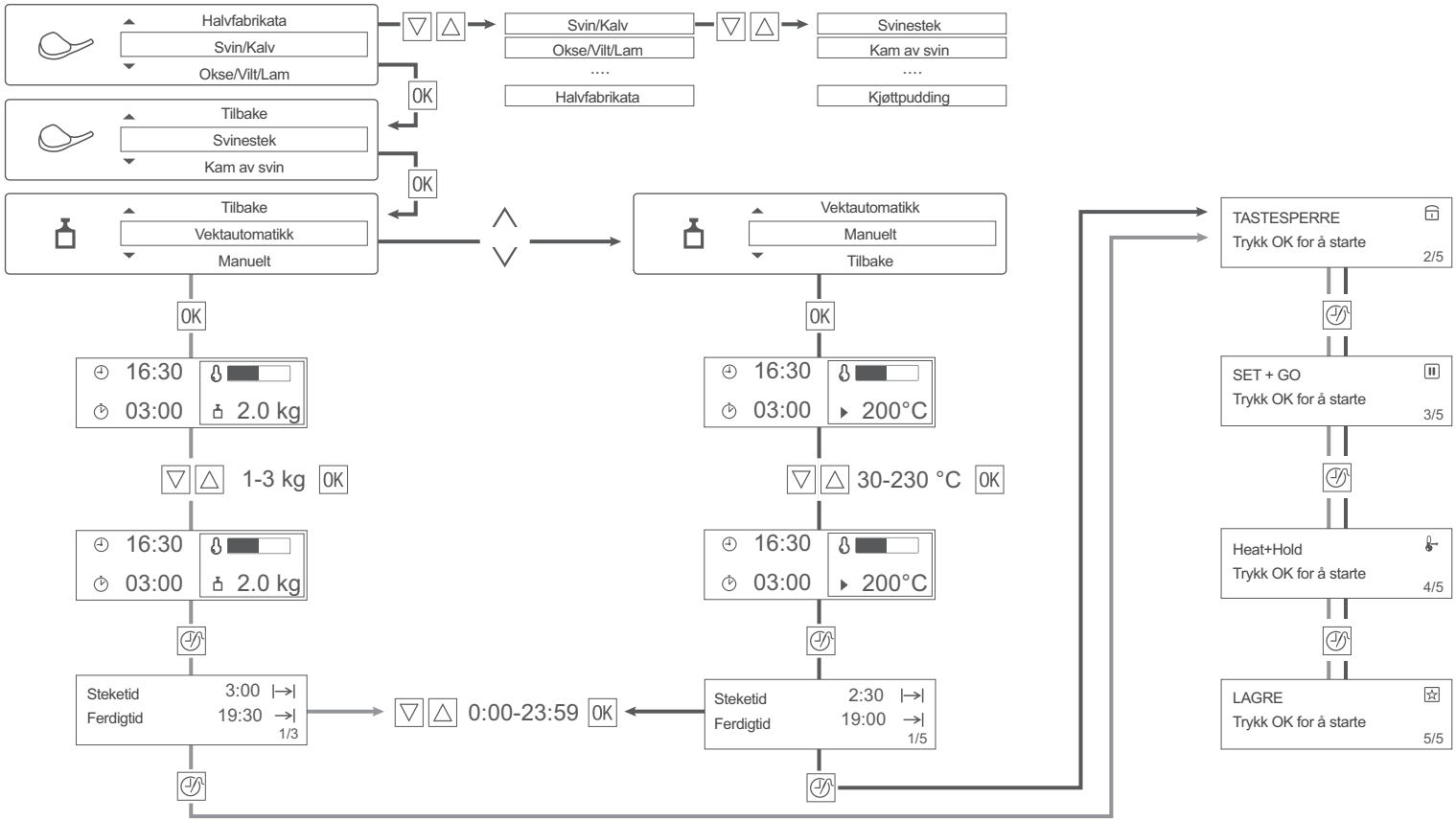

Tilberedningshjelp

Küppersbusch
FÜR KÜCHEN MIT STIL

Svin/Kalv

Svinestek
Kam av svin
Svineknoke
Bogsteik av svin
Kalvestek
Kalveknoke
Ossobuco
Fylt kalvekjøtt
Kjøttpudding

Okse/Vilt/Lam

Roastbiff
Skandinav. Roast Beef
Braisert kjøtt
Marinert oksestek
Kam av vilt
Viltstek
Hare
Kanin i sennepssaus
Villsvin
Lammestek
Lammestek, Rosa
Lammestek med ben

Fjærkre

Hel kylling
Hel kalkun
Hel and
Hel gås
File't av fjærkre
Kyllinglår
Coq au Vin
Stekt and med apelsin
Fylt kylling
Fylt kyllingbryst

Fisk

Hel fisk
Fiskefilét
Ovnsrett av tørrfisk
Fisk på saltseng
Fylt blekksprut
Dampet fisk
Janssons Fristelser
Kokt fisk (ørret)

Myk kake

Sitron bløtkake
Formkake
Lett bløtkakebunn
Ostekake
Fruktkake
Tosca kake
Mørdeig
Kringle
Tysk ringkake
Savarinkake
Brownies
Muffins
Kremet eplepai
Gulrotkake
Mandelkake
Fruktterte

Dessert

Karamellpudding
Kokospudding
Cappuccino kake
Kirsebær pai
Ungarske innbakte plommer

Pizza/Pai/Brød

Pizza
Urtefylte piroger
Quiche Lorraine
Geitostpai
Ostepai
Tyrkisk borek m/feta
Formbrød
Bondebrød
Piroger
Mørdeig

Retter i ildfast form

Lasagne
Cannelloni
Potetgrateng
Moussaka
Pastagrateng
Endivie grateng
Biffgryte
Kålgrateng

Mellomrett

Grønnsaker fra Middelhavet
Grønnsaker - Tradisjonelle
Skolding av tomater
Poteter med skall på
Kokte poteter
Kumle/Raspeballer
Ris
Egg Royale for supper

Halvfabrikata

Frossen pizza
Frossen Panpizza
Avkjølt pizza
Frosne pizzabiter
Pommes Frites
Croquetter
Reven potetegrateng
Brød/Rundstykker
Frosne Brød/Rundstykker
Frossen eplekake
Frossen fiskefilét
Kyllingvinger
Frossen Lasagne