Kort information

Küppersbusch
FÜR KÜCHEN MIT STIL

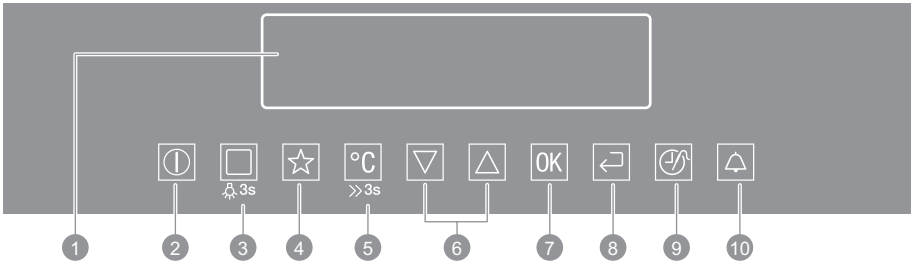

Tillagningsfunktioner
Tillagningshjälp

Tryck en gång eller två gånger - aktiverar en Uppvärmning-funktion eller Tillagningshjälp-funktion. Tryck och håll inne i 3 sekunder - sätter på och stänger av ugnsbelysningen.

Snabbstart

Tryck och håll inne i 3 sekunder - sätter på och stänger av funktionen Snabbuppvärmning.

Favorit Program

Tryck en gång - öppnar menyn Mina favoritprogram. Tryck och håll inne i 3 sekunder - sparar den aktiva funktionen i menyn Mina favoritprogram.

Touchkontroll

1. Display
2. På/Av
3. Tillagningsfunktioner eller Tillagningshjälp
4. Favorit Program
5. Temperaturval
6. Navigering
7. OK-sensor - bekräftar valet
8. Hemknapp - öppnar huvudmenyn
9. Tid och andra funktioner
10. Signalur

Tillagningsfunktioner

Küppersbusch
FÖR KÖCHEN MIT STIL

Tryck en gång

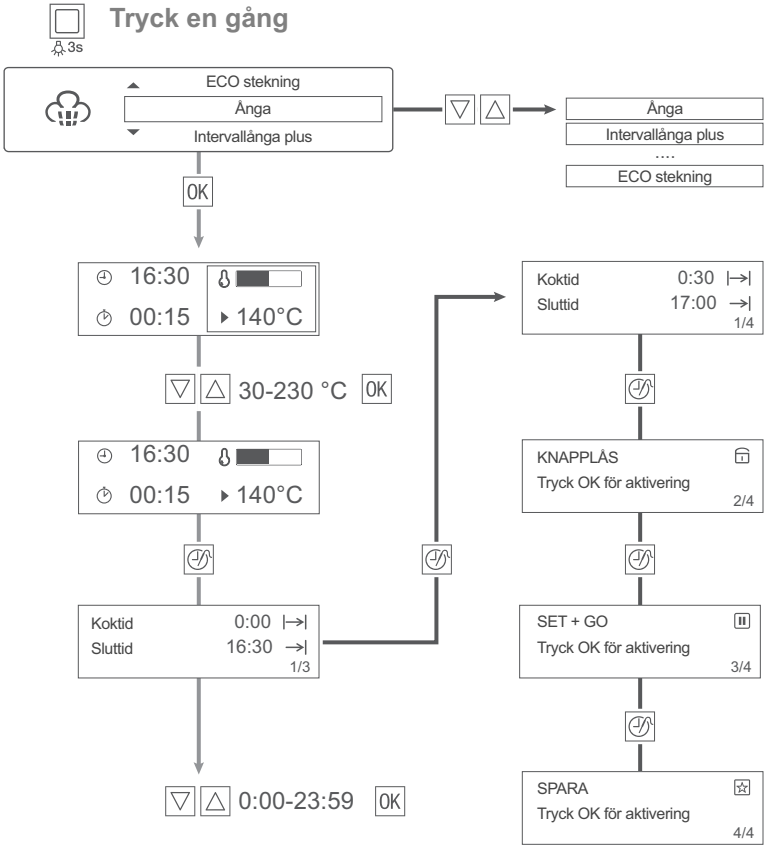

	Ånga
	Intervallånga plus
	Intervallånga
	ECO Ånga
	Varmluft + ånga
	Varmluft
	Pizza/Paj
	Lågtemperaturstekning
	Över/Undervärme
	Fryst mat
	Varmluftsgrillning
	Max grill
	Min grill
	Varmhållning
	Upptining
	Undervärme
	Jäsning av deg
	Bröd
	Gratinerade rätter
	Konservering
	Torkning
	Tallriksvärmare
	Uppvärmning
	ECO stekning

Tillagningshjälp

Küppersbusch
FÖR KÜCHEN MIT STIL

Tryck två gånger

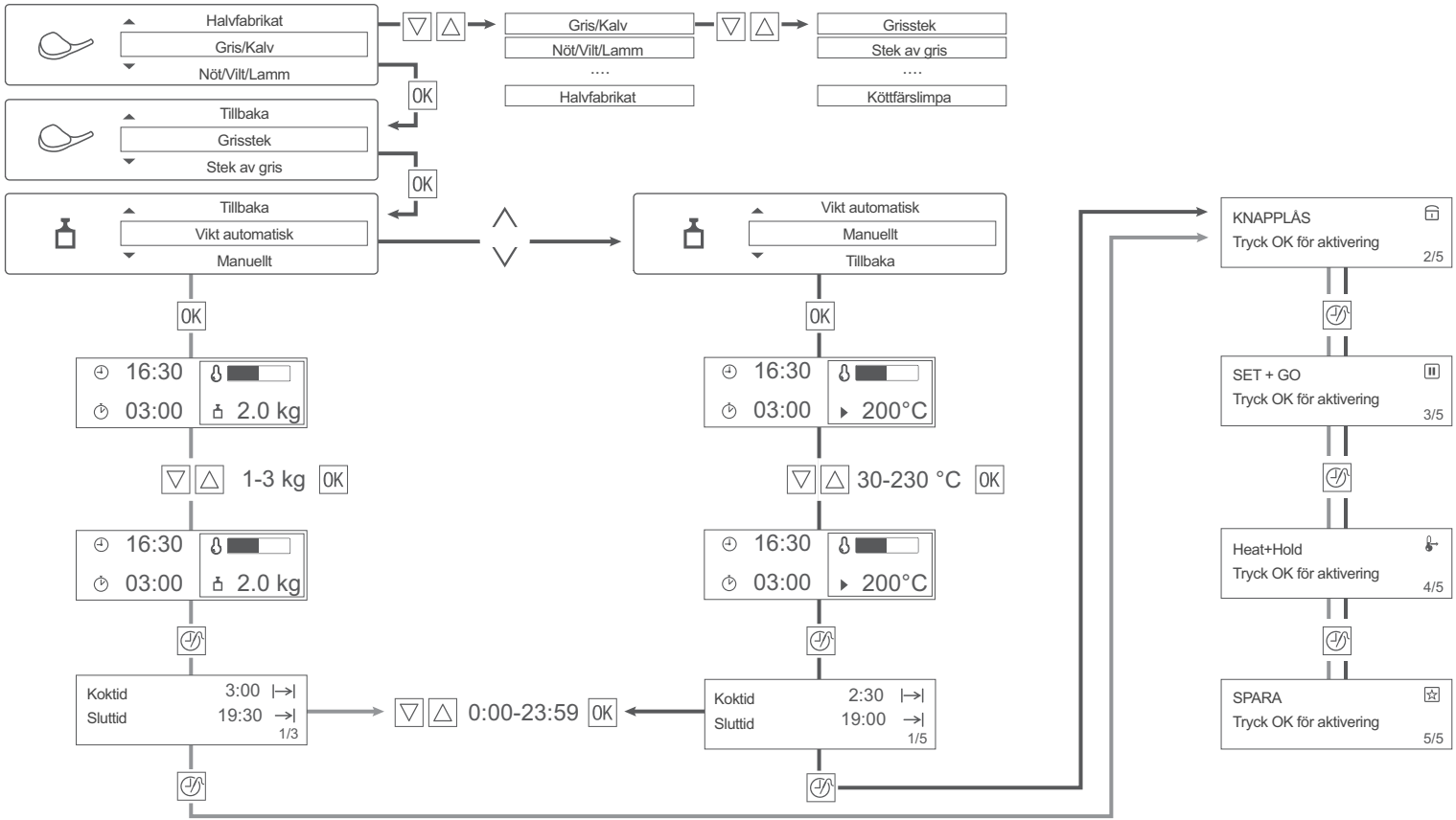

Tillagningshjälp

Küppersbusch
FÜR KÜCHEN MIT STIL

Gris/Kalv

Grisstek
Stek av gris
Fläsklägg
Fläskbog
Kalvstek
Kalvlägg
Ossobuco
Fylld kalvstek
Köttfärslimpa

Nöt/Vilt/Lamm

Rostbiff
Rostbiff
Bräserat kött
Marinerad stek
Stek av vilt
Viltstek
Harsadel
Kanin i senapssås
Vildsvin
Lammstek
Lammstek, rosa
Lammstek med ben

Fågel

Hel kyckling
Kalkon, hel
Hel anka
Hel gås
Benfri kyckling
Kycklinglår
Coq au Vin
Stekt anka med apelsin
Fylld kyckling
Fyllt kycklingbröst

Fisk

Hel fisk
Ugnsbakad fiskfilé
Torsk
Fisk på saltbädd
Fylld bläckfisk
Lax på grönsaksbädd
Janssons Frestelse
Pocherade fisk (forell)

Mjuk kaka

Citrontårta
Sockerkaka
Lätt tårtbotten
Cheesecake
Fruktkaka
Strösselkaka
Flätad vetelängd
Fylld vetefläta
Tysk ringkaka
Savarinkaka
Brownies
Muffins
Krämig äppelpaj
Morotskaka
Mandelkaka
Frukttarte

Efterrätter

Knäckflan
Kokospudding
Cappuccionokaka
Körsbärspaj
Plommonknyten

Pizza/Paj/Bröd

Pizza
Örtfylld pirog
Quiche Lorraine
Getostpaj
Ostpaj
Fetaostfylld pirog
Franskbröd
Lantbröd
Pirog
Flätad vetelängd

Ugnsrätter/Gratänger

Lasagne
Cannelloni
Potatisgratäng
Moussaka
Pastagratäng
Gratinerade endiver
Biffgryta
Vitkålsgratäng

Smårätter

Grönsaker, medelhavsstil
Grönsaker, traditionella
Skalade tomater
Ugnsbakad potatis
Kokad potatis
Salta kringlor
Ris
Ugnsomelett

Halvfabrikat

Fryst pizza
Fryst panpizza
Kyld pizza
Fryst portionspizza
Pommes Frites
Croquetter
Riven potatisgräng
Bröd/Bullar
Frysta bröd/bullar
Fryst Apfel Strudel
Fryst fiskgratäng
Kycklingvingar
Fryst lasagne/cannelloni