BEDIENUNGS- UND MONTAGEANWEISUNG

GB INSTRUCTIONS FOR ASSEMBLY AND USE

GR ΟΔΗΓΙΕΣ ΧΕΙΡΙΣΜΟΥ ΚΑΙ ΣΥΝΑΡΜΟΛΟΓΗΣΗΣ

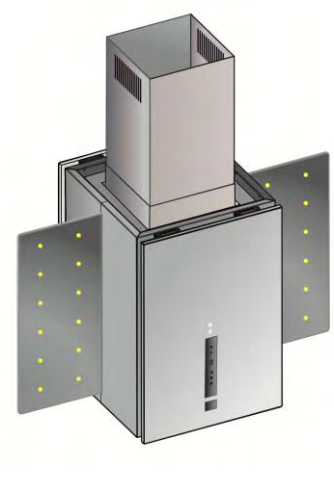

KD9980.0TGE
KD9980.0BGE

IKD9980.0TGE
IKD9980.0BGE

Küppersbusch

Küppersbusch-Kundendienst

Zentrale Kundendienst- / Ersatzteilanforderung

Deutschland:

Küppersbusch Hausgeräte GmbH
Küppersbuschstraße 16
45883 Gelsenkirchen

Telefon: 01 80 - 5 25 65 65*
Telefax: (02 09) 4 01 - 7 14 / 7 15
Internet: www.kueppersbusch.de
(* 14 Cent/Min. aus dem Festnetz)

Sie erreichen uns:
Montag bis Donnerstag von 8^{30} Uhr bis 18^{00} Uhr
Freitag von 8^{30} Uhr bis 17^{00} Uhr

Außerhalb der Dienstzeiten teilen Sie uns Ihre Wünsche bitte per Telefax oder Internet unter www.kueppersbusch.de mit.

Österreich:

Küppersbusch Ges. m. b. H.
Eitnergasse 13
1230 Wien

Telefon: (01) 8 66 80 - 15
Telefax: (01) 8 66 80 - 50
Internet: www.kueppersbusch.at

Sie erreichen uns:
Montag bis Freitag von 8^{00} Uhr bis 17^{00} Uhr

Außerhalb der Dienstzeiten teilen Sie uns Ihre Wünsche bitte per Telefax oder Internet unter www.kueppersbusch.at mit.

Bitte beachten Sie:

Damit unser Kundendienst Reparaturen sorgfältig vorbereiten und die benötigten Ersatzteile bereitstellen kann, benötigen wir bei Ihrer Kundendienstanforderung die folgenden Informationen:

1. Ihre genaue Anschrift
2. Ihre Telefon- und ggf. Telefaxnummer
3. Wann kann der Kundendienst Sie besuchen?
4. Die genaue Gerätebezeichnung: Mod. und F.-Nr. (Typenschild und/oder Kaufbeleg zu Rate ziehen)
5. Das Kaufdatum oder Lieferdatum
6. Die genaue Beschreibung des Problemes oder Ihres Service-Wunsches

Halten Sie bitte zusätzlich Ihren Kaufbeleg bereit.

So helfen Sie uns, unnötigen Zeit- und Kostenaufwand zu vermeiden und auch für Sie effizienter zu arbeiten.

Gelsenkirchen, im November 2010 KÜPPERSBUSCH HAUSGERÄTE GmbH

Garantiebedingungen

Zusätzlich zu seinen Gewährleistungsansprüchen aus seinem Kaufvertrag mit dem Händler leisten wir dem Endabnehmer direkt Garantie für Küppersbusch-Hausgeräte. Der Umfang unserer Garantie wird nachstehend geregelt:

1. Mängel am Gerät, die nachweislich auf einem Material- und/oder Herstellungsfehler beruhen, werden nach Maßgabe der folgenden Regelungen unentgeltlich behoben, wenn sie uns unverzüglich nach Feststellung und innerhalb von 24 Monaten nach Lieferung an den ersten Endabnehmer angezeigt werden. Bei gewerblichem Gebrauch oder gleichzusetzender Beanspruchung beträgt die Garantiefrist lediglich 12 Monate. Für gebrauchte Geräte gilt ebenfalls die Frist von 12 Monaten. Tritt der Mangel innerhalb von 6 Monaten ab Lieferung auf, wird vermutet, dass es sich um einen Material- oder Herstellungsfehler handelt.
2. Für leicht zerbrechliche Teile, wie z.B. Glas, Kunststoff und Glühlampen, wird keine Garantie übernommen. Geringfügige Abweichungen von der Soll-Beschaffenheit, die für den Wert und die Gebrauchstauglichkeit des Geräts unerheblich sind, begründen keinen Garantieanspruch. Ebenso wenig leisten wir Garantie bei Schäden aus chemischen und elektrochemischen Einwirkungen von Wasser sowie allgemein ungewöhnlichen Umweltbedingungen oder sachfremden Betriebsbedingungen oder wenn das Gerät mit ungeeigneten Stoffen in Berührung gekommen ist. Schließlich leisten wir auch keine Garantie, wenn die Mängel am Gerät auf Transportschäden, die nicht von uns zu vertreten sind, auf nicht fachgerechte Installation und Montage, auf Fehlgebrauch, auf mangelnde Pflege oder auf Nichtbeachtung der Bedienungs- oder Montagehinweise zurückzuführen sind.Der Garantieanspruch erlischt, wenn Reparaturen oder Eingriffe in das Gerät von Personen vorgenommen werden, die hierzu nicht von uns ermächtigt sind, oder wenn unsere Geräte mit Ersatzteilen, Ergänzungs- oder Zubehörteilen versehen werden, die keine Originalteile sind, und dadurch ein Defekt verursacht wurde.
3. Unsere Garantieleistung besteht darin, dass wir nach unserer Wahl entweder mangelhafte Teile unentgeltlich instandsetzen oder durch einwandfreie Teile ersetzen. Instandsetzungen werden nach Möglichkeit am Aufstellungsort vorgenommen. Zur Reparatur anstehende Geräte sind so zugänglich zu machen, daß uneingeschränkt Handhabung, Ausbau und Einbau durch die Techniker möglich ist und keine Beschädigungen an Möbeln, Bodenbelag etc. entstehen können. Bei Geräten, die nicht nach unseren Einbaurichtlinien montiert sind werden die anfallenden Zusatzleistungen in Rechnung gestellt. In jedem Fall der Inanspruchnahme von Garantieleistungen ist der Kaufbeleg vorzulegen und das Kauf- und – soweit hiervon abweichend – das Lieferdatum nachzuweisen. Ersetzte Teile gehen in unser Eigentum über.
4. In Fällen, in denen die Nachbesserung fehlschlägt oder von uns abgelehnt wird, liefern wir innerhalb der obengenannten Garantiezeit auf Wunsch des Endabnehmers kostenfrei gleichwertigen Ersatz.
5. Garantieleistungen bewirken weder eine Verlängerung der Garantiefrist noch setzen sie eine neue Garantiefrist in Lauf. Die Garantiefrist für eingebaute Ersatzteile endet mit der Garantiefrist für das ganze Gerät.
6. Weitergehende oder andere Ansprüche, insbesondere solche auf Ersatz außerhalb des Gerätes entstandener Schäden, sind – mit Ausnahme der Haftung für Schäden aus der Verletzung des Lebens, des Körpers oder der Gesundheit, die auf einer fahrlässigen Pflichtverletzung von uns oder einer vorsätzlichen oder fahrlässigen Pflichtverletzung unserer Erfüllungsgehilfen beruhen - ausgeschlossen.

Diese Garantiebedingungen gelten grundsätzlich nur für in Deutschland gekaufte Geräte. Soweit wir in dem entsprechenden Land über ein Kundendienstnetz verfügen, gelten diese Garantiebedingen auch für ins Ausland verbrachte Geräte, vorausgesetzt sie weisen die technischen Voraussetzungen, wie z.B. Spannung, Frequenz, Gasart, für das entsprechende Land auf und sind für die jeweiligen Klima- und Umweltbedingungen geeignet. Für im Ausland gekaufte Geräte gelten die von unserer jeweils zuständigen Auslandsgesellschaft oder Landesvertretung herausgegebenen Garantiebedingungen, die über den Fachhändler oder direkt bei unserer Auslandsgesellschaft oder Landesvertretung angefordert werden können.

INHALTSVERZEICHNIS

Allgemein
Inhaltsverzeichnis 3
Ihre Gerätedaten 4

Sicherheitshinweise 5

Einbau
Montagehinweise 7
Elektrischer Anschluss 7
Weitere Montagehinweise und -tipps 8
Montage an die Wand 9
Montage an die Decke 13

Bedienung
Gerät ein- / ausschalten 16
Leistungsregelung 16
Nachlaufautomatik 16
Beleuchtung ein- / ausschalten 16
Dimmfunktion 17
Night Light Funktion 18
Filtersättigungsanzeige 18
Fernbedienung 19

Wartung, Reinigung und Pflege
Gehäuse 20
Fettfilter 21
Kohlefilter 22

GB INSTRUCTIONS FOR ASSEMBLY AND USE 24
GR ΟΔΗΓΙΕΣ ΧΕΙΡΙΣΜΟΥ ΚΑΙ ΣΥΝΑΡΜΟΛΟΓΗΣΗΣ 45

Bitte beachten Sie:

Damit unser Kundendienst Reparaturen sorgfältig vorbereiten und die benötigten Ersatzteile bereitstellen kann, benötigen wir bei Ihrer Kundendienstanforderung die folgenden Informationen:

1. Ihre genaue Anschrift
2. Ihre Telefon- und ggf. Telefaxnummer
3. Wann kann der Kundendienst Sie besuchen?
4. Die genaue Gerätebezeichnung:
   Mod. und F.-Nr. (Typenschild und/oder Kaufbeleg zu Rate ziehen)

   Modellbezeichnung: .....

   E-Nummer: .....

   Fa.Nr.: .....

5. Das Kaufdatum
6. Die genaue Beschreibung des Problems oder Ihres Service-Wunsches

Halten Sie bitte zusätzlich Ihren Kaufbeleg bereit.
So helfen Sie uns, unnötigen Zeit- und Kostenaufwand zu vermeiden und auch für Sie effizienter zu arbeiten.

Sicherheitshinweise

Dieses Gerät entspricht den geltenden Sicherheitsbestimmungen. Unsachgemäßer Gebrauch kann zu Schäden an Personen und Sachen führen.
Bitte lesen Sie diese Anleitung vor Gebrauch und Montage sorgfältig durch. Sie enthält wichtige Hinweise und Tipps zur Montage, Sicherheit und Wartung.

Hinweise zu baulichen Voraussetzungen

Beim Nutzen einer Dunstabzugshaube im Abluftbetrieb sind folgende Hinweise zu beachten:

- In Küchen/Räumen ohne offene Feuerstelle sollte die Luftzufuhr für den Raum mindestens so geschaffen sein, dass in diesem Raum kein Unterdruck entsteht und die Haube gut funktionieren kann.

- **Wichtig!** In Küchen / Räumen mit offener Feuerstelle, z. B. Kachelöfen, Kohleöfen, Kaminen, etc. muss grundsätzlich eine ausreichende Frischluftzufuhr sichergestellt sein, am besten durch einen Ab- und Zuluft-Mauerkasten oder durch eine Absicherung mit einem Fensterkippschalter. Erkundigen Sie sich vor der Planung bei Ihrem zuständigen Kaminkehrermeister. Vor Inbetriebnahme muss dann die Haube sowie die Ab- und Zuluftleitung von diesem abgenommen werden.

- Die Haube darf auf keinen Fall an einen im Betrieb befindlichen Rauch- oder Abgaskamin anderer Geräte (Boiler, Kessel, Öfen, etc.) angeschlossen werden. Es darf auch kein Schacht verwendet werden, welcher der Be- oder Entlüftung von Räumen oder Feuerstellen dient.

- Bei Anschluss an stillgelegte Rauch- oder Abgaskamine ist die Zustimmung des zuständigen Kaminkehrermeisters einzuholen.

- Die jeweiligen Länder-Bauvorschriften sind unbedingt zu beachten!

Sicherheitshinweise zu Montage und Gebrauch

- Während des Betriebes der Dunstabzugshaube müssen die Metallfettfilter immer eingesetzt sein, ansonsten kann sich Fettdunst in der Haube und im Abluftsystem ablagern.

- Bei Gasherden ist darauf zu achten, dass die Kochstellen nicht ohne Kochgeschirr betrieben werden. Bei offenen Gasflammen können Teile der Dunstabzugshaube durch die aufsteigende Hitze beschädigt werden.

- Flambieren unter der Dunstabzugshaube ist wegen Brandgefahr nicht erlaubt. Die aufsteigende Flamme kann das im Filter abgelagerte Fett entzünden.

- Frittieren oder das Arbeiten mit Ölen und Fetten unter der Dunstabzugshaube darf wegen Brandgefahr nur bei ständiger Beaufsichtigung geschehen.

- Sonstige Arbeiten mit offener Flamme sind nicht gestattet. Sie könnten einen Brand auslösen und Metallfettfilter oder sonstige Teile beschädigen. Ausgenommen ist die sachgemäße Benutzung eines Gasherdes.

Sicherheitshinweise zur Wartung, Reinigung und Pflege

- Bei allen Wartungs- und Reinigungsarbeiten den Netzstecker ziehen oder die entsprechende Sicherung im Haussicherungskasten ausschalten.

- Die Dunstabzugshaube darf nicht mit einem Dampfreiniger gesäubert werden.

- Bei Nichtbeachtung der Wartungs- und Reinigungshinweise besteht infolge von Fettablagerungen Brandgefahr.

EINBAU

Bei der Montage der Dunsthaube sollte je nach Modell bei Elektrokochstellen eine Mindesthöhe von 60 cm und bei Gaskochstellen eine Mindesthöhe von 75 cm von Kochfeld bis zur Unterkante der Dunstabzugshaube eingehalten werden (Abb. 1).

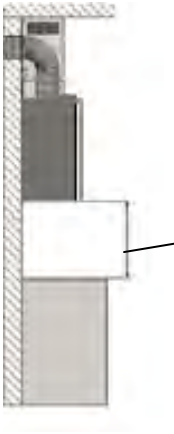

Abb. 1

Elektrokochstelle min. 60 cm
Gaskochstelle min. 75 cm

Montagehinweise

Abluft- oder Umluftbetrieb

Beim **Abluftbetrieb** wird die angesaugte Luft durch den Fettfilter gereinigt und über einen Abluftkanal nach draußen geleitet.

Beim **Umluftbetrieb** wird die angesaugte Luft durch den Fettfilter und zusätzlich durch einen Aktivkohlefilter (Sonderzubehör) gereinigt. Die Luft wird somit gereinigt wieder in die Küche zurückgeführt.
Werkseitig wird die Haube für den Abluftbetrieb geliefert. Das für den Umluftbetrieb erforderliche Sonderzubehör können Sie bei uns bestellen (siehe auch Kapitel “Wartung, Reinigung und Pflege”).

Elektrischer Anschluss

Vor dem elektrischen Anschluss ist zu prüfen, ob die auf dem Typenschild angegebene Spannung mit der vorhandenen örtlichen Netzspannung übereinstimmt. Das Typenschild befindet sich im Inneren der Haube. Sie sehen es nach dem Abnehmen der Fettfilter neben dem Motor.
Die Haube wird vom Werk mit Anschlussleitung und Stecker ausgeliefert. Sie kann an jede vorschriftsmäßig installierte und abgesicherte Schutzkontaktsteckdose mit 230 Volt Wechselstrom, 50 Hz angeschlossen werden.
Aus optischen Gründen wird die Steckdose hinter dem Schacht vorgesehen, damit diese nicht sichtbar ist. Weil die Steckdose nach Montage des Schachtes nicht mehr zugänglich ist, muss für Wartungsarbeiten der Stromkreis, an den die Haube angeschlossen ist, abschaltbar sein.
Das Gerät entspricht der Schutzklasse 1.

Weitere wichtige Hinweise

Um eine optimale Lüftungsleistung und ein ruhiges Betriebsgeräusch zu erreichen, muss das Abluftsystem inkl. Mauerkasten mindestens einen Durchmesser von 150 mm haben.

Beim Verlegen der Abluftleitung sollten Sie Folgendes beachten:

- Kurze, gerade Abluftstrecken wählen.
- Möglichst wenige Rohrbögen wählen.
- Verwenden Sie nur glatte Rohre.
- Abluftkästen und -leitungen mit Durchmesser 100 oder 120 mm sind ungeeignet.
- Keinen Kunststoff-Flex-Abluftschlauch verwenden, da dieser die Luftlaufgeräusche unangenehm verstärken kann.
- Beim Bohren von Dübellöchern ist darauf zu achten, dass die in der Wand verlaufenden Leitungen (Strom, Gas, Wasser) nicht beschädigt werden!

Diese Dunstabzugshaube ist je nach Modell für die Montage an der Wand oder an der Decke vorgesehen. Bitte beachten Sie die aufgeführten Zeichnungen und Anweisungen. Grundsätzlich empfehlen wir, bei der Montage die mitgelieferten Handschuhe zu benutzen, um Fingerabdrücke auf dem Edelstahl zu vermeiden.

MONTAGE AN DIE WAND

Maßzeichnung KD9980.0TGE / KD9980.0BGE

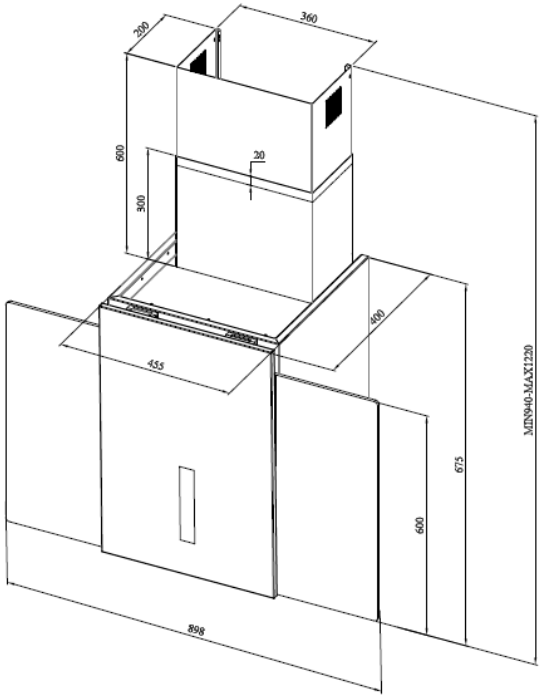

Maßzeichnung Montagemaße KD9980.0TGE / KD9980.0BGE (Rückansicht)

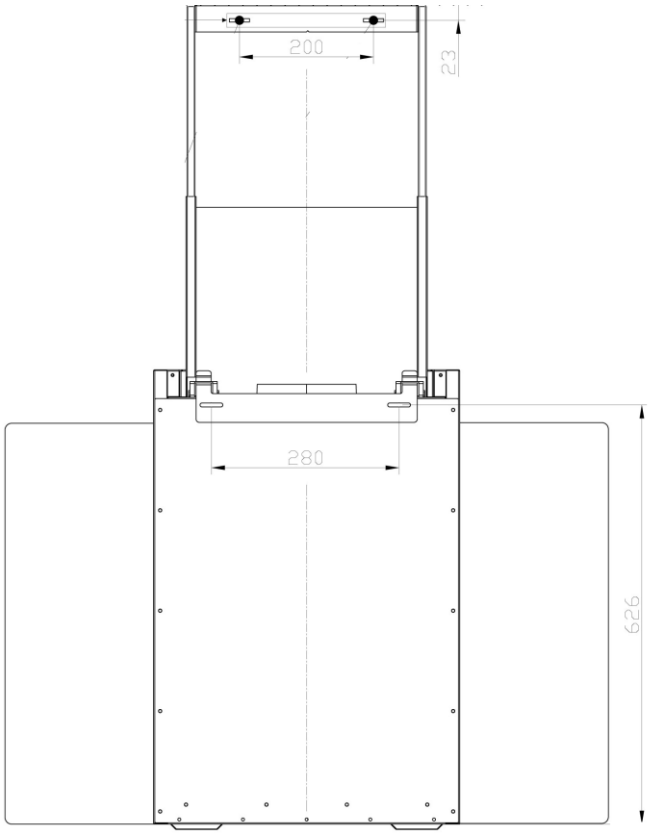

Nehmen Sie die Wandhalterung in Abb. 2 und platzieren Sie diese so an die Wand, dass Sie bei der Befestigung der Dunstabzugshaube die gewünschte Höhe erzielen. Beachten Sie bitte, dass bei Elektrokochstellen eine Mindesthöhe von 60 cm und bei Gaskochstellen eine Mindesthöhe von 75 cm von Kochfeld bis zur Unterkante der Dunstabzugshaube eingehalten werden muss. Die genauen Maße der Wandhalterung entnehmen Sie aus der Abb. 2.1.

Abb. 2

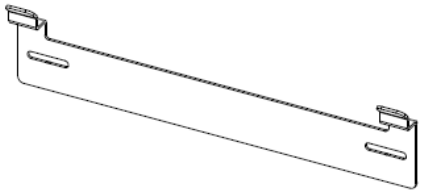

Abb. 2.1

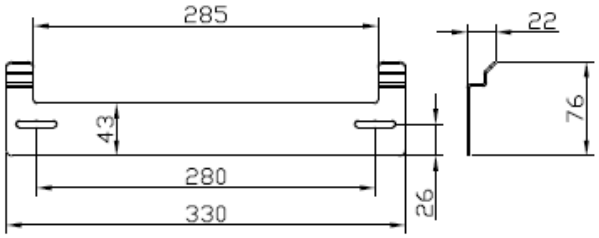

Montieren Sie nun die beiden Montageschienen in Abb. 3 auf die dafür vorgesehenen Löcher auf der Oberseite des Haubenkörpers / des Motorblocks der Dunstabzugshaube, rechts und links neben dem Luftausgang des Lüftermotors und hängen dann die Dunstabzugshaube in die beiden Laschen der Wandhalterung ein.

Abb. 3

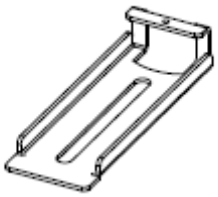

Abb. 3.1

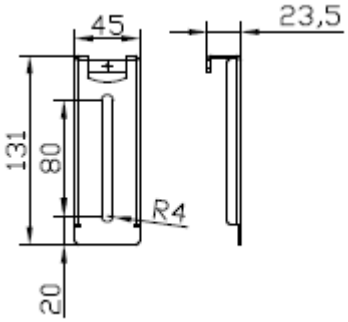

In Abb. 4 sehen Sie die beiden Schritte der Wandmontage zusammengefasst.

Abb. 4

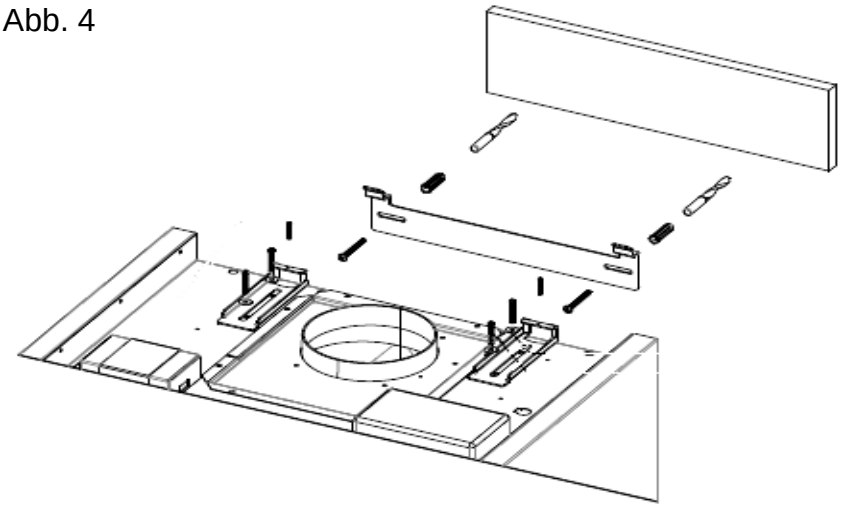

Zum Ausrichten der Dunstabzugshaube bietet das mehrachsige Montagesystem dieser Dunstabzugshaube mehrere Möglichkeiten.

Zum Ausrichten nach rechts und links können Sie entweder (falls mehr als 0,5 cm ausgerichtet werden muss) die Wandhalterung durch Lockerung der Schrauben, nach rechts und links in die optimale Position fixieren und festschrauben (Abb. 4.1). Oder Sie können auch, bei minimaler Verschiebung, die Dunstabzugshaube in die Wandhalterung einhängen und dann ausrichten und fixieren.

Abb. 4.1:

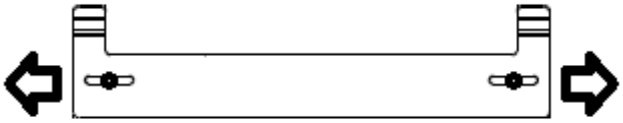

Um die bereits eingehängte Dunstabzugshaube in der Höhe auszurichten, müssen die beiden Schrauben, die in die Löcher auf der oberen Lasche der Montageschienen eingesetzt werden müssen, gleichmäßig eingeschraubt oder herausgeschraubt werden.

Abb. 4.2

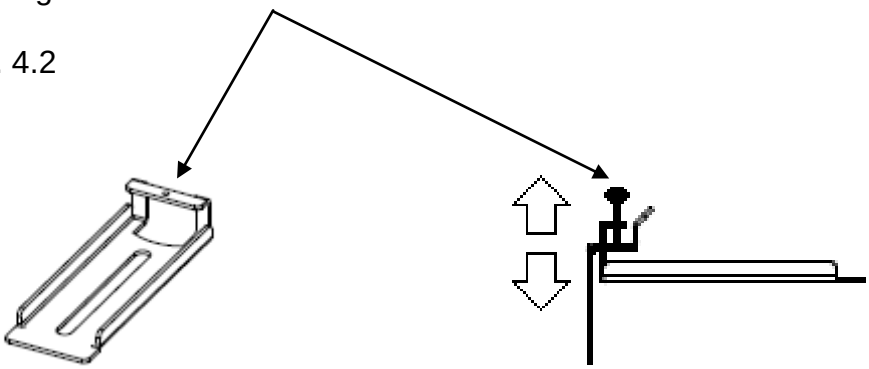

Falls die Dunstabzugshaube nicht waagerecht montiert worden ist, müssen die beiden Schrauben unabhängig voneinander ein- und ausgeschraubt werden, bis die optimale / waagerechte Position der Dunstabzugshaube erzielt worden ist.

Falls die Dunstabzugshaube nicht parallel zur Wand montiert worden ist, kann die Entfernung bzw. Ausrichtung der Dunstabzugshaube zur Wand, durch das Vor- und Zurückschieben der Montageschienen durch Lockerung der beiden Befestigungsschrauben korrigiert/verändert werden (Abb. 4.3).

Abb. 4.3

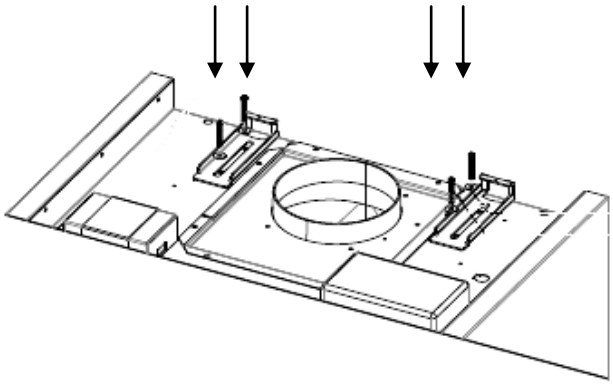

Für die Schachtmontage nehmen Sie den dafür vorgesehenen Montagebügel (Abb. 5) und platzieren und befestigen diesen auf die gewünschte Höhe, i.d.R. direkt unterhalb der Decke (Abb. 5). Danach müssen Sie den Abluftanschluss herstellen und die Kamine gemäß Abb. 5 und Abb. 5.1 montieren.

Bei Umluftbetrieb bitte zunächst Hinweise gemäß Abb. 5.2 befolgen, bevor Sie die Kamine auch hier gemäß Abb. 5 und Abb. 5.1 montieren.

Hinweis:

Abluftbetrieb: Schacht-Teleskopteil mit Umluft-Luftöffnungen **nach unten**
Umluftbetrieb: Schacht-Teleskopteil mit Umluft-Luftöffnungen **nach oben**

Teleskopschacht (B) nach oben ziehen und mit den Schrauben am Montagebügel (C) befestigen. (Bitte keinen Akkuschrauber benutzen!)

Abb. 5

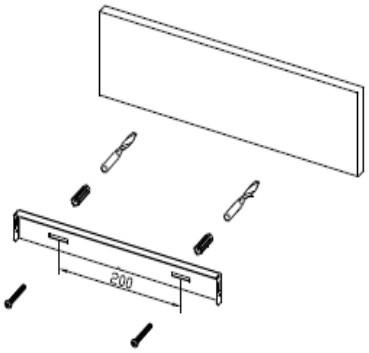

Abb. 5.1

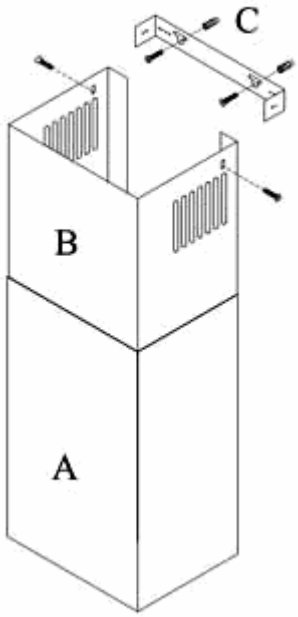

Abb. 5.2

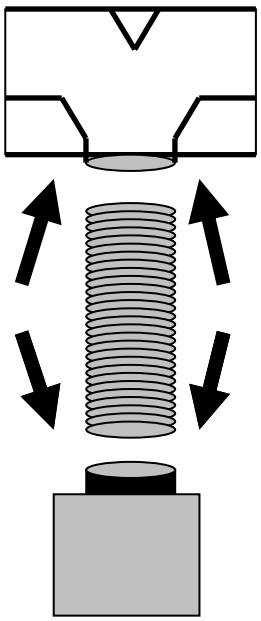

MONTAGE AN DIE DECKE

Maßzeichnung IKD9980.0TGE / IKD9980.0BGE

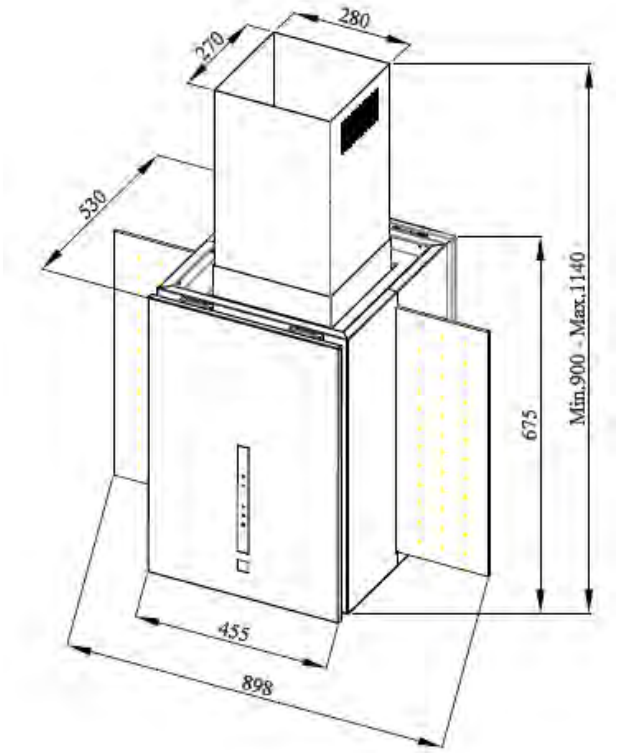

Montageschema

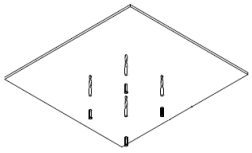

Decke

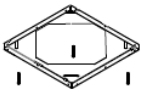

Decken-
halterung

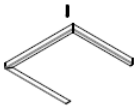

Montage-
ring

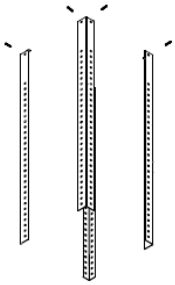

Montage-
winkel

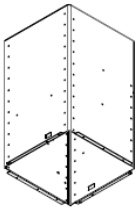

Motorbox

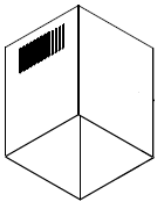

Teleskop-
schacht

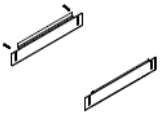

Befestigungslaschen

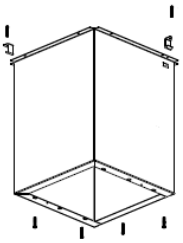

Montageblech für die
Motorbox

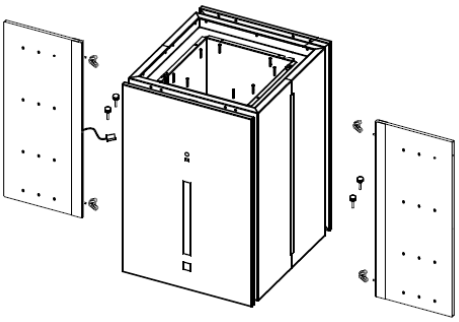

Nehmen Sie die Deckenhalterung in Abb. 6 und platzieren Sie diese so an die Decke, dass Sie bei der Befestigung der Dunstabzugshaube die gewünschte Position erzielen. Beachten Sie bitte, dass bei Elektrokochstellen eine Mindesthöhe von 60 cm und bei Gaskochstellen eine Mindesthöhe von 75 cm von Kochfeld bis zur Unterkante der Dunstabzugshaube eingehalten werden muss.

Abb. 6

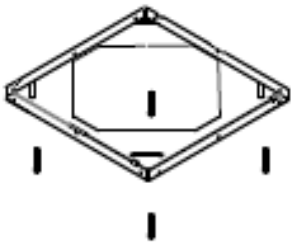

Montieren Sie nun die vier Montagewinkel in Abb. 7 auf die dafür vorgesehenen Löcher an den Kanten des Motorblocks (Abb. 7.1) der Dunstabzugshaube, hängen dann diese Montagewinkel and die Deckenhalterung und montieren diese auch dort mit vier Schrauben fest.

Abb. 7

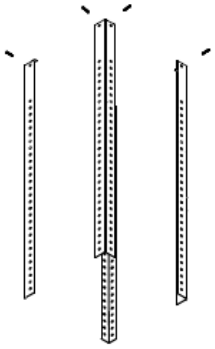

Abb. 7.1

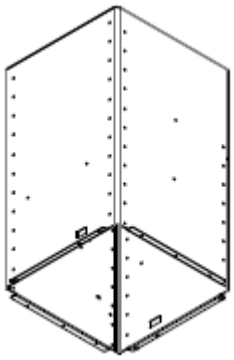

Nehmen Sie nun den Teleskopschacht (Abb. 7.2) und ziehen diesen über den bereits montierten Motorblock und führen dann das Montageblech (Abb. 7.3) für den Motorblock durch. Befestigen Sie anschließend den Haubenkörper (Abb. 7.4) an den Motorblock. Befestigen Sie nun noch die Schächte mit den Befestigungslaschen.

Abb. 7.2

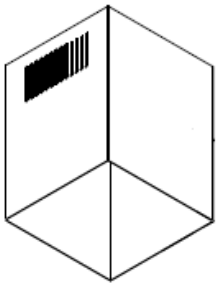

Abb. 7.3

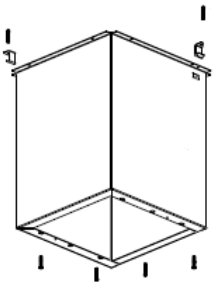

Abb. 7.4

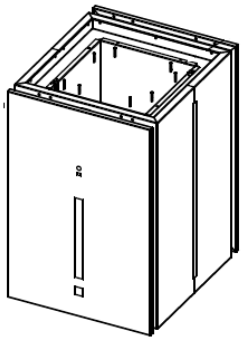

Über die Montagewinkel können Sie die Höhe der Dunstabzugshaube verändern. Über Blechhaken an dem Dunstabzugshaubenkörper können Sie die Dunstabzugshaube auch bevor Sie diese endgültig montieren aufhängen.

Nachdem Sie den Dunstabzugshaubenkörper an die Montagewinkel montiert haben, befestigen Sie die mitgelieferten LED-Gläser wie in Abb. 7.5 und 7.6 dargestellt. Setzen Sie hierbei die Metallkanten der LED-Gläser in die Schlitze der Dunstabzugshaube ein und achten darauf, dass Sie zunächst das Kabel durch das Loch im Haubenkörper einführen und anschließend die von den Metallkanten der LED-Gläser herausragenden Schraubengewinde in die beiden Löcher auf jeder Seite geschoben werden. Nehmen Sie nun die mitgelieferten “Schmetterlingsschrauben” und fixieren die LED-Gläser an den jeweils beiden Schraubengewinden fest. Schrauben Sie nun die Metallkanten der LED-Gläser an der Unterseite der Dunstabzugshaube mit jeweils zwei Schrauben. Stecken Sie nun die beiden Stecker der LED-Gläser mit den sich in der Dunstabzugshaube befindlichen Steckern zusammen (Abb. 7.7 / 7.8) und befestigen diese über die am Kabel bereits vorhandene Kabelfixierung an die Außenwand der Dunstabzugshaube im Innenraum, indem Sie das Band abziehen und an die Dunstabzugshaubenwand drücken.

Abb. 7.5

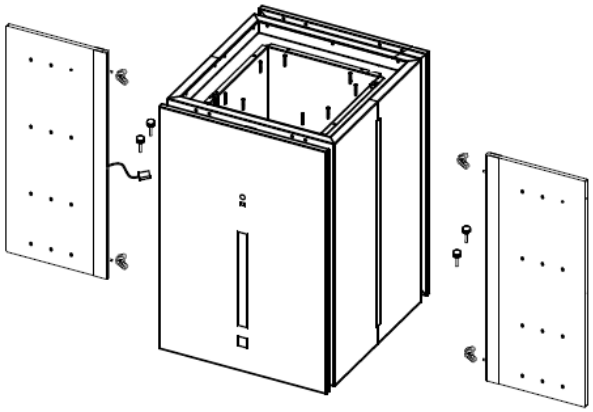

Abb. 7.6

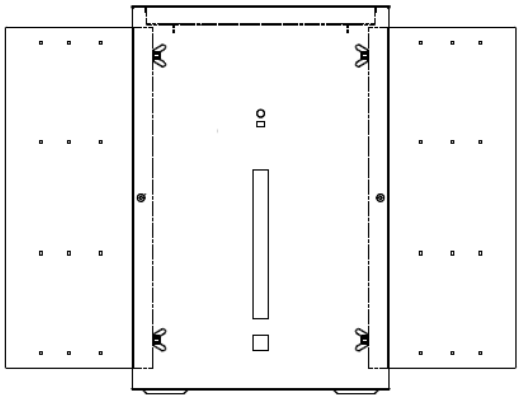

Abb. 7.7

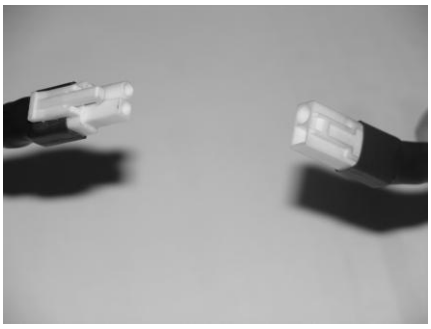

Abb. 7.8

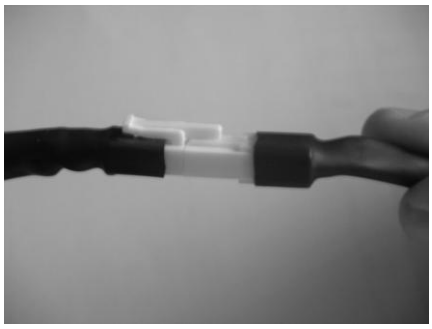

BEDIENUNG

Diese Dunstabzugshaube wird über eine berührungsempfindliche Sensorbedienung an der Front gesteuert. Sie reagiert, wenn das jeweilige Symbol leicht berührt wird.

Sie können die Leistungsstufen, die Beleuchtung inklusive der Helligkeitsstufen, sowie die Nachlauffunktion über die Sensorbedienung steuern. Eine Digitalanzeige informiert Sie über die jeweils gewählte Stufe und gibt Auskunft über die Nachlaufautomatik und Filtersättigung.

Dunstabzugshaube ein- / ausschalten

Durch Berühren dieses Symbols wird die Dunstabzugshaube ein- bzw. ausgeschaltet. Nach dem Einschalten arbeitet das Gebläse in Leistungsstufe „2“.

Leistungsregelung

Die Leistungsregelung erfolgt bei eingeschalteter Dunstabzugshaube durch die Betätigung der Symbole „+“ (zur Erhöhung) und „-“ (zum Verringern). Durch mehrfaches Antippen erhöht oder verringert sich die Leistungsstufe von 1 – 4.

Nachlauf-Automatik

Diese Dunstabzugshaube verfügt über eine Nachlaufautomatik, welche den Gerätemotor nach 15 Minuten automatisch ausschaltet. Um den Restdunst und verbliebene Gerüche nach dem Kochen zu entfernen sollte die Nachlaufautomatik immer aktiviert werden, sobald der Kochvorgang abgeschlossen ist. Durch das Antippen des Timer-Symbols, wird die Nachlaufautomatik eingeschaltet. Die eingestellte Leistungsstufe in der Anzeige beginnt zu blinken. Die Nachlaufautomatik wird durch Antippen des Timer-Symbols oder durch das Ausschalten der Dunstabzugshaube abgeschaltet.

Beleuchtung ein-/ ausschalten

Die Beleuchtung kann entweder durch Antippen dieses Symbols (LED-Module an / aus) oder durch eine Handbewegung über das No Touch System ein- oder ausgeschaltet werden.

Es besteht auch die Möglichkeit einzustellen, dass eine oder alle beiden Leuchtkörper (LED-Glas oder LED-Module) gleichzeitig bei Betätigung der Beleuchtungstaste oder der No Touch Bedienung ein- bzw. ausgeschaltet werden.

So müssen Sie, um die Einstellungen für die Beleuchtung per Sensortaste zu machen, diese ca. 5 Sekunden lang ununterbrochen berühren, bis im Display 2 Balken (Abb. A) erscheinen. Der obere Balken (Abb. B) steht für die Beleuchtung der LED-Gläser und der untere Balken (Abb. C) steht für die Beleuchtung der unteren LED-Module (für die Arbeitsplatzausleuchtung). Durch Betätigung der „+“ bzw. „-“ Tasten stellen Sie ein, welcher Beleuchtungskörper in Zukunft bei Betätigung der Beleuchtungstaste ein- bzw. ausgeschaltet werden soll.

Das gleiche Verfahren wird angewendet, um die Einstellungen für die Beleuchtung per No Touch Bedienung zu machen. Halten Sie hierzu ca. 5 Sekunden Ihre Hand ca. 3-5 cm vor dieser Taste, bis im Display 2 Balken erscheinen. Der obere Balken (Abb. B) steht für die Beleuchtung der LED-Gläser und der untere Balken (Abb. C) steht für die Beleuchtung der unteren LED-Module (für die Arbeitsplatzausleuchtung). Durch Betätigung der „+“ bzw. „-“ Tasten stellen Sie ein, welcher Beleuchtungskörper in Zukunft bei Betätigung der Beleuchtungstaste ein- bzw. ausgeschaltet werden soll.

Abb. A

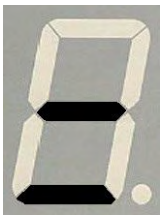

Abb. B

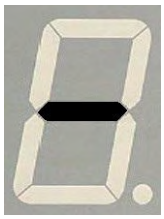

Abb. C

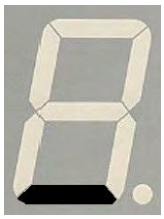

Dimmfunktion

Sobald das Beleuchtungs-Symbol ca. 5 Sekunden lang ununterbrochen berührt wird, erscheinen im Display zwei waagerechte Balken. Durch Betätigen der „+“ und „-“ Tasten können Sie nun zunächst bestimmen, für welche Beleuchtung Sie die Dimmeinstellungen vornehmen möchten. Dabei steht der obere Balken (Abb. B) für die LED-Gläser und der untere Balken (Abb. C) für die LED-Module (Arbeitsplatzausleuchtung). Haben Sie sich für eine der beiden Beleuchtungen entschieden (durch Betätigen der „+“ und „-“ Tasten), betätigen Sie erneut die Beleuchtungstaste und es erscheint im Display die Helligkeitsstufe. Werksseitig ist die Helligkeitsstufe „9“ voreingestellt. Durch Betätigen der „+“ und „-“ Tasten können Sie nun die von Ihnen gewünschte Helligkeitsstufe einstellen. Zur Speicherung drücken Sie erneut das „Licht“ Symbol.

Wichtig: Beachten Sie, dass Sie die Dimmfunktion nicht für beide Beleuchtungen gleichzeitig einstellen können. Sie müssen diese Einstellungen immer einzeln pro Beleuchtung vornehmen.

Night Light Funktion

Diese Dunstabzugshaube verfügt über das Night Light System, mit dem Sie einstellen können, dass sich die Beleuchtung sich bei Dunkelheit automatisch einschaltet, sobald eine Bewegung in der Küche registriert wird. Die Beleuchtung schaltet sich bei jeder Bewegungserkennung dann jeweils nach 30 Sekunden automatisch ab.

Um diese Funktion auszuschalten, betätigen Sie die Taste für die Nachlaufautomatik für ca. 5 Sekunden bis im Display die Information “NLS OFF” in einzelnen aufeinander folgenden Buchstaben erscheint. In diesem Modus schaltet sich die Beleuchtung nicht mehr automatisch ein.

Um diese Funktion wieder zu aktivieren, betätigen Sie die Taste für die Nachlaufautomatik für ca. 5 Sekunden bis im Display die Information “NLS ON” in einzelnen aufeinander folgenden Buchstaben erscheint.
Im Anschluss erscheinen im Display zwei waagerechte Balken (Abb. A). Durch Betätigen der „+“ und „-“ Tasten können Sie nun bestimmen, welche Beleuchtung sich automatisch im aktivierten Night Light Modus einschalten soll. Dabei steht der obere Balken (Abb. B) für die LED-Gläser und der untere Balken (Abb. C) für die LED-Module (Arbeitsplatzausleuchtung).

Haben Sie sich für eine der beiden Beleuchtungen entschieden (durch Betätigen der „+“ und „-“ Tasten), betätigen Sie erneut die Taste für die Nachlaufautomatik und es erscheint im Display die Helligkeitsstufe. Werksseitig ist die Helligkeitsstufe „9“ voreingestellt. Durch Betätigen der „+“ und „-“ Tasten können Sie nun die von Ihnen gewünschte Helligkeitsstufe einstellen, in der die Beleuchtung im aktivierten Night Light Modus leuchten soll. Zur Speicherung drücken Sie erneut die Taste für die Nachlaufautomatik.

Wichtig: Beachten Sie, dass Sie die Dimmfunktion/Helligkeitsstufe nicht für beide Beleuchtungen gleichzeitig einstellen können. Sie müssen diese Einstellungen immer einzeln pro Beleuchtung vornehmen.

Filter-Wechsel Anzeige „C” löschen

Erscheint in der LED-Anzeige der Buchstabe „C”, muss der Kohlefilter gewechselt werden (siehe auch Kapitel „Wartung, Reinigung und Pflege“).
Um die Anzeige zurückzustellen, halten sie die Ein/Aus-Taste für ca. 5 Sekunden gedrückt. Die Funktion wird zurückgesetzt und der Buchstabe „C“ wird in der Anzeige gelöscht.

IR-Fernbedienung

Im Lieferumfang enthalten ist auch eine IR-Fernbedienung (Abb. 8), mit der Sie sämtliche Funktionen der Dunstabzugshaube auch aus mehren Metern Entfernung betätigen und kontrollieren können. Richten Sie hierzu die Fernbedienung auf die Dunstabzugshaube und drücken Sie die gewünschte Funktion auf der Fernbedienung.

Abb. 8

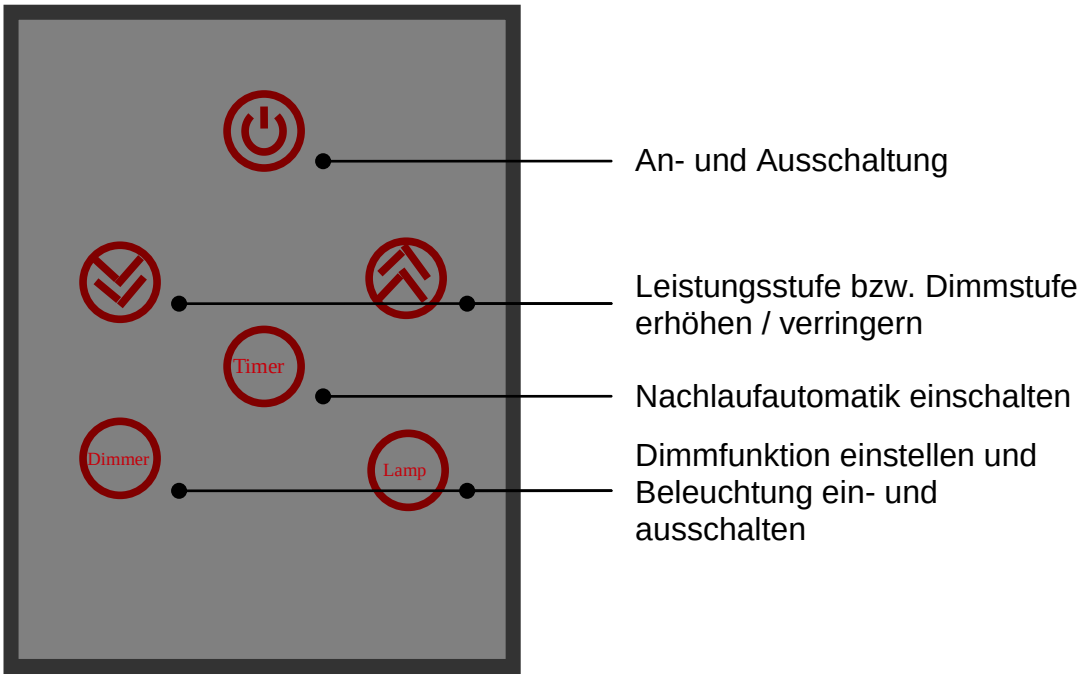

Wartung, Reinigung und Pflege

Die Dunstabzugshaube sollte unbedingt regelmäßig gewartet werden, um die Leistungsfähigkeit des Gerätes auf lange Zeit zu gewährleisten. Wenn der Metallfettfilter mit Fett- und Schmutzpartikeln zugesetzt ist, wird die Funktion des Gerätes stark beeinträchtigt.
Der Aktivkohlefilter (nur bei Umluftbetrieb) ist weder waschbar noch regenerierbar und muss deshalb regelmäßig ausgetauscht werden. Ersatzkohlefilter können Sie bei Ihrem Fachhändler oder unserem Ersatzteilservice bestellen.

Wichtig! Bei allen Wartungs- und Reinigungsarbeiten den Netzstecker ziehen oder die entsprechende Sicherung im Haussicherungskasten ausschalten.
Die Dunstabzugshaube darf nicht mit einem Dampfreiniger gesäubert werden.

Gehäuse

Reinigen Sie alle Oberflächen und Bedienelemente nur mit einem Schwammtuch, Spülmittel und Wasser, da diese sehr empfindlich gegen Kratzer und Schnitte sind.

Reinigen Sie ebenfalls, nach Entnahme der Metallfettfilter, die zugänglichen Metalloberflächen im Innenraum der Dunstabzugshaube. Achten Sie dabei darauf, insbesondere im Innenraum der Dunstabzugshaube mit wenig Flüssigkeiten zu arbeiten/reinigen.
Benutzen Sie keine säure- oder lösungsmittelhaltigen, sowie scheuernden Reinigungsmittel, wie Scheuerpulver oder -milch, sondern ausschließlich Edelstahlreinigungs- und pflegemittel.

Bei den Modellen KD9980.0TGE / KD0080.0BGE oder IKD9980.0TGE / IKD980.0BGE können Sie neben den unteren Metallfettfiltern auch die vorderen Metallfettfilter reinigen. Klappen Sie hierzu wie in Abb. 9 und Abb. 9.1 dargestellt, die vordere Klappe nach oben auf und entnehmen dann den Metallfettfilter.

Abb. 9

Abb. 9.1

Fettfilter

Zum Herausnehmen der Fettfilter drücken Sie die Griffleiste des Filters herunter und entnehmen den Fettfilter aus der Haube (Abb. 10). Danach entnehmen Sie den Fettfilter aus seinem Edelstahlrahmen (Abb. 10.2).

Zum Einsetzen des Fettfilters setzen Sie diesen zunächst wieder in den Edelstahlrahmen and anschließend wieder in die Haube. Dafür die untere Seite des Filters in den Haubenrahmen einsetzen und darauf achten, dass die beiden unteren Laschen exakt in die beiden Löcher des Filterrahmens eingesteckt werden (Abb. 10.1). Drücken Sie dabei die Griffleiste herunter, bis auch der obere Teil des Fettfilters ganz im Filterrahmen sitzt und lassen diese dann los.

Abb. 10

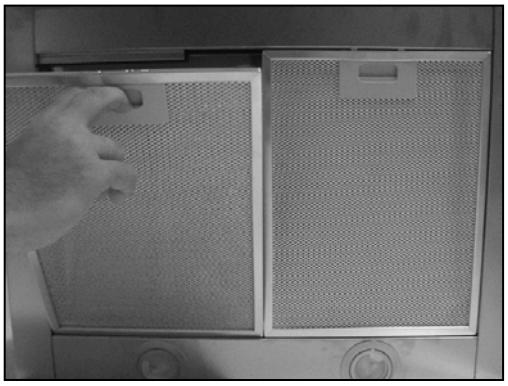

Abb. 10.1

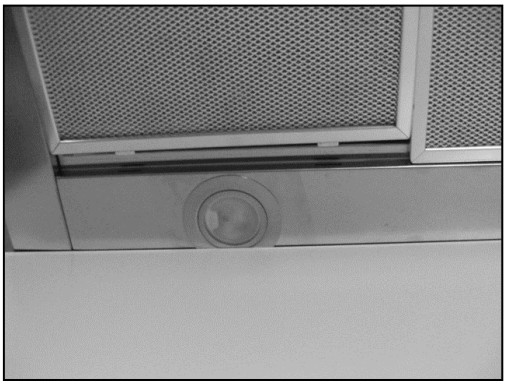

Bei einigen Modellen sind die Metallfettfilter mit einem abnehmbaren Edelstahlgitter umzogen. Bei diesen Metallfettfiltern müssen Sie den Metallfettfilter herausnehmen, bevor Sie diesen in die Spülmaschine legen. Zum Abnehmen des Edelstahlgitters drücken Sie die Griffleiste herunter bis die beiden beweglichen Laschen vollständig heruntergezogen sind (Abb. 10.2) und drücken dann den Metallfilter aus dem Edelstahlgitter heraus (Abb. 10.3). Setzen Sie nun den Metallfettfilter (Abb. 10.4) in die Spülmaschine und reinigen das Edelstahlgitter mit einem weichen Reinigungstuch.

Abb. 10.2

Abb. 10.3

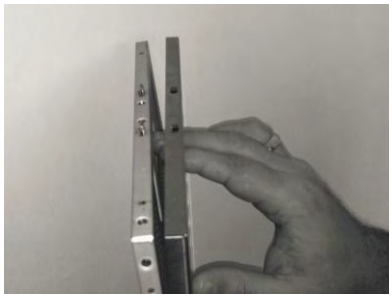

Abb. 10.4

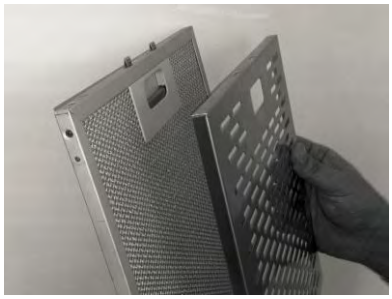

Entsprechend Ihren Koch- und Bratgewohnheiten sollten Sie die Metallfettfilter etwa alle zwei Wochen reinigen.
Die Metallfettfilter und die Edelstahlrahmen in heißem Spülwasser gut einweichen, mit einer weichen Bürste reinigen und anschließend mit heißem Wasser gut abbrausen. Eventuell den Vorgang wiederholen.
Die Metallfettfilter (nicht die Edelstahlrahmen) können auch in der Geschirrspülmaschine bei einem Normalprogramm mit 55 °C gereinigt werden.
Aufgrund möglicher Fettablagerungen an Geschirr oder der Ansammlung von Speiseresten im Gittergewebe sollten die Metallfettfilter separat von Geschirr und Gläsern gereinigt werden. Stark zugesetzte Metallfettfilter sollten vorher in heißem Spülwasser gut eingeweicht werden.

Hinweis! Beim Reinigen der Metallfettfilter darauf achten, dass das Gitter nicht beschädigt wird. Durch häufiges Reinigen oder durch die Verwendung von aggressiven Reinigungsmitteln können Farbveränderungen der Metalloberfläche auftreten. Diese haben keinen Einfluss auf die Filterfunktion und sind kein Reklamationsgrund.
Nach der Reinigung setzen Sie den trockenen Metallfettfilter gemäß Abb. 10 ff in umgekehrter Reihenfolge wieder ein.

Kohlefilter

Um den Aktivkohlefilter (Abb. 11) zu entnehmen, die beiden vorderen Befestigungsklipse im Filterrahmen nach vorne ziehen. Nach der Entnahme des neuen Kohlefilters aus der Verpackung, sollte das enthaltene Granulat durch Schütteln gleichmäßig verteilt werden.

Achten Sie darauf, dass beim Einsetzen des neuen Aktivkohlefilters die Befestigungslaschen am Filter nach vorne zeigen. Den Kohlefilter erst an der Unterseite in den Rahmen einhängen und dann die Vorderkante des Filters einklappen, bis dieser einrastet (Abb. 11.1).

Abb. 11

Abb. 11.1

Der Aktivkohlefilter sollte nach etwa drei bis sechs Monaten ausgetauscht werden.

Die Reinigungs- und Austausch-Intervalle sollten generell eingehalten werden, damit sich der Fettdunst nicht an Küchenwänden und -möbeln niederschlagen kann.
Wird der Metallfilter bei Umluftbetrieb nicht regelmäßig gereinigt, setzt sich auch der Kohlefilter schneller zu und das Gerät verliert an Funktionalität.

Küppersbusch Hausgeräte GmbH
Postfach 10 01 32, D-45801 Gelsenkirchen, Küppersbuschstr. 16, D-45883 Gelsenkirchen
Telefon: (02 09) 4 01-0, Telefax: (02 09) 4 01-3 03
www.kueppersbusch.de

Küppersbusch Ges. m. b. H.
Eitnergasse 13, 1230 Wien, Telefon: 01 / 8 66 80-0, Telefax: 01 / 8 66 80 72