Kurzanleitung

Küppersbusch
FÜR KÜCHEN MIT STIL

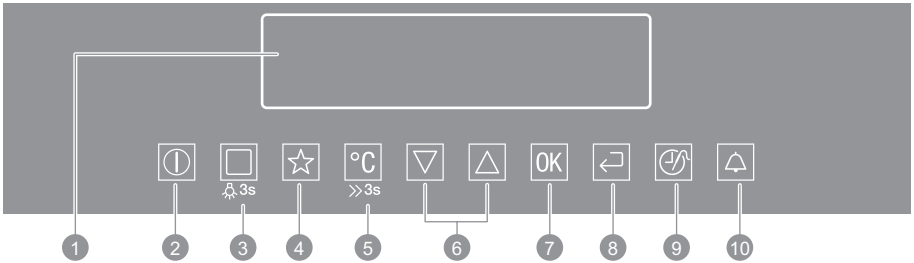

Sensorfeld

1. Display
2. Ein/Aus
3. Ofenfunktion oder Koch-Assistent
4. Bevorzugtes Programm
5. Temperaturwahl
6. Navigation
7. Sensor OK - bestätigt die Auswahl
8. Zurücktaste - öffnet das Hauptmenü
9. Uhrzeit und zusätzliche Funktionen
10. Kurzzeit-Wecker

Ofenfunktionen Koch-Assistent

Ein- oder zweimal drücken - eine Ofenfunktion oder die Funktion Koch-Assistent wird eingeschaltet. Drei Sekunden gedrückt halten - die Backofenlampe wird ein- oder ausgeschaltet.

Bevorzugtes Programm

Einmal drücken - Menü „Bevorzugtes Programm“ wird aufgerufen. Drei Sekunden gedrückt halten - die aktive Funktion wird im Menü „Bevorzugtes Programm“ gespeichert.

Schnellaufheizung

Drei Sekunden gedrückt halten - schaltet die Funktion „Schnellaufheizung“ ein oder aus.

Ofenfunktionen

Küppersbusch
FÜR KÜCHEN MIT STIL

Einmal drücken

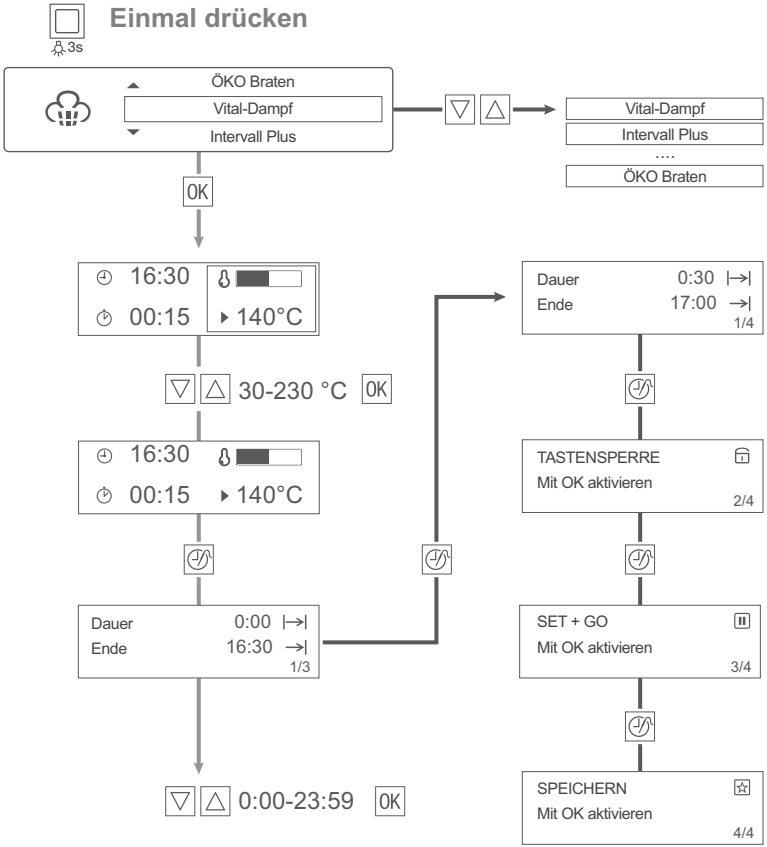

	Vital-Dampf
	Intervall Plus
	Intervall-Dampf
	ÖKO Dampf
	Feuchte Heißluft
	Heißluft mit Ringheizkörper
	Pizzastufe
	Bio-Garen
	Ober-/Unterhitze
	Tiefkühlgerichte
	Heißluftgrillen
	Grillstufe 2
	Grillstufe 1
	Warmhalten
	Auftauen
	Unterhitze
	Gärstufe
	Brot Backen
	Überbacken
	Einkochen
	Dörren
	Teller wärmen
	Regenerieren
	ÖKO Braten

Koch-Assistent

Küppersbusch
FÜR KÜCHEN MIT STIL

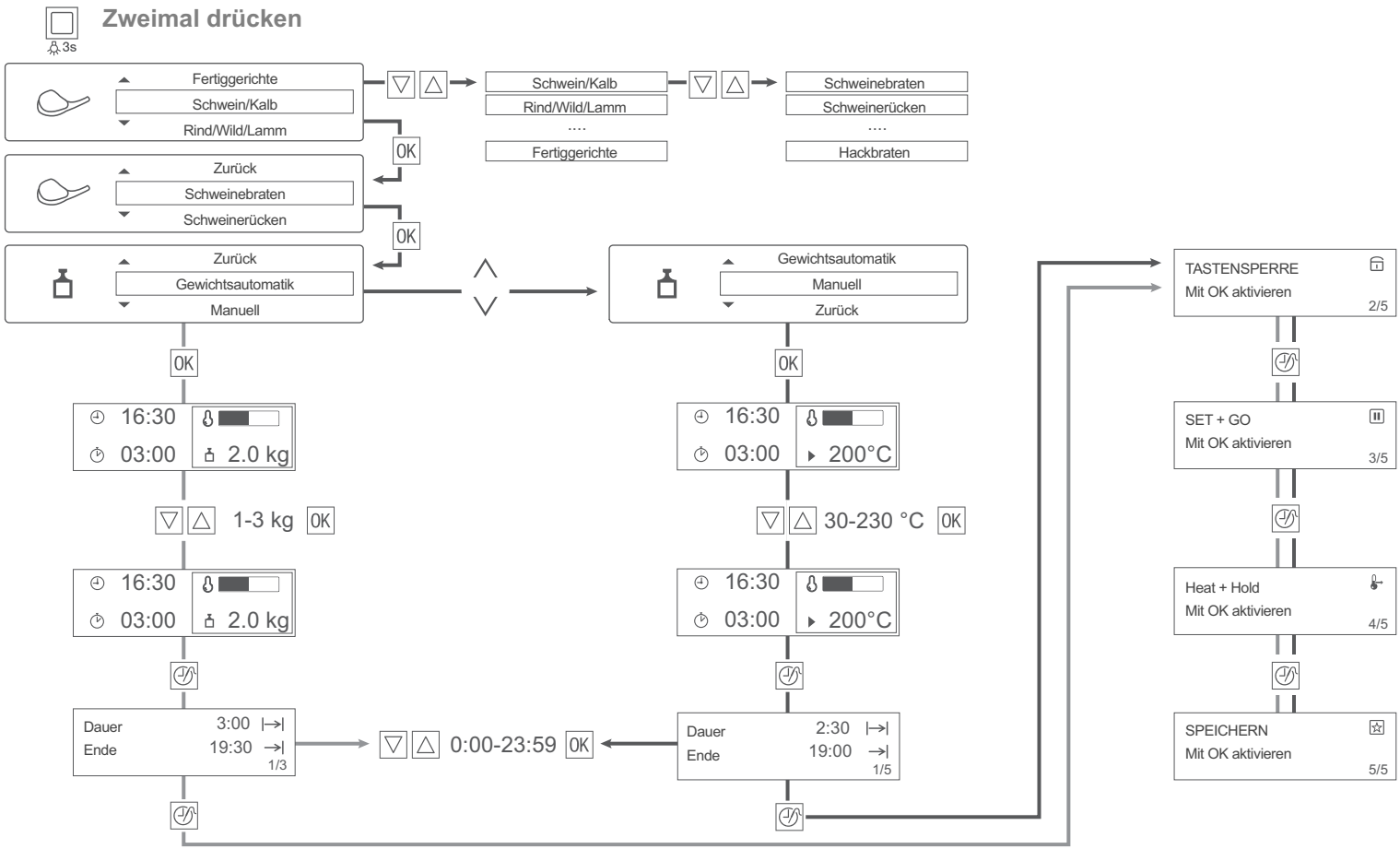

Koch-Assistent

Küppersbusch
FÜR KÜCHEN MIT STIL

Schwein/Kalb

Schweinebraten
Schweinerücken
Schweinshaxe
Schweineschulter
Kalbsbraten
Kalbshaxe
Ossobuco
Kalbsbrust, gefüllt
Hackbraten

Rind/Wild/Lamm

Roastbeef/Filet
Beef Skandinavisch
Rinderschmorbraten
Sauerbraten
Reh-/Hirschrücken
Reh/Hirschbraten
Hasenbraten
Kaninchen in Senf
Wildschwein
Lammbraten
Lammrücken, rosa
Lammkeule

Geflügel

Hähnchen, ganz
Pute, ganz
Ente, ganz
Gans, ganz
Putenbrust
Hähnchenschlegel
Coq au Vin
Ente à l'orange
Hähnchen, gefüllt
Hähnchenbrust, gefüllt

Fisch

Fisch, ganz
Fischfilet
Stockfisch
Fisch in Salzkruste
Calamari, gefüllt
Fisch, gedünstet
Fischauflauf
Forelle, gedämpft

Kuchen

Zitronenkuchen
Schwedischer Kuchen
Bisquitboden
Käsekuchen
Früchtekuchen
Streuselkuchen
Butterzopf
Hefezopf
Gugelhupf
Savarin-Kuchen
Brownies
Muffins
Apfelwähe
Karrottenkuchen
Mandelkuchen
Obst-Tarte

Süßspeisen

Karamelköpfli
Kokospudding
Cappuccinokuchen
Kirschkuchen
Germknödel

Pizza/Quiche/Brot

Pizza
Zwiebelkuchen
Quiche Lorraine
Ziegenkäse-Tarte
Käsewähe
Börek
Weißbrot
Bauernbrot
Piroggen
Butterzopf

Auflauf/Gratin

Lasagne
Cannelloni
Kartoffelgratin
Moussaka
Nudel-Auflauf
Chicoree, überbacken
Rindfleischauflauf
Krautauflauf

Beilagen

Gemüse, mediteran
Gemüse
Tomaten schälen
Pellkartoffeln
Salzkartoffeln
Laugenknödel
Reis
Eierstich

Fertiggerichte

Pizza, gefroren
Pizza American, gefroren
Pizza, gekühlt
Pizzasnacks, gefroren
Pommes Frites
Kroketten
Rösti
Brot/Brötchen
Brot/Brötchen, gefroren
Apfelstrudel, gefroren
Fischfilet, gefroren
Hähnchenflügel
Lasagne/Cannelloni, gefr.