ISTRUZIONI E CONSIGLI PER L'USO, L'INSTALLAZIONE E LA MANUTENZIONE DEI PIANI DI COTTURA DA INCASSO GAS E MISTI

Gentile cliente,
lei ha acquistato un nostro prodotto e sentitamente la ringraziamo.
Siamo certi che questo nuovo apparecchio, moderno, funzionale e pratico, costruito con materiali di primissima qualità, soddisferà nel modo migliore le sue esigenze. L'uso di questa nuova apparecchiatura è facile, tuttavia prima di farla funzionare, per ottenere i migliori risultati, è importante leggere attentamente questo libretto.
Queste istruzioni sono valide solamente per i paesi di destinazione i cui simboli di identificazione figurano sulla copertina del libretto istruzione e sull'etichetta dell'apparecchio.
Il costruttore non può essere considerato responsabile per eventuali danni a cose od a persone, derivanti da una installazione non corretta o da una sbagliata utilizzazione dell'apparecchio.

KÜPPERSBUSCH HAUSGERÄTE AG
Postfach 10 01 32, D-45801 Gelsenkirchen, Küppersbuschstraße 16, D-45883 Gelsenkirchen
Telefon (02 09) 4 01-0, Telefax (02 09) 4 01-3 03

Küppersbusch

ALLERFEINSTE KÜCHENTECHNIK

MODELLO: GMS 6540.0 E - GMS 7551.0 E - GMS 9551.0 E

La Casa Costruttrice non risponde delle possibili inesattezze, imputabili ad errori di stampa o di trascrizione, contenute nel presente libretto. Anche l'estetica delle figure riportate è puramente indicativa. Si riserva comunque di apportare ai propri prodotti quelle modifiche che ritenesse necessarie o utili, anche nell'interesse dell'utente, senza pregiudicare le caratteristiche essenziali di funzionalità e di sicurezza.

IT

COD. 04037G1KUPNA1 (04037IT) - 29.04.2009

DESCRIZIONE PIANI DI COTTURA

TIPI: PCFZD 60 N - PCFZD 60 V	**TIPI: PCFZD 70 N - PCFZD 70 V**
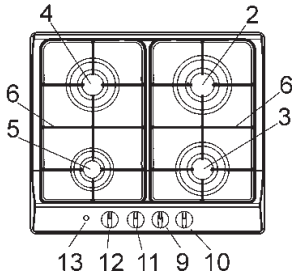	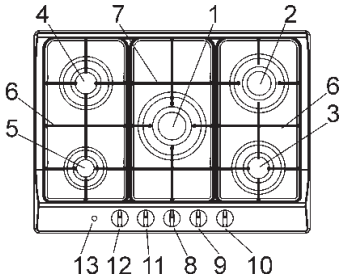
TIPI: PCFZ 90 N - PCFZ 90 V	
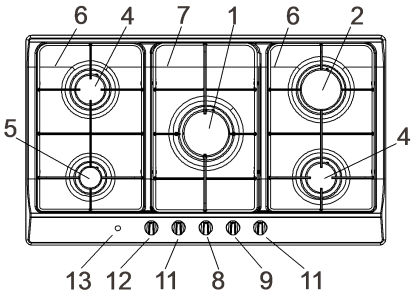	

1 Bruciatore tripla corona	di 3100 W
2 Bruciatore rapido	di 2800 W
3 Bruciatore semirapido ridotto	di 1400 W
4 Bruciatore semirapido	di 1750 W
5 Bruciatore ausiliario	di 1000 W
6 Griglia in acciaio smaltato 2 fuochi	
7 Griglia in acciaio centrale	
8 Manopola comando bruciatore n° 1	
9 Manopola comando bruciatore n° 2	
10 Manopola comando bruciatore n° 3	
11 Manopola comando bruciatore n° 4	
12 Manopola comando bruciatore n° 5	
13 Pulsante accensione elettrica	

Attenzione: questo apparecchio è stato concepito per uso domestico, in ambienti domestici e da parte di soggetti privati.

IT

USO

1) BRUCIATORI

Sul frontalino è serigrafato sopra ad ogni manopola uno schema in cui è indicato a quale bruciatore la manopola stessa si riferisce. Dopo aver aperto il rubinetto della rete gas o della bombola gas, accendere i bruciatori come più sotto descritto:

- accensione manuale

Premere e ruotare in senso antiorario la manopola corrispondente al bruciatore da usarsi, portarla sulla posizione di Massimo (fiamma grande fig. 1) ed accostare un fiammifero acceso al bruciatore.

- Accensione elettrica

Premere e ruotare in senso antiorario la manopola corrispondente al bruciatore da usarsi, portarla sulla posizione di Massimo (fiamma grande fig. 1) quindi premere e rilasciare il pulsante d'accensione "E".

- Accensione elettrica automatica

Premere e ruotare in senso antiorario la manopola corrispondente al bruciatore da usarsi, portarla sulla posizione di Massimo (fiamma grande fig. 1) quindi premere la manopola a fondo.

- Accensione bruciatori dotati di termocoppia di sicurezza

Con i bruciatori dotati di termocoppia di sicurezza, si deve ruotare in senso antiorario la manopola corrispondente al bruciatore da usarsi, portarla sulla posizione di Massimo (fiamma grande fig. 1) sino ad avvertire un piccolo fermo quindi premere la manopola e ripetere le operazioni indicate precedentemente.

Ad accensione avvenuta mantenere premuta la manopola per circa 10 secondi.

Come usare i bruciatori

Per ottenere il massimo rendimento con il minimo consumo di gas è utile ricordare quanto sotto specificato:

- utilizzare per ciascun bruciatore pentole adeguate (vedi la tabella seguente e la fig. 2).
- Quando si è giunti all'ebollizione portare la manopola in posizione di Minimo (fiamma piccola fig. 1).
- Usare sempre pentole con coperchio.
- Utilizzare solamente recipienti a fondo piatto.

Bruciatori	*Potenze W*	*Ø Pentole (cm)*
Tripla corona	3100	24 ÷ 26
Rapido	2800	20 ÷ 22
Semirapido ridotto	1400	16 ÷ 18
Semirapido	1750	16 ÷ 18
Ausiliario	1000	10 ÷ 14

AVVERTENZE:

- ***l'accensione dei bruciatori con termocoppie di sicurezza può avvernire solamente quando la manopola è sulla posizione di Massimo (fiamma grande fig. 1).***
- ***Mancando l'energia elettrica è possibile accendere i bruciatori con i fiammiferi.***
- ***Durante l'uso dei bruciatori non lasciare incustodito l'apparecchio e fare attenzione che i bambini non siano nelle vicinanze. In particolare assicurarsi che le maniglie delle pentole siano posizionate in modo corretto e sorvegliare le cotture di cibi che utilizzano olii e grassi in quanto facilmente infiammabili.***
- ***L'uso di questo apparecchio non é consentito a persone (incluso i bambini) dalle ridotte capacità fisiche e mentali, o carenti di esperienza nell'uso di apparecchiature elettriche, a meno che non siano supervisionati o istruiti da parte di persone adulte e responsabili per la loro sicurezza. I bambini devono essere controllati per assicurarsi che non giochino con l'apparecchio.***
- ***Non utilizzare spray in prossimità dell'apparecchio quando è in funzione.***
- ***Se il piano di cottura è dotato di un coperchio, prima di aprirlo, eliminare tutti i residui d'alimenti traboccati sulla sua superficie. Se l'apparecchio verrà dotato di un coperchio in vetro, questo può scoppiare quando viene scaldato. Spegnere e lasciare raffreddare tutti i bruciatori prima di chiudere il coperchio.***
- ***Si sconsiglia l'utilizzo di recipienti che escano dai bordi del piano.***

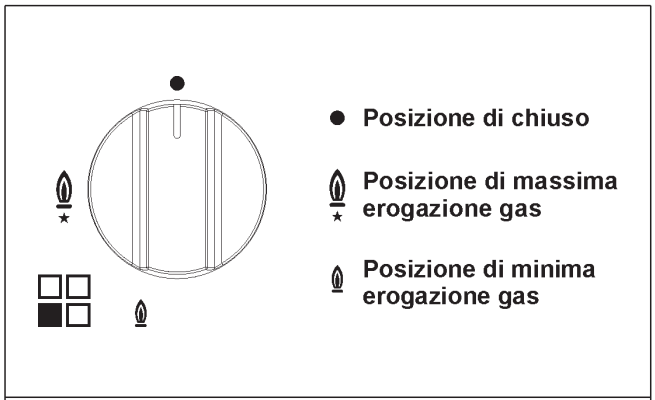

FIG. 1

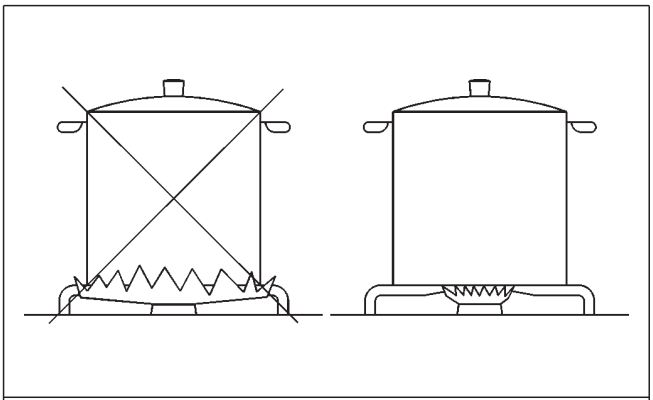

FIG. 2

IT

USO

Note:
l'utilizzo di un apparecchio di cottura a gas produce calore ed umidità nel locale in cui è installato. Necessita pertanto assicurare una buona aerazione del locale mantenendo sgombre le aperture della ventilazione naturale (fig. 3) ed attivando il dispositivo meccanico di aerazione (cappa di aspirazione o elettroventilatore fig. 4 e fig. 5).
Un utilizzo intensivo e prolungato dell'apparecchio, può necessitare di una aerazione supplementare, per esempio l'apertura di una finestra, oppure un'aerazione più efficace aumentando la potenza dell'aspirazione meccanica se esiste.

(*) ENTRATA ARIA: VEDI CAPITOLO INSTALLAZIONE (PARAGRAFI 5 E 6)

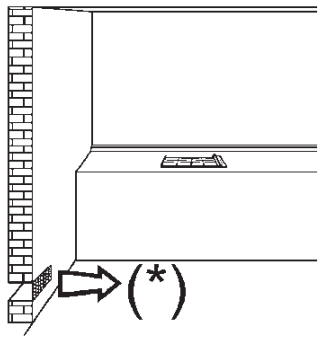

FIG. 3

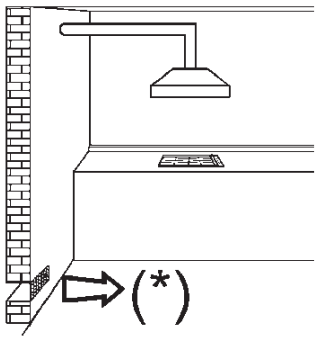

FIG. 4

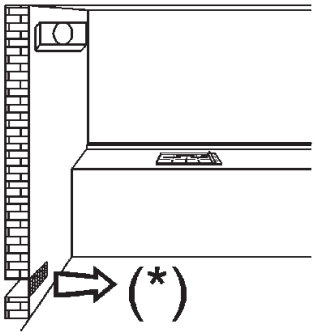

FIG. 5

IT

PULIZIA

ATTENZIONE:
prima di effettuare qualsiasi operazione di pulizia, disinserire l'apparecchio dalla rete d'alimentazione gas ed elettrica.

2) PIANO LAVORO

Se si vuole mantenere la superficie del piano lucente, è molto importante lavarla dopo ogni utilizzo con acqua saponata tiepida, risciacquarla ed asciugarla. Allo stesso modo devono essere lavati le griglie smaltate, i coperchietti smaltati "C" e le teste bruciatori "T" (vedi fig. 6).
La pulizia deve essere eseguita quando il piano ed i componenti non sono caldi e non si devono utilizzare spugnette metalliche, abrasivi in polvere o spray corrosivi.
Non permettere che aceto, caffè, latte, acqua salina e succo di limone o di pomodoro rimangano per lungo tempo a contatto delle superfici.

AVVERTENZE:
nel rimontare i componenti si prega di attenersi alle sottonotate raccomandazioni:

- ***verificare che le fessurazioni delle teste bruciatori "T" (fig. 6) non siano otturate da corpi estranei.***
- ***Assicurarsi che il coperchietto smaltato "C" (fig. 6) sia posizionato correttamente sulla testa bruciatore. Questa condizione può ritenersi soddisfatta quando il coperchietto posizionato sulla testa risulti perfettamente stabile.***
- ***La posizione esatta della griglia è definita dagli angoli arrotondati da posizionare verso il bordo laterale del piano.***
- ***Se la manovra di apertura e chiusura di qualche rubinetto è difficoltosa, non forzare, ma richiedere con urgenza l'intervento dell'assistenza tecnica.***
- ***Non usare getti di vapore per la pulizia dell'apparecchio.***

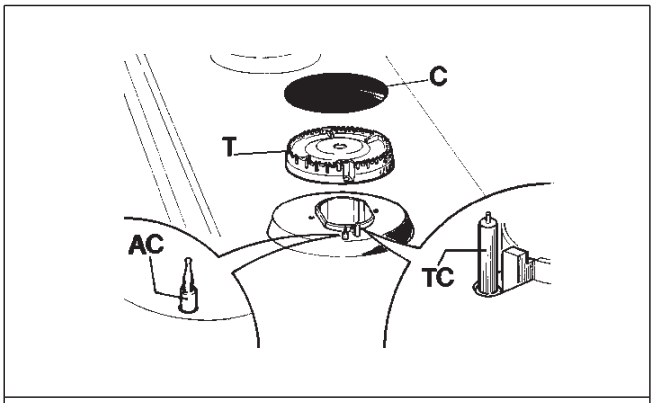

FIG. 6

IT

INSTALLAZIONE

NOTIZIE TECNICHE DEDICATE AI SIGNORI INSTALLATORI

L'installazione, tutte le regolazioni, le trasformazioni e le manutenzioni elencate in questa parte devono essere eseguite esclusivamente da personale qualificato (legge n° 46 e D.P.R. 447).

Una errata installazione può causare danni a persone, animali o cose, nei confronti dei quali il costruttore non può essere considerato responsabile.

I dispositivi di sicurezza o di regolazione automatica degli apparecchi durante la vita dell'impianto potranno essere modificati solamente dal costruttore o dal fornitore debitamente autorizzato.

3) INSERIMENTO PIANO

Dopo aver tolto l'imballo esterno e gli imballi interni delle varie parti mobili, assicurarsi dell'integrità del piano. In caso di dubbio non utilizzare l'apparecchio e rivolgersi a personale qualificato.

Gli elementi dell'imballaggio (cartone, sacchetti, polistirolo espanso, chiodi...) non devono essere lasciati alla portata dei bambini in quanto potenziali fonti di pericolo.

Si deve praticare nel piano del mobile componibile una apertura per l'incasso delle dimensioni espresse in mm indicate nella fig. 7, curando che siano rispettate le distanze critiche tra il piano, le pareti laterali, la parete posteriore e quella superiore (vedi fig. 7 e 8).

L'apparecchio deve classificarsi in classe 3 ed è pertanto soggetto a tutte le prescrizioni previste dalle norme per tali apparecchi.

4) FISSAGGIO DEL PIANO

Il piano è corredato di una speciale guarnizione al fine di evitare qualsiasi infiltrazione di liquido nel mobile. Per applicare correttamente questa guarnizione, si prega di attenersi scrupolosamente a quanto specificato più sotto:

- staccare le striscie della guarnizione dal loro supporto curando che la protezione trasparente rimanga attaccata alla guarnizione stessa.
- Rovesciare il piano e posizionare correttamente la guarnizione "E" (fig. 9) sotto il bordo del piano, in modo che il lato esterno della guarnizione stessa combaci perfettamente con il bordo perimetrale esterno del piano. Le estremità delle striscie devono combaciare senza sormontarsi.
- Fare aderire al piano la guarnizione in modo uniforme e sicuro, pressandola con le dita, quindi, togliere la striscia di carta protettiva della guarnizione e posizionare il piano nel foro praticato sul mobile.
- Bloccarlo con le apposite staffette "S", avendo cura di infilare la parte sporgente nella feritoia "H" ricavata sul fondo e avvitando la vite "F" fino a che la staffetta "S" non blocchi sul top (vedi fig. 10).
- L'eventuale parete (sinistra o destra) che supera in altezza il piano di lavoro dovrà trovarsi ad una distanza minima dalla sfondatura come riportato in colonna e nella tabella.
- Al fine di evitare possibili contatti accidentali con la superficie della scatola del piano surriscaldata durante il funzionamento dello stesso, necessita applicare una separazione in legno bloccata da viti ad una distanza minima di 60 mm dal top (fig. 7).

MISURE DA RISPETTARE (in mm)

	A	B	C	D	E
4F (60)	553	473	67.5	59.5	100 min.
5F (70)	553	473	67.5	59.5	175 min.
5F (90)	833	475	62.5	62.5	73.5 min.

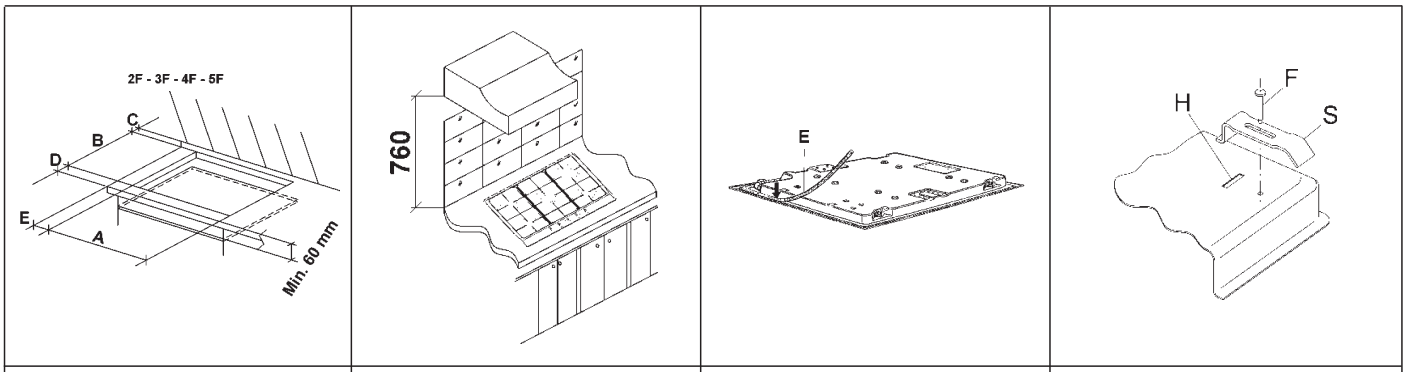

FIG. 7	FIG. 8	FIG. 9	FIG. 10

IT

INSTALLAZIONE

IMPORTANTI PRESCRIZIONI D'INSTALLAZIONE

Si segnala all'installatore che le eventuali pareti laterali non devono superare in altezza il piano di cottura. Inoltre la parete posteriore e le superfici adiacenti e circostanti al piano devono resistere ad una sovratemperatura di 65K.

Il collante che unisce il laminato plastico al mobile, deve resistere a temperature non inferiori a 150° C per evitare lo scollaggio del rivestimento stesso.

L'installazione dell'apparecchio deve essere conforme a quanto prescritto dalle norme UNI 7129 e 7131.

Questo apparecchio non è collegato ad un dispositivo d'evacuazione dei prodotti della combustione. Esso deve pertanto essere collegato conformemente alle regole d'installazione più sopra menzionate. Particolare attenzione si dovrà prestare alle sottonotate disposizioni applicabili in materia di ventilazione e di aerazione.

5) VENTILAZIONE LOCALI

E' indispensabile che il locale dove viene installato l'apparecchio sia permanentemente ventilato per garantire un corretto funzionamento dello stesso. La quantità d'aria necessaria è quella richiesta dalla regolare combustione del gas e dalla ventilazione del locale il cui volume non potrà essere inferiore a 20 m^3. L'afflusso naturale dell'aria deve avvenire per via diretta attraverso aperture permanenti praticate sulle pareti del locale da ventilare che danno verso l'esterno con una sezione minima di 100 cm^2 (vedi fig. 3). Queste aperture devono essere realizzate in modo che non possano essere ostruite.

E' consentita anche la ventilazione indiretta mediante prelievo dell'aria da locali attigui a quello da ventilare, rispettando tassativamente quanto prescritto dalle norme UNI 7129 e 7131.

ATTENZIONE: se i bruciatori del piano lavoro sono privi della termocoppia di sicurezza, l'apertura di ventilazione deve avere una sezione minima di 200 cm^2.

6) UBICAZIONE ED AERAZIONE

Gli apparecchi di cottura a gas devono sempre scaricare i prodotti della combustione a mezzo cappe collegate a camini, a canne fumarie o direttamente all'esterno (vedi fig. 4). In caso non esista la possibilità di applicazione della cappa, è tollerato l'utilizzo di un ventilatore installato su finestra o su parete affacciata all'esterno, da mettere in funzione contemporaneamente all'apparecchio (vedi fig. 5), purché siano tassativamente rispettate le disposizioni riguardanti la ventilazione elencate nelle norme UNI 7129 e 7131.

7) ALLACCIAMENTO GAS

Prima di collegare l'apparecchio accertarsi che i dati dell'etichetta segnaletica applicata nella parte inferiore del cassone siano compatibili a quelli della rete di distribuzione gas.

Un'etichetta stampata di questo libretto ed una applicata sulla parte inferiore del cassone, indica le condizioni di regolazione dell'apparecchio: tipo di gas e la pressione d'esercizio.

Quando il gas viene distribuito a mezzo canalizzazione, l'apparecchio deve essere allacciato all'impianto di adduzione gas:

- con tubo metallico rigido d'acciaio a norme UNI 8863, le cui giunzioni devono essere realizzate mediante raccordi filettati conformemente alla norma UNI EN 10226.
- Con tubo di rame a norma UNI 6507 serie B, le cui giunzioni devono essere realizzate mediante raccordi a tenuta meccanica a norma UNI 8050.
- Con tubo flessibile di acciaio inossidabile a parete continua, secondo la norma UNI-EN 14800, con estensione massima di 2 metri e guarnizioni di tenuta conformi alla norma UNI 9264. Questo tubo deve essere installato in maniera che non possa venire in contatto con parti mobili del modulo d'incasso (per esempio cassetti) e non deve attraversare vani che possono venire stipati.

Quando il gas viene erogato direttamente da una bombola, l'apparecchio, alimentato con un regolatore di pressione conforme alla norma UNI-EN 12864, deve essere allacciato:

- con tubo di rame a norma UNI 6507 serie B, le cui giunzioni devono essere realizzate mediante raccordi a tenuta meccanica a norma UNI 8050.
- Con tubi flessibili di acciaio inossidabile a parete continua, secondo la norma UNI-EN 14800, con estensione massima di 2 metri e guarnizioni di tenuta conformi a norma UNI 9264. Questo tubo deve essere installato in maniera che non possa venire in contatto con parti mobili del modulo d'incasso (per esempio cassetti) e non deve attraversare vani che possono venire stipati. Si consiglia di applicare sul tubo flessibile lo speciale adattatore, facilmente reperibile sul mercato, per facilitare il collegamento con il portagomma del regolatore di pressione montato sulla bombola.

Ad allacciamento ultimato verificate la perfetta tenuta utilizzando una soluzione saponosa e mai una fiamma.

AVVERTENZE:

si rammenta che il raccordo di entrata gas dell'apparecchio è filettato 1/2'' gas conico maschio a norme UNI EN 10226.

L'apparecchio è conforme alle prescrizioni delle sottonotate Direttive Europee:

- CEE 90/396 + 93/68 relative alla sicurezza gas.

IT

8) ALLACCIAMENTO ELETTRICO

Il collegamento elettrico deve essere eseguito in conformità con le norme e le disposizioni di legge in vigore.

Prima di effettuare l'allacciamento, verificare che:

- la portata elettrica dell'impianto e delle prese di corrente siano adeguate alla potenza massima dell'apparecchio (vedi etichetta segnaletica applicata nella parte inferiore del cassone).
- La presa o l'impianto sia munito di un efficace collegamento a terra secondo le norme e le disposizioni di legge attualmente in vigore. Si declina ogni responsabilità per l'inosservanza di queste disposizioni.

Quando il collegamento alla rete d'alimentazione è effettuato tramite presa:

- applicare al cavo d'alimentazione "C" se sprovvisto (vedi fig. 11) una spina normalizzata adatta al carico indicato sull'etichetta segnaletica.
- Allacciare i cavetti secondo lo schema della fig. 11 avendo cura di rispettare le sottonotate rispondenze:

lettera L (fase) = cavetto colore marrone;

lettera N (neutro) = cavetto colore blu;

simbolo terra ⏚ = cavetto colore verde-giallo.

- Il cavo d'alimentazione deve essere posizionato in modo che non raggiunga in nessun punto una sovratemperatura di 65K.
- Non utilizzare per il collegamento riduzioni, adattatori o derivatori in quanto potrebbero provocare falsi contatti con conseguenti pericolosi surriscaldamenti.
- Ad incasso avvenuto la presa deve essere accessibile.

Quando il collegamento è effettuato direttamente alla rete elettrica:

- interporre tra l'apparecchio e la rete un interruttore onnipolare, dimensionato al carico dell'apparecchio, secondo le norme di installazione vigenti.
- Ricordare che il cavo di terra non deve essere interrotto dall'interruttore.
- Per una maggiore sicurezza, il collegamento elettrico può essere anche protetto con un interruttore differenziale ad alta sensibilità.

Si raccomanda vivamente di fissare l'apposito cavetto di terra colorato verde-giallo ad un efficiente impianto di terra.

AVVERTENZE:

inoltre le pareti e le superfici adiacenti e circostanti al piano devono resistere ad una sovratemperatura di 65K.

Tutti i nostri apparecchi sono progettati e costruiti secondo le norme europee EN 60 335-1, EN 60 335-2-6 e EN 60 335-2-102 più relativi emendamenti.

L'apparecchio è conforme alle prescrizioni delle Direttive Europee:

- ***CEE 2004/108/CE relativa alla compatibilità elettromagnetica.***
- ***CEE 2006/95 relativa alla sicurezza elettrica.***

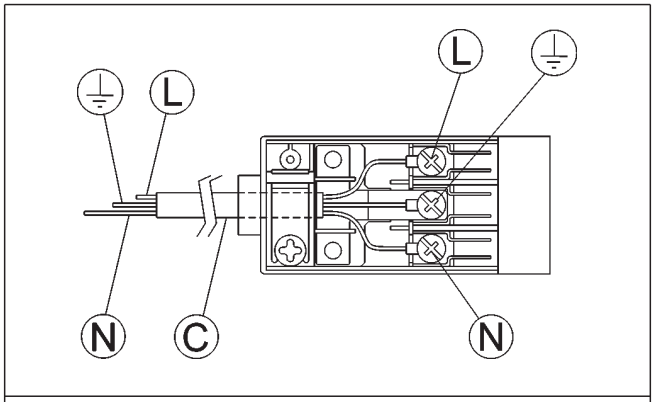

FIG. 11

IT

9) INSTALLAZIONE APPARECCHI DOTATI DI ACCENSIONE A BATTERIA

Dopo aver tolto l'imballo esterno e gli imballi interni delle varie parti mobili, assicurarsi dell'integrità del piano. In caso di dubbio non utilizzare l'apparecchio e rivolgersi a personale qualificato.

Gli elementi dell'imballaggio (cartone, sacchetti, polistirolo espanso, chiodi...) non devono essere lasciati alla portata dei bambini in quanto potenziali fonti di pericolo.

Si deve praticare nel piano del mobile componibile una apertura per l'incasso delle dimensioni espresse in mm indicate nella fig. 7, curando che siano rispettate le distanze critiche tra il piano, le pareti laterali, la parete posteriore e quella superiore (vedi fig. 7 e 8).

L'apparecchio deve classificarsi in classe 3 ed è pertanto soggetto a tutte le prescrizioni previste dalle norme per tali apparecchi.

10) FISSAGGIO DEL PIANO

Il piano è corredato di una speciale guarnizione al fine di evitare qualsiasi infiltrazione di liquido nel mobile. Per applicare correttamente questa guarnizione, si prega di attenersi scrupolosamente a quanto specificato più sotto:

- staccare le striscie della guarnizione dal loro supporto curando che la protezione trasparente rimanga attaccata alla guarnizione stessa.
- Rovesciare il piano e posizionare correttamente la guarnizione "E" (fig. 9) sotto il bordo del piano, in modo che il lato esterno della guarnizione stessa combaci perfettamente con il bordo perimetrale esterno del piano. Le estremità delle striscie devono combaciare senza sormontarsi.
- Svitare il tappo dell'accensione "T" (vedi fig. 12) ed inserire una batteria da 1.5 V (non fornita con l'apparecchio) con la polarità "+" rivolta verso l'interno. Riavvitare il tappo.
- Fare aderire al piano la guarnizione in modo uniforme e sicuro, pressandola con le dita, quindi, togliere la striscia di carta protettiva della guarnizione e posizionare il piano nel foro praticato sul mobile.
- Bloccarlo con le apposite staffette "S", avendo cura di infilare la parte sporgente nella feritoia "H" ricavata sul fondo e avvitando la vite "F" fino a che la staffetta "S" non blocchi sul top (vedi fig. 10).
- L'eventuale parete (sinistra o destra) che supera in altezza il piano di lavoro dovrà trovarsi ad una distanza minima dalla sfondatura come riportato in colonna e nella tabella.
- Al fine di evitare possibili contatti accidentali con la superficie della scatola del piano surriscaldata durante il funzionamento dello stesso, necessita applicare una separazione in legno bloccata da viti ad una distanza minima di 60 mm dal top (fig. 7).

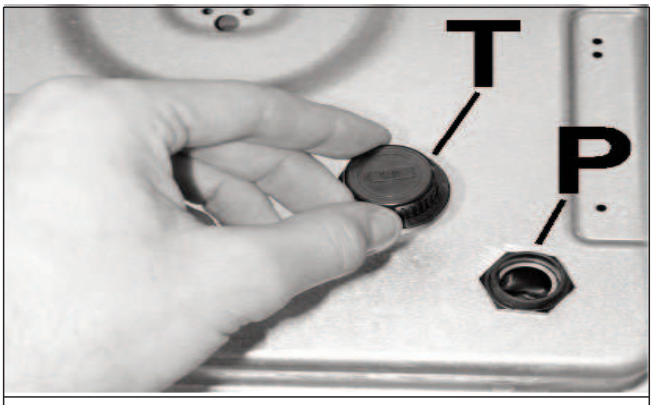

FIG. 12

IT

REGOLAZIONI

Prima di eseguire qualsiasi regolazione togliere corrente all'apparecchio.
Al termine delle regolazioni o preregolazioni, le eventuali sigillature devono essere ripristinate dal tecnico.
La regolazione dell'aria primaria sui nostri bruciatori non è necessaria.

11) RUBINETTI

Regolazione del "Minimo":

- accendere il bruciatore e mettere la manopola sulla posizione di "Minimo" (fiamma piccola fig. 1).
- Togliere la manopola "M" (fig. 13) del rubinetto fissata per semplice pressione sull'astina dello stesso.
- Introdurre un piccolo cacciavite "D" nel foro "C" (fig. 13) e girare a destra o a sinistra la vite di strozzamento fino a che la fiamma del bruciatore sia regolata convenientemente al " Minimo".

Assicurarsi che passando velocemente dalla posizione di "Massimo" alla posizione di "Minimo" la fiamma non si spenga.

Resta inteso che la regolazione suddetta va eseguita soltanto con bruciatori funzionanti a G20, mentre con bruciatori funzionanti a G30 o G31 la vite deve essere bloccata a fondo (ruotando in senso orario).

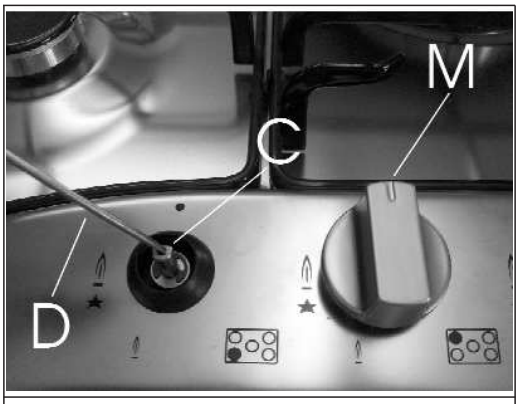

FIG. 13

IT

TRASFORMAZIONI

12) SOSTITUZIONE UGELLI

I bruciatori sono adattabili ai diversi gas montando gli ugelli corrispondenti al gas d'utilizzazione. Per fare questo è necessario togliere le teste dei bruciatori e con una chiave diritta "B", svitare l'ugello "A" (vedi fig. 14) e sostituirlo con un ugello corrispondente al gas d'utilizzazione.
Si consiglia di bloccare energicamente l'ugello.
Dopo aver eseguito le suddette sostituzioni, il tecnico dovrà procedere alla regolazione dei bruciatori come descritto nel paragrafo 11, sigillare gli eventuali organi di regolazione o preregolazione ed applicare sull'apparecchio, in sostituzione di quella esistente, l'etichetta corrispondente alla nuova regolazione gas effettuata sull'apparecchio. Questa etichetta è contenuta nella busta degli ugelli di ricambio.
La busta contenente gli iniettori e le etichette può essere inclusa nella dotazione o disponibile c/o il centro assistenza autorizzato.
Per comodità dell'installatore riportiamo più sotto una tabella con le portate, le portate termiche dei bruciatori, il diametro degli ugelli e la pressione di esercizio per i vari gas.

DISPOSIZIONE DEI BRUCIATORI

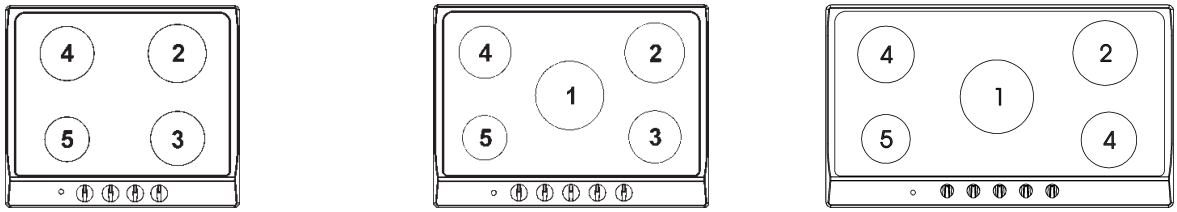

TABELLA

BRUCIATORI		GAS	PRESSIONE DI ESERCIZIO	PORTATA TERMICA		DIAMETRO UGELLO	PORTATA TERMICA (W)	
N°	DENOMINAZIONE		mbar	g/h	l/h	1/100 mm	Min.	Max.
1	TRIPLA CORONA	G 30 - BUTANO G 31 - PROPANO G 20 - NATURALE	28 - 30 37 20	225 222	 295	90 90 121 Y	1400 1400 1400	3100 3100 3100
2	RAPIDO	G 30 - BUTANO G 31 - PROPANO G 20 - NATURALE	28 - 30 37 20	204 200	 267	83 83 117 S	800 800 800	2800 2800 2800
3	SEMIRAPIDO RIDOTTO	G 30 - BUTANO G 31 - PROPANO G 20 - NATURALE	28 - 30 37 20	102 100	 133	58 58 85 Y	500 500 500	1400 1400 1400
4	SEMIRAPIDO	G 30 - BUTANO G 31 - PROPANO G 20 - NATURALE	28 - 30 37 20	127 125	 167	65 65 97 Z	500 500 500	1750 1750 1750
5	AUSILIARIO	G 30 - BUTANO G 31 - PROPANO G 20 - NATURALE	28 - 30 37 20	73 71	 95	50 50 72 X	400 400 400	1000 1000 1000

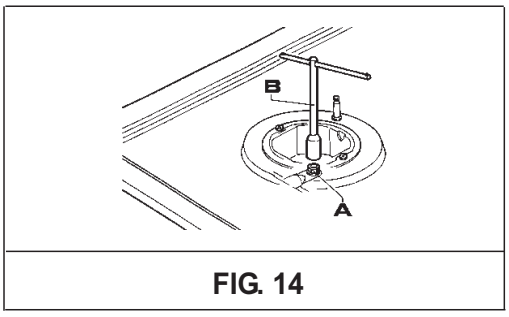

FIG. 14

IT

MANUTENZIONE

Prima d'effettuare qualsiasi operazione di manutenzione, disinserire l'apparecchio dalla rete d'alimentazione gas ed elettrica.

13) SOSTITUZIONE DEI COMPONENTI

Per sostituire i componenti alloggiati all'interno dell'apparecchio bisogna togliere le griglie ed i corpi bruciatore dalla parte superiore del piano di lavoro. Quindi rimuovere le viti "V" di fissaggio dei bruciatori (fig. 15) e le manopole comando fissate per semplice pressione, in modo da poter sfilare il piano di lavoro.

Dopo aver eseguito le operazioni indicate sopra, si possono sostituire i bruciatori (fig. 16), i rubinetti (fig. 17) ed i componenti elettrici (fig. 18).

Si consiglia di cambiare la guarnizione "D" tutte le volte che si sostituisce un rubinetto, al fine di assicurare una perfetta tenuta tra il corpo e la rampa.

Ingrassaggio dei rubinetti (vedi fig. 19 - 20)

Se la manovra di un rubinetto diventa dura, senza aspettare altro tempo bisogna ingrassarlo seguendo le sottonotate istruzioni:

- smontare il corpo rubinetto.
- Pulire il cono ed il suo alloggiamento con uno straccio imbevuto di diluente.
- Ingrassare leggermente il cono con l'apposito grasso.
- Introdurre il cono, manovrarlo più volte, estrarlo di nuovo, togliere il grasso superfluo e assicurarsi che i passaggi del gas non siano otturati.
- Rimontare tutti i pezzi nell'ordine inverso dello smontaggio.
- Il controllo della tenuta deve essere effettuato con l'ausilio di acqua saponata; ***l'uso di una fiamma è vietato.***

Per facilitare il lavoro del manutentore riportiamo, nella pagina successiva, una tabella con i tipi e le sezioni dei cavi d'alimentazione e la potenza dei componenti elettrici.

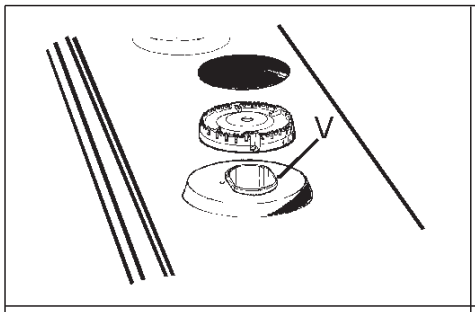

FIG. 15

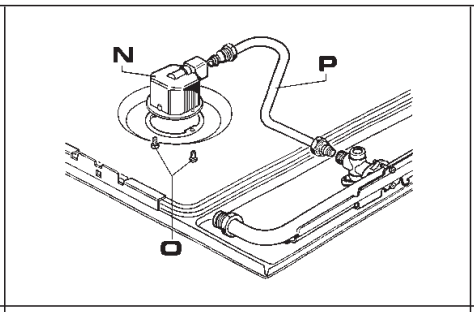

FIG. 16

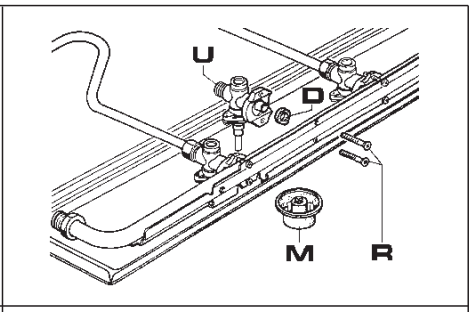

FIG. 17

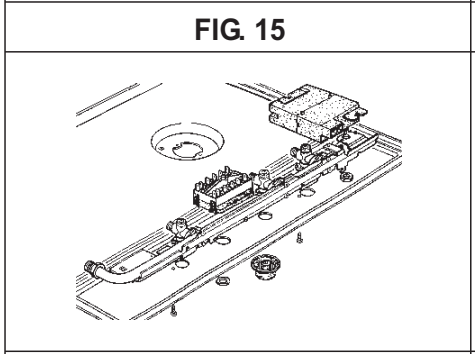

FIG. 18

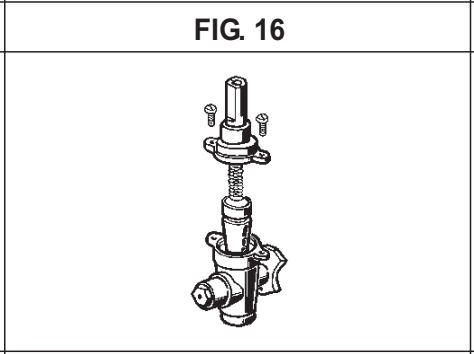

FIG. 19

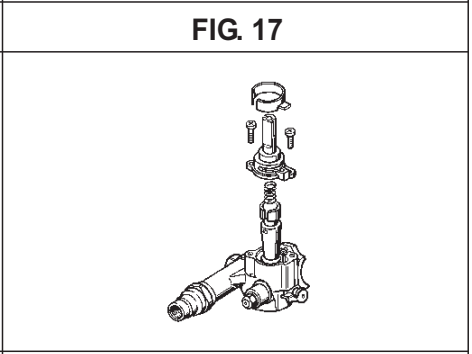

FIG. 20

IT

14) SOSTITUZIONE DELLA BATTERIA

Per sostituire la batteria (vedi fig. 21) seguire le seguenti istruzioni:

- togliere il tappo “T” e rimuovere la batteria esaurita.
- Inserire una nuova batteria da 1.5 V. La polarità “+” deve essere rivolta verso l’interno.
- Riavvitare il tappo “T”.
- Rimontare tutte le parti mobili.

AVVERTENZA:
le batterie contengono materiali dannosi per il nostro ambiente. E’ quindi necessario gettarle negli appositi contenitori.
Nel caso si elimini il piano, ricordarsi di togliere tutte le batterie.

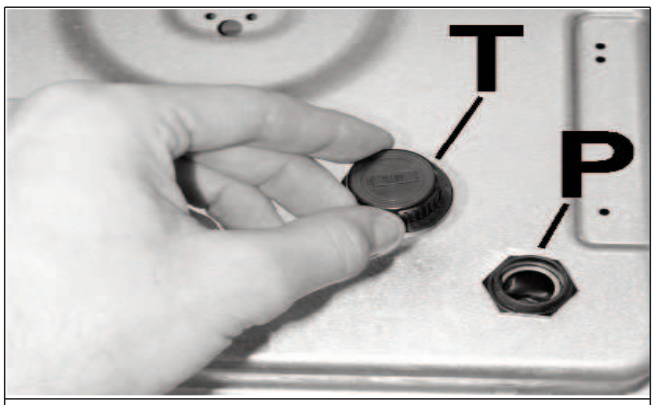

FIG. 21

MANUTENZIONE

TIPI E SEZIONI DEI CAVI DI ALIMENTAZIONE

TIPO DI PIANO	TIPO DI CAVO	ALIMENTAZIONE MONOFASE
Piano a gas	H05 RR - F	Sezione 3 x 0.75 mm^2

ATTENZIONE!!!
Nel caso di sostituzione del cavo di alimentazione, l'installatore dovrà tenere il conduttore di terra più lungo rispetto ai conduttori di fase (vedi fig. 22) ed inoltre dovrà rispettare le avvertenze indicate nel paragrafo 8.

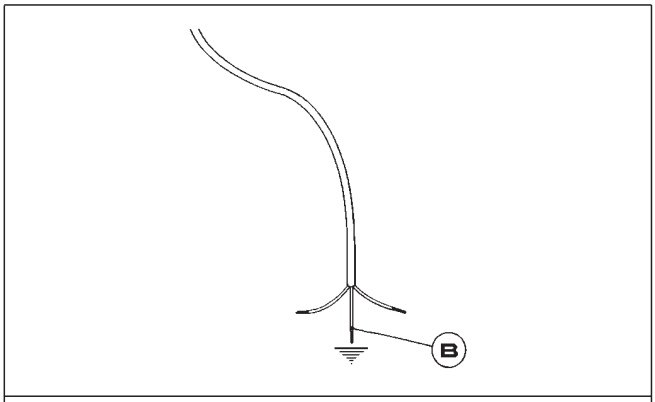

FIG. 22

IT

DATI TECNICI RIPORTATI SULL'ETICHETTA SEGNALETICA

4 FUOCHI (60)

CATEGORIA = II_{2H3+}

G 30 - BUTANO = 28 - 30 mbar
G 31 - PROPANO = 37 mbar
G 20 - NATURALE = 20 mbar

Σ Qn Gas Naturale = 6.95 kW
Σ Qn GPL = 506 g/h

TENSIONE = 230 - 240 V~
FREQUENZA = 50/60 Hz

5 FUOCHI (70)

CATEGORIA = II_{2H3+}

G 30 - BUTANO = 28 - 30 mbar
G 31 - PROPANO = 37 mbar
G 20 - NATURALE = 20 mbar

Σ Qn Gas Naturale = 10.05 kW
Σ Qn GPL = 731 g/h

TENSIONE = 230 - 240 V~
FREQUENZA = 50/60 Hz

5 FUOCHI (90)

CATEGORIA = II_{2H3+}

G 30 - BUTANO = 28 - 30 mbar
G 31 - PROPANO = 37 mbar
G 20 - NATURALE = 20 mbar

Σ Qn Gas Naturale = 10.40 kW
Σ Qn GPL = 756 g/h

TENSIONE = 230 - 240 V~
FREQUENZA = 50/60 Hz

4 FUOCHI (60) C/BATTERIA

CATEGORIA = II_{2H3+}

G 30 - BUTANO = 28 - 30 mbar
G 31 - PROPANO = 37 mbar
G 20 - NATURALE = 20 mbar

Σ Qn Gas Naturale = 6.95 kW
Σ Qn GPL = 506 g/h

VOLTAGGIO = 1.5 V DC

5 FUOCHI (70) C/BATTERIA

CATEGORIA = II_{2H3+}

G 30 - BUTANO = 28 - 30 mbar
G 31 - PROPANO = 37 mbar
G 20 - NATURALE = 20 mbar

Σ Qn Gas Naturale = 10.05 kW
Σ Qn GPL = 731 g/h

VOLTAGGIO = 1.5 V DC

5 FUOCHI (90) C/BATTERIA

CATEGORIA = II_{2H3+}

G 30 - BUTANO = 28 - 30 mbar
G 31 - PROPANO = 37 mbar
G 20 - NATURALE = 20 mbar

Σ Qn Gas Naturale = 10.40 kW
Σ Qn GPL = 756 g/h

VOLTAGGIO = 1.5 V DC

DATI TECNICI DELLA REGOLAZIONE GAS DELL'APPARECCHIO

Questo apparecchio può essere installato e funzionare solo in locali permanentemente ventilati secondo le norme UNI 7129 e 7131. Per collegare alla rete di distribuzione del gas usare tubi metallici rigidi o tubi metallici flessibili conformi alla norma UNI EN 14800. Consultare il libretto d'istruzioni prima d'installare questo apparecchio. Questo apparecchio è regolato per funzionare a: **G20 (2H) 20 mbar** IT	Denna apparat får endast installeras och användas i lokaler med permanent ventilation enligt gällande föreskrifter. Läs bruksanvisningen noga innan apparaten installeras. Denna apparat är inställd för drift med: **G20 (2H) 20 mbar** SE	Dette apparatet kan kun installeres og brukes i kontinuerlig ventilerte lokaler i henhold til gjeldende normer. For kobling til gassnettet bruk stive rør eller fleksible metallrør i overensstemmelse med gjeldende norm. Les bruksanvisningen før du installerer apparatet. Dette apparatet er regulert for å fungere ved: **G20 (2H) 20 mbar** NO	Dette apparat må kun installeres og anvendes i lokaler med permanent ventilering i henhold til gældende regler på området. Tilslutning til gasnettet skal ske ved anvendelse af faste eller fleksible metalrør i overensstemmelse med gældende normer. Læs venligst brugsvejledningen før installation af dette apparat. Dette apparat er reguleret til brug med naturgas: **G20 (2H) 20 mbar** DK	Η συσκευή αυτή μπορεί να εγκατασταθεί και να λειτουργεί μόνο σε χώρους διαρκώς αεριζόμενους σύμφωνα με τον κανονισμό. Συμβουλευτείτε το εγχειρίδιο οδηγιών πριν την εγκατάσταση της συσκευής αυτής. Για άλλο τύπο αερίου εφαρμόστε ό,τι αναφέρεται στο εγχειρίδιο οδηγιών. Η συσκευή αυτή έχει ρυθμιστεί για να λειτουργεί σε: **G20 (2H) 20 mbar** GR
Spotřebič musí být instalován pouze autorizovaným pracovníkem. Tento spotřebič musí být instalován v souladu s platnými předpisy a jeho použití se připouští pouze v dobře větraném prostoru. Před instalováním a používáním spotřebiče se seznamte s návodem. Tento spotřebič je nastaven na zemní plyn skupiny H a vstupní přetlak: **G20 (2H) 20 mbar** CZ	Spotrebič musí byť inštalovaný iba autorizovaným pracovníkom. Tento spotrebič musí byť inštalovaný v súlade s platnými predpismi a môže byť použitý iba v dobre vetranom priestore. Pred inštaláciou a používaním spotrebiča si pozorne prečítajte návod. Tento spotrebič je nastavený na zemný plyn H a vstupný pretlak: **G20 (2H) 20 mbar** SK	Bu cihaz yürürlükteki yönetmeliklere uygun olarak ve sadece iyi havalandırılmış yerlerde tahsis edilmelidir. Bu cihazı kurmadan veya kullanmadan önce talimatları okuyunuz. Farklı tipte gazlar için, kullanma kılavuzunda belirtilen açıklamalara başvurunuz. Bu cihaz aşağıda tipi belirtilen gaz ile çalışması için ayarlanmıştır: **G20 (2H) 20 mbar** TR	Acest aparat poate fi instalat si functiona doar in locuri permanent ventilate , asa cum prevad normele în vigoare. Pentru a conecta aparatul la reteaua de gaz, trebuie sa folositi tuburi metalice rigide sau tuburi metalice flexibile, in conformitate cu dispozitiile normativului în vigoare. Acest aparat este reglat sa functioneze pentru: **G20 (2H) 20 mbar** RO	Este aparato debe ser montado conforme a los reglamentos vigentes y utilizado solamente en un ambiente adecuadamente aireado. Antes de installar o utilizar el aparato, consultar los manuales de instrucción. Este aparato está regulado para funcionar a: **G20 (2H) 20 mbar** ES
				COD.:0030778 09/08

ASSISTENZA TECNICA E RICAMBI

Questa apparecchiatura, prima di lasciare la fabbrica, è stata collaudata e messa a punto da personale esperto e specializzato, in modo da garantire i migliori risultati di funzionamento.
I ricambi originali si trovano solo presso i nostri Centri di assistenza Tecnica e negozi autorizzati.
Ogni riparazione, o messa a punto che si rendesse in seguito necessaria deve essere fatta con la massima cura ed attenzione da personale qualificato.
Per questo motivo raccomandiamo di rivolgerVi sempre al Concessionario che ha effettuato la vendita od al nostro Centro di Assistenza più vicino specificando la marca, il modello, il numero di serie ed il tipo di inconveniente dell'apparecchiatura in Vostro possesso. I dati relativi sono stampigliati sull'etichetta segnaletica applicata sulla parte inferiore dell'apparecchio e sull'etichetta applicata alla scatola imballo.
Queste informazioni permettono all'assistente tecnico di munirsi degli adeguati pezzi di ricambio e garantire di conseguenza un intervento tempestivo e mirato. Si consiglia di riportare più sotto tali dati in modo da averli sempre a portata di mano:

MARCA: .....

MODELLO: .....

SERIE: .....

IT

RÅD OCH ANVISNINGAR ANGÅENDE ANVÄNDNING, INSTALLATION OCH UNDERHÅLL AV GAS- ELLER KOMBINERADE SPISHÄLLAR AV INBYGGNADSTYP

Käre kund,
Vi vill tacka dig för att ha köpt en av våra produkter.
Vi är säkra på att denna nya, moderna och praktiska utrustning som har tillverkats med material av högsta kvalitet, kommer att uppfylla dina förväntningar och krav på bästa sätt. Denna nya utrustning är enkel att använda, men för att använda den och erhålla bästa möjliga resultat är det viktigt att noga läsa igenom denna bruksanvisning.
Dessa anvisningar gällller endast i de länder vars identifieringssymbol visas på bruksanvisningens omslag och på utrustningens etikett.
Tillverkaren tar inget ansvar för eventuella skador på föremål eller personer som beror på en felaktig installation eller att utrustningen används på ett felaktigt sätt.

KÜPPERSBUSCH HAUSGERÄTE AG
Postfach 10 01 32, D-45801 Gelsenkirchen, Küppersbuschstraße 16, D-45883 Gelsenkirchen
Telefon (02 09) 4 01-0, Telefax (02 09) 4 01-3 03

Küppersbusch

ALLERFEINSTE KÜCHENTECHNIK

MODELL: GMS 6540.0 E - GMS 7551.0 E - GMS 9551.0 E

Tillverkaren tar inget ansvar för eventuella felaktigheter som beror på tryck- eller utskrivningsfel som förekommer i denna bruksanvisning. Dessutom ska nämnas att figurernas utseende endast är ungefärliga. Tillverkaren förbehåller sig rätten att utföra modifieringar på deras produkter som de anser vara nödvändiga eller fördelaktiga, detta gäller även modifieringar som görs i användarens intresse. Eventuella modifieringar utförs utan att påverka utrustningens grundläggande funktions- och säkerhetsegenskaper.

COD. 04037G1KUPNA1 (04037SE) - 29.04.2009

SE

BESKRIVNING AV SPISHÄLLAR

TYP: PCFZD 60 N - PCFZD 60 V	TYP: PCFZD 70 N - PCFZD 70 V
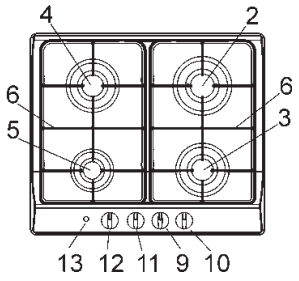	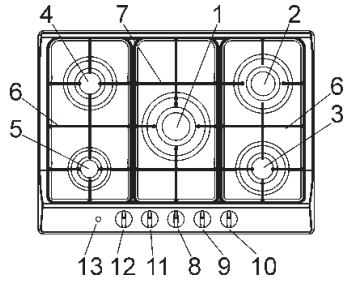
TYP: PCFZ 90 N - PCFZ 90 V	
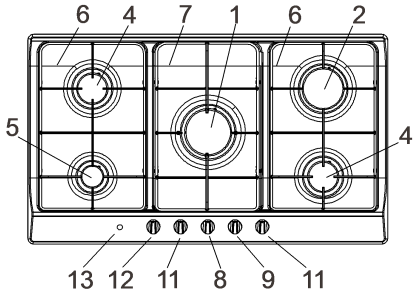	

1 Trippelbrännare	på 3100 W
2 Snabbrännare	på 2800 W
3 Halvsnabb brännare foyer	på 1400 W
4 Halvsnabb brännare	på 1750 W
5 Hjälpbrännare	på 1000 W
6 Galler av emaljerat stål för 2 brännare	
7 Mittengaller av stål	
8 Vred för brännare nr. 1	
9 Vred för brännare nr. 2	
10 Vred för brännare nr. 3	
11 Vred för brännare nr. 4	
12 Vred för brännare nr. 5	
13 Knapp för elektrisk tändning	

Observera! Denna utrustning är avsedd för att användas i hemmet av privatpersoner.

SE

ANVÄNDNING

1) BRÄNNARE

På frontpanelen ovanför varje vred finns ett schema inpräglat där respektive brännare för vredet markeras. Öppna kranen för gasnätet eller gastuben och tänd sedan brännarna enligt beskrivningen nedan:

- manuell tändning

Tryck ned och vrid vredet moturs för önskad brännare till läget max. (stor låga fig. 1) och för en tänd tändsticka intill brännaren.

- Elektrisk tändning

Tryck ned och vrid vredet moturs för önskad brännare till läget max. (stor låga fig. 1). Tryck sedan ned och släpp upp tändningsknappen “E”.

- Elektrisk automatisk tändning

Tryck ned och vrid vredet moturs för önskad brännare till läget max. (stor låga fig. 1). Tryck sedan ned vredet till botten.

- Tändning med brännare försedda med termoelement

Gör på följande sätt för brännare försedda med säkerhetsvärmeelement: Tryck ned och vrid vredet moturs för önskad brännare till läget max. (stor låga fig. 1) där du känner ett stopp. Tryck sedan ned vredet och upprepa föregående moment.

Håll vredet nedtryckt i cirka 10 sekunder efter att lågan har tänts.

Hur brännarna ska användas

Ta hänsyn till anvisningarna nedan för maximal effekt till minimal gasförbrukning:

- använd kastruller som är lämpliga för brännaren som används (se följande tabell och fig. 2).
- När kokpunkten nås, vrid vredet till minimiläget (liten låga fig. 1).
- Använd alltid kastruller med lock.
- Använd endast behållare med platt botten.

Brännare	*Effekter W*	*Ø Kastruller (cm)*
Trippelbrännare	3100	24 ÷ 26
Snabb	2800	20 ÷ 22
Halvsnabb foyer	1400	16 ÷ 18
Halvsnabb	1750	16 ÷ 18
Hjälpbrännare	1000	10 ÷ 14

SÄKERHETSFÖRESKRIFTER:

- ***brännare med termoelement ska endast tändas när vredet är i maximiläget (stor låga fig. 1).***
- ***Om elektricitet saknas kan brännarna tändas med tändstickor.***
- ***Lämna inte utrustningen utan uppsikt när brännarna används och var uppmärksam på att inga barn finns i närheten. Var särskilt uppmärksam på att kastrullhandtagen är riktade på ett korrekt sätt och lämna inte spishällen utan uppsikt vid tillagning av mat där oljor eller fett används. Oljor och fetter är lättantändliga.***
- ***Denna utrustning ska inte användas av personer (detta gäller även barn) som har begränsad fysisk eller mental förmåga, eller som saknar erfarenhet av att använda elektrisk utrustning, såvida dess personer inte hålls under uppsikt av vuxna personer som kan ansvara för deras säkerhet. Kontrollera att barn inte leker med utrustningen.***
- ***Använd inte spray i närheten av utrustningen när den används.***
- ***Om spishällen är försedd med ett lock, ska alla matrester på dess yta tas bort innan locket öppnas. Om utrustningen förses med ett lock av glas, kan detta spricka när det värms upp. Stäng av och låt alla brännare svalna innan locket stängs.***
- ***Undvika att använda kokkärl som sticker ut utanför spishällens kant.***

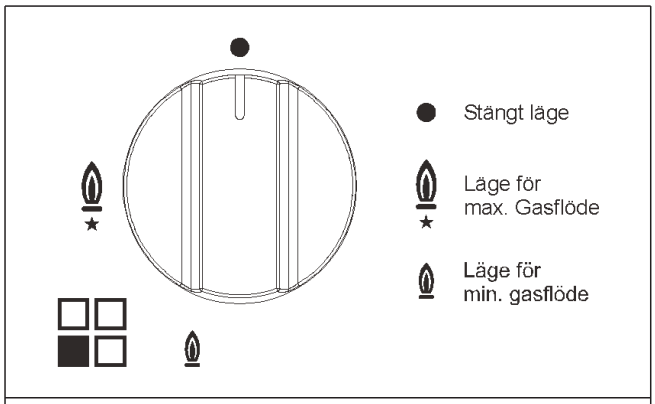

FIG. 1

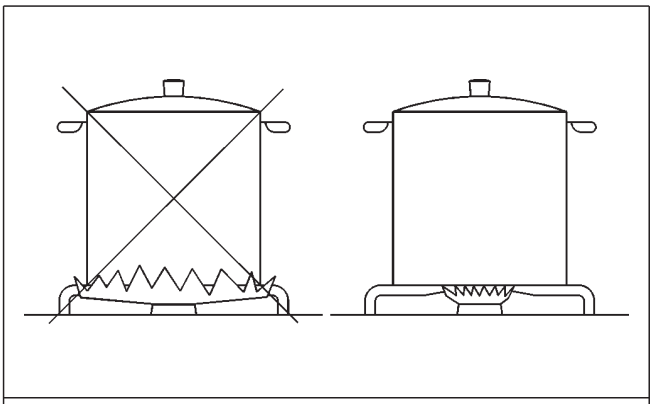

FIG. 2

SE

ANVÄNDNING

Notering:
vid användning av gasutrustning för tillagning av mat bildas värme och fukt i lokalen där utrustningen är installerad. Det är därför viktigt att garantera en god ventilation av lokalen genom att upprätthålla öppningarna fria för den naturliga ventilationen (fig. 3) samt aktivera mekanisk anordning för ventilation (köksfläkt eller annan elektrisk ventilation fig. 4 och fig. 5).
En intensiv och längre tids användning av utrustningen kan kräva extra ventilation, t.ex. genom att öppna ett fönster. Ett ännu effektivare sätt är att öka effekten på köksfläken (om sådan finns).

(*) LUFTINLOPP: SE AVSNITTET ANGÅENDE INSTALLATION (AVSNITT 5 OCH 6)

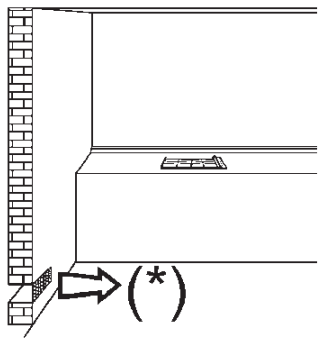

FIG. 3

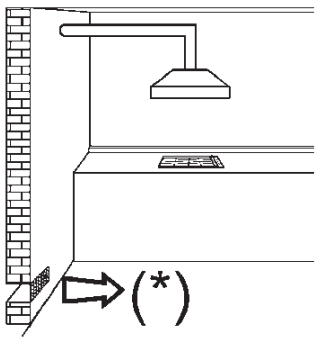

FIG. 4

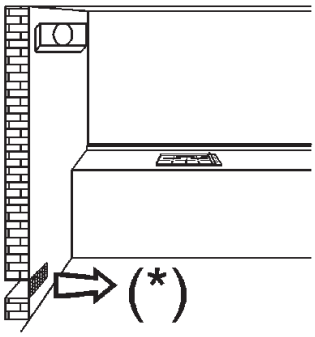

FIG. 5

SE

RENGÖRING

OBSERVERA!
Innan något rengöringsingrepp utförs, koppla från utrustningen från gas- och elnätet.

2) ARBETSPLAN

För att upprätthålla arbetsplanet blankt är det mycket viktigt att rengöra det efter varje användning med ljummet tvålvatten. Skölj sedan och torka av arbetsplanet. På samma sätt ska de emaljerade gallren, de emaljerade brännartoppama "C" och brännarkragama "T" (se fig. 6) rengöras.
Rengöringen ska göras när arbetsplanet och de övriga komponenterna inte längre är varma. Stålull eller andra slipande hjälpmedel samt frätande medel eller spray får inte används. Se till att inte ättika, kaffe, mjölk, saltat vatten eller citron- eller tomatjuice förblir kvar på ytorna under lång tid.

SÄKERHETSFÖRESKRIFTER:
följ anvisningarna nedan vid återmonteringen av komponenterna:
- ***kontrollera att brännarkragarnas springor "T" (fig. 6) inte är igensatta med främmande ämnen.***
- ***Försäkra dig om att den emaljerade brännartoppen "C" (fig. 6) sitter korrekt på brännarkragen. Återmonteringen har utförts på ett korrekt sätt när brännartoppen sitter fullständigt stabilt på brännarkragen.***
- ***Den exakta placeringen av gallret sker genom att placera de avrundade hörnen mot arbetsplanets sidokant.***
- ***Om något av vreden öppnas med svårighet ska ingen kraft används. Kontakta i stället omedelbart teknisk assistans.***
- ***Använd inte ångstrålar för att rengöra utrustningen.***

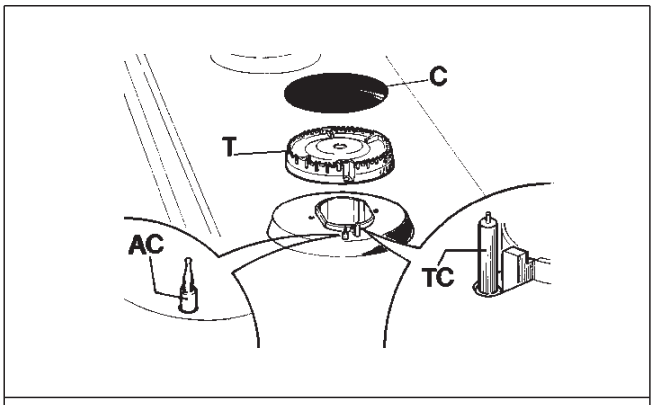

FIG. 6

SE

INSTALLATION

TEKNISKA ANVISNINGAR FÖR INSTALLATÖREN

Installationen, alla regleringar, omvandlingar och underhållsingreppen som anges i detta avsnitt ska endast utföras av en behörig tekniker.

En felaktig installation kan förorsaka skador på personer, djur eller föremål. Tillverkaren avsäger sig allt ansvar vid försummelse av installationsanvisningarna.

Utrusningens säkerhets- och automatiska regleranordningar får endast omvandlas under dess livslängd av tillverkaren eller av en skriftligen auktoriserad återförsäljare.

3) INSÄTTNING AV SPISHÄLLEN

Kontrollera att planet är helt efter att det yttre emballaget och de inre emballagematerialen för de olika komponenterna har tagits bort. Om du är osäker på utrustningens skick ska den inte användas och vänd dig till behörig personal för en bedömning.

Emballagematerialen (kartong, påsar, frigolit, nitar o.s.v.) får inte lämnas inom räckhåll för barn eftersom de kan utgöra en fara för barnen.

Gör en öppning i köksmöbeln för att bygga in spishällen. Måtten anges i mm i fig. 7. Var noga med att respektera avstånden mellan spishällen och sidoväggarna, den bakre väggen och köksfläkten (se fig. 7 och 8).

Utrustningen har klassificerats till klass 3 och uppfyller följaktligen alla föreskrifter som ingår i standard för sådan utrustning.

4) FASTSÄTTNING AV SPISHÄLLEN

Spishällen är försedd med en speciell tätning för att undvika att någon typ av vätska tränger ned i köksmöbeln. Följ noggrant anvisningarna nedan för att montera denna tätning på ett korrekt sätt:

- ta loss remsorna från tätningen. Var uppmärksam på att det genomskinliga skyddet sitter kvar på tätningen.
- Vänd spishällen uppochned och placera tätningen korrekt “E” (fig. 9) under spishällens kant så att tätningens utsida ligger an perfekt mot spishällens yttre kant. Remsornas ändar ska ligga mot varandra utan att de överlappas.
- Se till att tätningen ligger an mot spishällen på ett jämnt och stabilt sätt genom att trycka på den med fingrarna. Ta bort pappersremsan som skyddar tätningen och placera arbetshällen i hålet som har gjorts i köksmöbeln.
- Fäst spishällen med byglarna “S”. Var noga med att sticka in den utstickande delen i springan “H” som finns på botten och skruva fast skruven “F” tills bygeln “S” låser fast mot köksmöbelns arbetsplan (se fig. 10).
- The prospective walls (left or right) that exceed the working table in height must be at a minimum distance from the cutting as mentionned both in the columns and the scheme.
- För att undvika kontakt av misstag med spishällens varma hölje när den används, är det nödvändigt att montera en tvärslå av trä som ska skruvas fast på ett minimiavstånd på 60 mm från köksmöbelns arbetsplan (fig. 7).

MÅTT SOM SKA RESPEKTERAS (i mm)

	A	B	C	D	E
4F (60)	553	473	67.5	59.5	100 min.
5F (70)	553	473	67.5	59.5	175 min.
5F (90)	833	475	62.5	62.5	73.5 min.

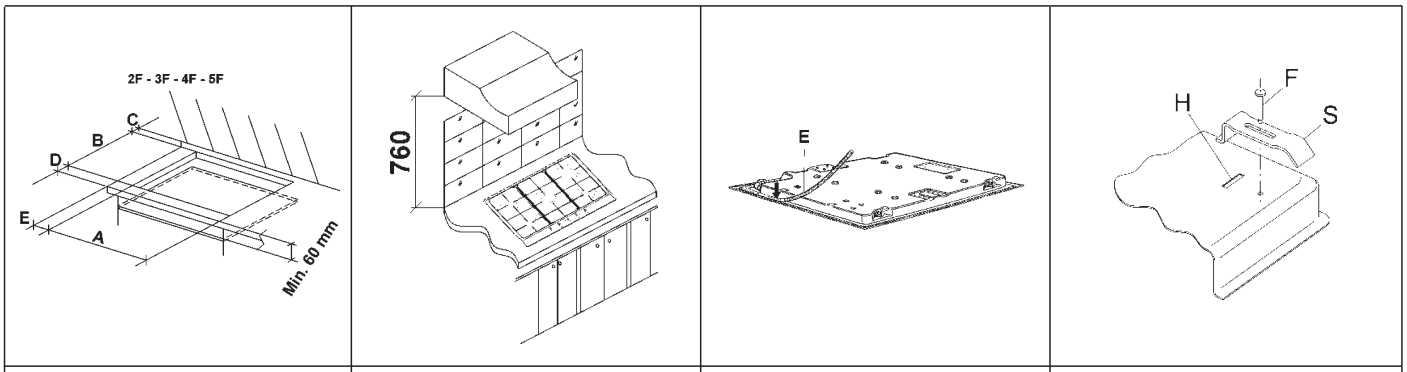

FIG. 7	FIG. 8	FIG. 9	FIG. 10

SE

INSTALLATION

VIKTIGA INSTALLATIONS-FÖRESKRIFTER

Kom ihåg att eventuella sidoväggar inte får överstiga spishällens höjd. Dessutom ska den bakre väggen och andra intilliggande ytor runt spishällen tåla en temperatur på 65K.

Limmet som fäster plastlaminatet i möbeln ska tåla en temperatur på upp till 150° C för att undvika att plastlaminatet inte lossnar.

Installationen av utrustningen ska överensstämma med vad som föreskrivs i gällande standard.

Denna utrustning är inte ansluten till en anordning för bortledning av förbränningsprodukter. Utrustningen ska därför anslutas i enlighet med ovannämnda installationsföreskrifter. Var särskilt uppmärksam på föreskrifterna nedan angående ventilation och luftning.

5) LOKALENS VENTILATION

Det är mycket viktigt att lokalen där utrustningen installeras har en god ventilation för att garantera att den fungerar korrekt. Mängden nödvändig luft för en korrekt förbränning av gasen och för en god ventilation för lokalen får inte vara mindre än 20 m^3. Det naturliga luftflödet ska ske direkt via permanenta öppingar som har gjorts på väggarna i lokalen som ska ventileras. Öppningarna ska leda utomhus och ha ett minimitvärsnitt på 100 cm^2 (se fig. 3). Dessa öppningar ska utföras på ett sådant sätt att de inte kan sättas igen.

Det är även tillåtet med indirekt ventilation genom att luft hämtas från lokaler som ligger intill den lokal som ska ventileras, under förutsättning att gällande föreskrifter respekteras.

OBSERVERA! Om brännarna på spishällen saknar termoelement, ska ventilationsöppningen ha ett minimitvärsnitt på 200 cm^2.

6) PLACERING OCH LUFTNING

Gasutrustning för tillagning av mat ska alltid leda ut förbränningsprodukterna med hjälp av fläktkåpor som är anslutna till skorstenar eller som leder direkt utomhus (se fig. 4). Om det inte är möjligt att installera en fläktkåpa kan i annat fall en fläkt installeras på ett fönster eller en yttervägg som ska aktiveras varje gång som utrustningen används (se fig. 5), under förutsättning att föreskrifterna i gällande standard angående ventilation respekteras.

7) GASANSLUTNING

Innan utrustningen ansluts ska du försäkra dig om att uppgifterna på märketiketten som sitter på spishällens undersida överensstämmer med gasnätets egenskaper.

En etikett som finns i denna bruksanvisning och en andra etikett som sitter på spishällens undersida anger på vilket sätt utrustningen är reglerad: Typen av gas och drifttryck.

Om gasen levereras med hjälp av rörledningar, ska utrustningen anslutas till gasnätet på något av följande tre sätt:

- o med ett metallrör av stål som överensstämmer med gällande föreskrifter. Sammankopplingarna ska göras med gängade rörkopplingar som överensstämmer med standard EN 10226.
- o Med ett kopparrör som överensstämmer med gällande föreskrifter. Sammankopplingarna ska göras med rörkopplingar med mekanisk tätning som överensstämmer med gällande standard.
- o Med ett flexibelt rör av rostfritt stål med kontinuerlig vägg enligt gällande föreskrifter. Röret får vara max. 2 meter långt och tätningspackningarna ska överensstämma med gällande standard. Detta rör ska installeras på ett sådant sätt att det inte kan komma i kontakt med de rörliga delarna på köksmöbeln (t.ex. kökslådor) och ska inte passera rum där mycket folk kan samlas.

När gasen kommer direkt från en gastub, som har en tryckregulator som överensstämmer med gällande standard, ska anslutningen göras på följande sätt:

- o med ett kopparrör som överensstämmer med gällande föreskrifter. Sammankopplingarna ska göras med rörkopplingar med mekanisk tätning som överensstämmer med gällande standard.
- o Med flexibla rör av rostfritt stål med kontinuerlig vägg enligt gällande föreskrifter. Röret får vara max. 2 meter långt och tätningspackningarna ska överensstämma med gällande standard. Detta rör ska installeras på ett sådant sätt att det inte kan komma i kontakt med de rörliga delarna på köksmöbeln (t.ex. kökslådor) och ska inte passera rum där mycket folk kan samlas. Det rekommenderas att montera en speciell adapter på slangen (som säljs i handeln) för att underlätta anslutningen till slanghållaren på tryckregulatorn som sitter på gastuben.

När anslutningen är klar ska du kontrollera med hjälp av en tvållösning att inget läckage förekommer. Använd aldrig en låga.

SÄKERHETSFÖRESKRIFTER:

rörkopplingen för utrustningens gasinlopp är en gängad 1/2" konisk hankoppling som överensstämmer med standard EN 10226.

Utrustningen överensstämmer med föreskrifterna i nedanstående europeiska direktiv:

CEE 90/396 + 93/68 om anordningar för förbränning av gasformiga bränslen.

SE

8) ELANSLUTNING

Elanslutningen ska göras i enlighet med gällande standard och lagstiftning.

Kontrollera följande innan elanslutningen utförs:

- den elektriska kapaciteten för utrustningen och strömuttagen ska vara lämpliga för utrustningens maximala effekt (se märketiketten som sitter på spishällens undersida).
- Uttaget eller utrustningen ska vara försedd med en effektiv jordanslutning i enlighet med gällande standard och lagstiftning. Tillverkaren avsäger sig allt ansvar vid försummelse av dessa föreskrifter.

När anslutningen till elnätet utförs med ett eluttag:

- montera en standardstickkontakt (om sådan saknas) som är lämplig för belastningen som anges på märketiketten till matningskabeln “C” (se fig. 11).
- Anslut trådarna enligt schemat i fig. 11. Respektera respektive anslutningar som beskrivs nedan:

bokstav L (fas) = brun tråd.

Bokstav N (nolla) = blå tråd.

Jordsymbol ⏚ = gulgrön tråd.

- Matningskabeln ska placeras så att den inte vid någon punkt når en temperatur på 65K.
- Använd inte adaptrar eller grenuttag eftersom detta kan leda till överhettning på grund av glappkontakt.
- När inbyggnaden är klar ska det gå att komma åt eluttaget.

När elanslutningen görs direkt till elnätet:

- placera en flerpolig brytare mellan utrustningen och elnätet som är dimensionerad för utrustningen och som har en minimiöppning mellan kontakterna på 3 mm.
- Kom ihåg att jordkabeln inte får avbrytas av brytaren.
- Alternativt kan elanslutningen göras med en högkänslig huvudströmbrytare.

Det rekommenderas att ansluta den därtill avsedda gulgröna jordtråden till ett effektivt jordsystem.

SÄKERHETSFÖRESKRIFTER:

samt att den bakre väggen och andra intilliggande ytor runt spishällen ska tåla en temperatur på 65K.

Alla våra apparater är projekterade och konstruerade enligt de europeiska direktiven EN 60 335-1, EN 60 335-2-6 och EN 60 335-2-102 samt respektive ändringar.

Utrustningen överensstämmer med föreskrifterna i följande europeiska direktiv:

- ***CEE 2004/108/CE om elektromagnetisk kompatibilitet.***
- ***CEE 2006/95 om elektrisk utrustning.***

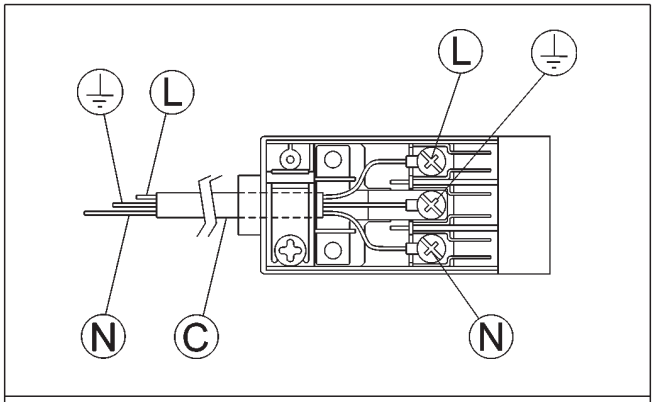

FIG. 11

SE

9) INSTALLATION AV UTRUSTNING FÖRSEDD MED BATTERITÄNDNING

Kontrollera att planet är helt efter att det yttre emballaget och de inre emballagematerialen för de olika komponenterna har tagits bort. Om du är osäker på utrustningens skick ska den inte användas och vänd dig till behörig personal för en bedömning.

Emballagematerialen (kartong, påsar, frigolit, nitar o.s.v.) får inte lämnas inom räckhåll för barn eftersom de kan utgöra en fara för barnen.

Gör en öppning i köksmöbeln för att bygga in spishällen. Måtten anges i mm i fig. 7. Var noga med att respektera avstånden mellan spishällen och sidoväggarna, den bakre väggen och köksfläkten (se fig. 7 och 8).

Utrustningen har klassificerats till klass 3 och uppfyller följaktligen alla föreskrifter som ingår i standard för sådan utrustning.

10) FASTSÄTTNING AV SPISHÄLLEN

Spishällen är försedd med en speciell tätning för att undvika att någon typ av vätska tränger ned i köksmöbeln. Följ noggrant anvisningarna nedan för att montera denna tätning på ett korrekt sätt:

- ta loss remsorna från tätningen. Var uppmärksam på att det genomskinliga skyddet sitter kvar på tätningen.
- Vänd spishällen uppochned och placera tätningen korrekt “E” (fig. 9) under spishällens kant så att tätningens utsida ligger an perfekt mot spishällens yttre kant. Remsornas ändar ska ligga mot varandra utan att de överlappas.
- Skruva ur locket för tändningen “T” (se fig. 12) och sätt in ett batteri på 1.5 V (medlevereras inte) med pluspolen vänd inåt. Skruva tillbaka locket.
- Se till att tätningen ligger an mot spishällen på ett jämnt och stabilt sätt genom att trycka på den med fingrarna. Ta bort pappersremsan som skyddar tätningen och placera arbetshällen i hålet som har gjorts i köksmöbeln.
- Fäst spishällen med byglarna “S”. Var noga med att sticka in den utstickande delen i springan “H” som finns på botten och skruva fast skruven “F” tills bygeln “S” låser fast mot köksmöbelns arbetsplan (se fig. 10).
- The prospective walls (left or right) that exceed the working table in height must be at a minimum distance from the cutting as mentionned both in the columns and the scheme.
- För att undvika kontakt av misstag med spishällens varma hölje när den används, är det nödvändigt att montera en tvärslå av trä som ska skruvas fast på ett minimiavstånd på 60 mm från köksmöbelns arbetsplan (fig. 7).

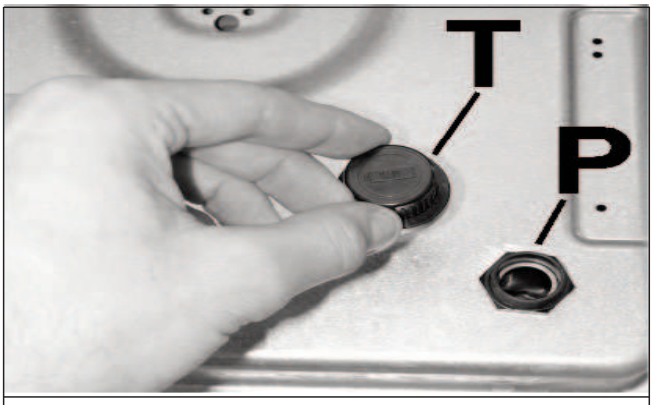

FIG. 12

SE

REGLERINGAR

Koppla från strömmen till utrustningen innan någon typ av reglering utförs.
När regleringar eller förregleringar har avslutats, ska eventuella sigill återställas av en tekniker.
Det är inte nödvändigt att reglera primärluften för våra brännare.

11) GASVENTILER

Reglering av minimiläge:

- tänd brännaren och vrid vredet till minimiläget (liten låga fig. 1).
- Ta bort vredet “M” (fig. 13) från gasventilen genom att trycka på gasventilens sticka.
- Stick in en liten skruvmejsel “D” i hålet “C” (fig. 13) och vrid justerskruven åt höger eller vänster för att reglera brännarens låga till ett lämpligt minimiläge.

Försäkra dig om att lågan inte släcks när du vrider vredet snabbt från maximi- till minimiläget.

Ovanstående reglering ka endast göras för brännare som fungerar med G20, medan för brännare som fungerar med G30 eller G31 ska skruven dras åt till botten (vrid medurs).

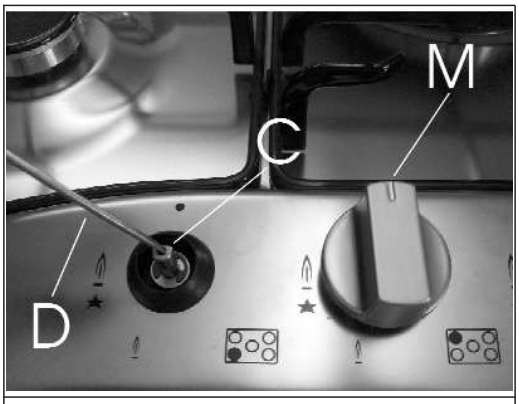

FIG. 13

SE

OMVANDLINGAR

12) BYTE AV MUNSTYCKEN

Brännarna kan anpassas för olika gastyper genom att respektive munstycken för den gas som ska användas monteras. För att göra detta är det nödvändigt att ta bort brännarhuvudena och skruva ur munstycket “A” (se fig. 14) med en rak nyckel “B”. Byt sedan ut munstycket till ett som är lämpligt för gasen som används.

Det rekommenderas att vrida åt munstycket ordentligt.

Efter att ovanstående byte har utförts, ska en tekniker reglera brännarna enligt beskrivningen i avsnitt 11. Försegla eventuellt komponenter för reglering eller förreglering. Fäst sedan en etikett (som ersätter den tidigare etiketten) på utrustningen som informerar om den nya gasregleringen som har utförts på maskinen. Denna etikett finns i påsen med utbytesmunstycken.

Påsen som innehåller munstyckena och etiketterna kan följa med spishällen. I annat fall tillhandahålls den av den auktoriserade serviceverkstaden.

För att underlätta för installatören finns en tabell nedan över effekter, brännarnas värmeeffekter, munstyckenas diameter och drifttrycket för de olika gastyperna.

BRÄNNARNAS PLACERING

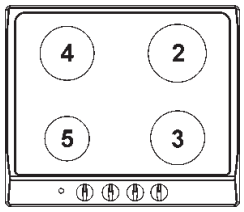

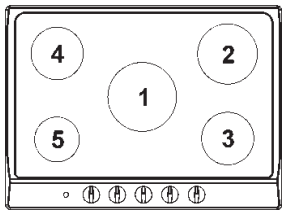

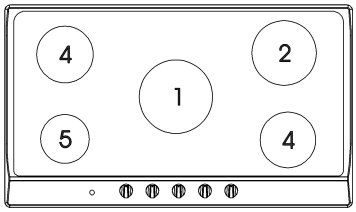

TABELL

BRÄNNARE		GAS	DRIFTTRYCK	VÄRME-EFFEKT		MUNSTYCKES-DIAMETER	VÄRME-EFFEKT (W)	
Nr	BENÄMNING		mbar	g/h	l/h	1/100 mm	Min.	Max.
1	TRIPPEL-BRÄNNARE	G 30 - BUTANGAS G 31 - PROPANGAS G 20 - NATURGAS	30 30 20	225 225	 295	90 90 121 Y	1400 1400 1400	3100 3100 3100
2	SNABB	G 30 - BUTANGAS G 31 - PROPANGAS G 20 - NATURGAS	30 30 20	204 204	 267	83 83 117 S	800 800 800	2800 2800 2800
3	HALVSNABB FOYER	G 30 - BUTANGAS G 31 - PROPANGAS G 20 - NATURGAS	30 30 20	102 102	 133	58 58 85 Y	500 500 500	1400 1400 1400
4	HALVSNABB	G 30 - BUTANGAS G 31 - PROPANGAS G 20 - NATURGAS	30 30 20	127 127	 167	65 65 97 Z	500 500 500	1750 1750 1750
5	HJÄLPBRÄNNARE	G 30 - BUTANGAS G 31 - PROPANGAS G 20 - NATURGAS	30 30 20	73 73	 95	50 50 72 X	400 400 400	1000 1000 1000

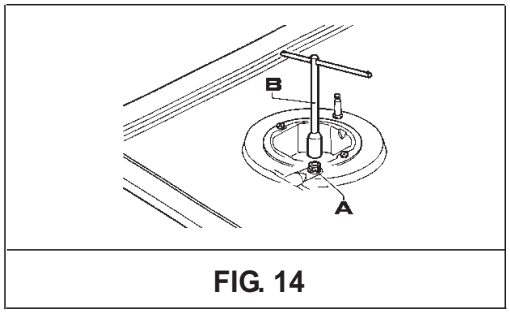

FIG. 14

SE

UNDERHÅLL

Innan något underhållsingrepp utförs, koppla från utrustningen från gas- och elnätet.

13) BYTE AV KOMPONENTER

Vid byte av komponenter som sitter inuti utrustningen ska gallret och brännardelarna som sitter på spishällens övre del tas bort. Ta således bort brännarnas fästskruvar “V” (fig. 15) och dra ut vreden, så att arbetsplanet kan dras ut.
Efter att de ovanstående momenten har utförts, kan brännarna (fig. 16), gasventilerna (fig. 17) och de elektriska komponenterna (fig. 18) tas bort.
Det rekommenderas att byta ut packningen “D” alla gånger som en gasventil byts ut för att garantera en perfekt tätning mellan kroppen och plattan.

Smörj gasventilerna (se fig. 19 - 20)

Om en av gasventilerna är trög att vrida, smörj den omedelbart genom att följa anvisningarna nedan:
- nedmontera gasventilkroppen.
- Rengör konen och dess säte med en trasa fuktad med lösningsmedel.
- Smörj konen med ett tunt skikt med lämpligt fett.
- Sätt in konen, manövrera den några gånger, dra ut den på nytt, ta bort överflödigt fett och försäkra dig om att gaspassagerna inte är igensatta.
- Montera tillbaka alla delarna i omvänd ordning.
- Kontrollera sedan tätningen med hjälp av tvålvatten. ***Det är förbjudet att använda lågor.***

För att underlätta arbetet för underhållsteknikerna, följer en tabell på nästa sida där typ och tvärsnitt för matningskablarna och effekten för de elektriska komponenterna anges.

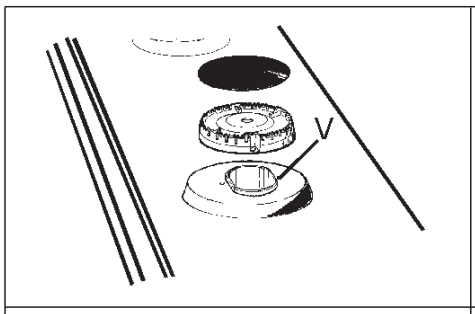

FIG. 15

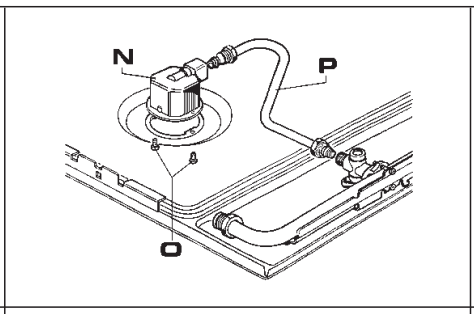

FIG. 16

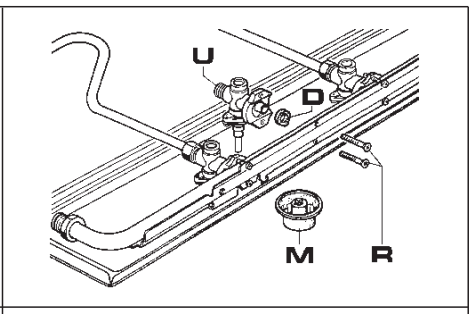

FIG. 17

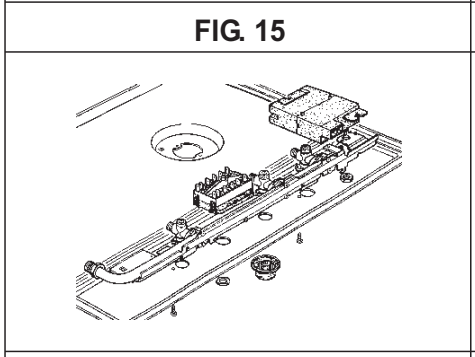

FIG. 18

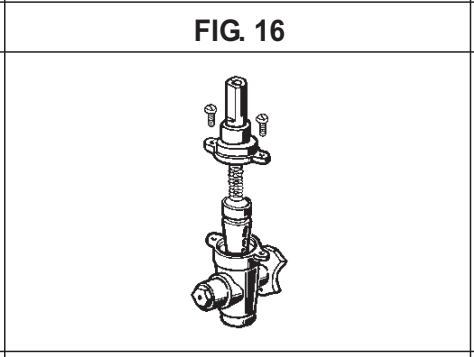

FIG. 19

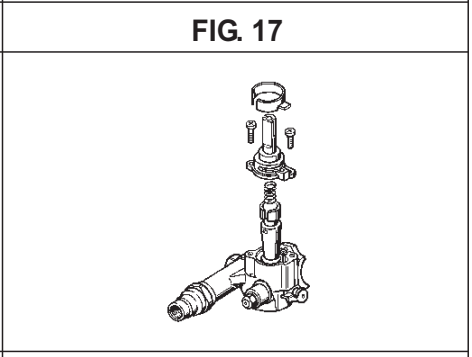

FIG. 20

SE

14) BYTA BATTERI

Gör på följande sätt för att byta batteri (se fig. 21):
- ta bort locket“T”och ta ur det urladdade batteriet.
- Sätt in ett nytt batteri på 1,5 V. Pluspolen ska vändas inåt.
- Skruva tillbaka locket“T”.
- Sätt tillbaka alla lösa delar.

OBSERVERA!
Batterierna innehåller material som är skadliga för vår miljö. Batterierna ska därför slängas i därtill avsedda behållare.
Kom ihåg att ta ur alla batterier om spishällen kasseras.

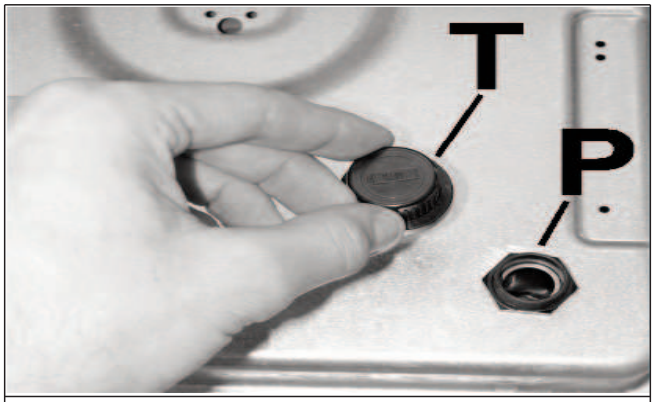

FIG. 21

SE

UNDERHÅLL

TYP OCH TVÄRSNITT FÖR MATNINGSKABLAR

TYP AV SPISHÄLL	KABELTYP	ENFAS MATNING
Gasspishäll	H05 RR - F	Tvärsnitt 3 x 0.75 mm^2

OBSERVERA!!!
Vid byte av matningskabeln ska installatören komma ihåg att jordledaren ska vara längre än fasledarna (se fig. 22), samt respektera föreskrifterna som anges i avsnitt 8.

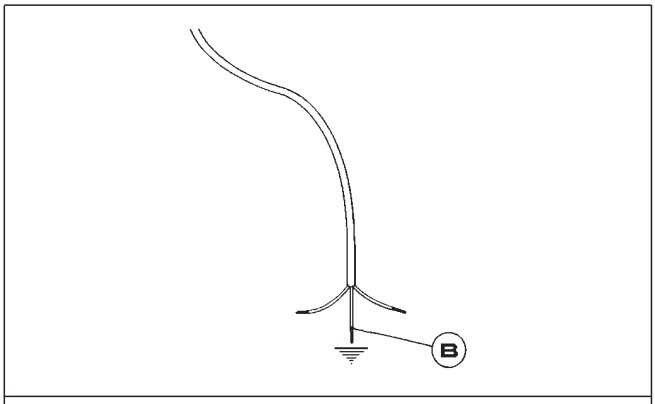

FIG. 22

SE

TEKNISKA DATA SOM ANGES PÅ MÄRKETIKETTEN

4 BRÄNNARE (60)

KATEGORI = $II_{2H3B/P}$

G 30 - BUTANGAS = 30 mbar
G 31 - PROPANGAS = 30 mbar
G 20 - NATURGAS = 20 mbar

Σ Qn Naturgas = 6.95 kW
Σ Qn Gasol = 506 g/h

SPÄNNING = 230 - 240 V~
FREKVENS = 50/60 Hz

5 BRÄNNARE (70)

KATEGORI = $II_{2H3B/P}$

G 30 - BUTANGAS = 30 mbar
G 31 - PROPANGAS = 30 mbar
G 20 - NATURGAS = 20 mbar

Σ Qn Naturgas = 10.05 kW
Σ Qn Gasol = 731 g/h

SPÄNNING = 230 - 240 V~
FREKVENS = 50/60 Hz

5 BRÄNNARE (90)

KATEGORI = $II_{2H3B/P}$

G 30 - BUTANGAS = 30 mbar
G 31 - PROPANGAS = 30 mbar
G 20 - NATURGAS = 20 mbar

Σ Qn Naturgas = 10.40 kW
Σ Qn Gasol = 756 g/h

SPÄNNING = 230 - 240 V~
FREKVENS = 50/60 Hz

4 BRÄNNARE (60)
MED BATTERI

KATEGORI = $II_{2H3B/P}$

G 30 - BUTANGAS = 30 mbar
G 31 - PROPANGAS = 30 mbar
G 20 - NATURGAS = 20 mbar

Σ Qn Naturgas = 6.95 kW
Σ Qn Gasol = 506 g/h

SPÄNNING = 1.5 V DC

5 BRÄNNARE (70)
MED BATTERI

KATEGORI = $II_{2H3B/P}$

G 30 - BUTANGAS = 30 mbar
G 31 - PROPANGAS = 30 mbar
G 20 - NATURGAS = 20 mbar

Σ Qn Naturgas = 10.05 kW
Σ Qn Gasol = 731 g/h

SPÄNNING = 1.5 V DC

5 BRÄNNARE (90)
MED BATTERI

KATEGORI = $II_{2H3B/P}$

G 30 - BUTANGAS = 30 mbar
G 31 - PROPANGAS = 30 mbar
G 20 - NATURGAS = 20 mbar

Σ Qn Naturgas = 10.40 kW
Σ Qn Gasol = 756 g/h

SPÄNNING = 1.5 V DC

SE

TEKNISKA DATA FÖR REGLERING AV UTRUSTNINGENS GAS

Questo apparecchio può essere installato e funzionare solo in locali permanentemente ventilati secondo le norme UNI 7129 e 7131. Per collegare alla rete di distribuzione del gas usare tubi metallici rigidi o tubi metallici flessibili conformi alla norma UNI EN 14800. Consultare il libretto d'istruzioni prima d'installare questo apparecchio. Questo apparecchio è regolato per funzionare a: **G20 (2H) 20 mbar** IT	Denna apparat får endast installeras och användas i lokaler med permanent ventilation enligt gällande föreskrifter. Läs bruksanvisningen noga innan apparaten installeras. Denna apparat är inställd för drift med: **G20 (2H) 20 mbar** SE	Dette apparatet kan kun installeres og brukes i kontinuerlig ventilerte lokaler i henhold til gjeldende normer. For kobling til gassnettet bruk stive rør eller fleksible metallrør i overensstemmelse med gjeldende norm. Les bruksanvisningen før du installerer apparatet. Dette apparatet er regulert for å fungere ved: **G20 (2H) 20 mbar** NO	Dette apparat må kun installeres og anvendes i lokaler med permanent ventilering i henhold til gældende regler på området. Tilslutning til gasnettet skal ske ved anvendelse af faste eller fleksible metalrør i overensstemmelse med gældende normer. Læs venligst brugsvejledningen før installation af dette apparat. Dette apparat er reguleret til brug med naturgas: **G20 (2H) 20 mbar** DK	Η συσκευή αυτή μπορεί να εγκατασταθεί και να λειτουργεί μόνο σε χώρους διαρκώς αεριζόμενους σύμφωνα με τον κανονισμό. Συμβουλευτείτε το εγχειρίδιο οδηγιών πριν την εγκατάσταση της συσκευής αυτής. Για άλλο τύπο αερίου εφαρμόστε ό,τι αναφέρεται στο εγχειρίδιο οδηγιών. Η συσκευή αυτή έχει ρυθμιστεί για να λειτουργεί σε: **G20 (2H) 20 mbar** GR
Spotřebič musí být instalován pouze autorizovaným pracovníkem. Tento spotřebič musí být instalován v souladu s platnými předpisy a jeho použití se připouští pouze v dobře větraném prostoru. Před instalováním a používáním spotřebiče se seznamte s návodem. Tento spotřebič je nastaven na zemní plyn skupiny H a vstupní přetlak: **G20 (2H) 20 mbar** CZ	Spotrebič musí byť inštalovaný iba autorizovaným pracovníkom. Tento spotrebič musí byť inštalovaný v súlade s platnými predpismi a môže byť použitý iba v dobre vetranom priestore. Pred inštaláciou a používaním spotrebiča si pozorne prečítajte návod. Tento spotrebič je nastavený na zemný plyn H a vstupný pretlak: **G20 (2H) 20 mbar** SK	Bu cihaz yürürlükteki yönetmeliklere uygun olarak ve sadece iyi havalandırılmış yerlerde tahsis edilmelidir. Bu cihazı kurmadan veya kullanmadan önce talimatları okuyunuz. Farklı tipte gazlar için, kullanma kılavuzunda belirtilen açıklamalara başvurunuz. Bu cihaz aşağıda tipi belirtilen gaz ile çalışması için ayarlanmıştır: **G20 (2H) 20 mbar** TR	Acest aparat poate fi instalat si functiona doar in locuri permanent ventilate , asa cum prevad normele în vigoare. Pentru a conecta aparatul la reteaua de gaz, trebuie sa folositi tuburi metalice rigide sau tuburi metalice flexibile, in conformitate cu dispozitiile normativului în vigoare. Acest aparat este reglat sa functioneze pentru: **G20 (2H) 20 mbar** RO	Este aparato debe ser montado conforme a los reglamentos vigentes y utilizado solamente en un ambiente adecuadamente aireado. Antes de installar o utilizar el aparato, consultar los manuales de instrucción. Este aparato está regulado para funcionar a: **G20 (2H) 20 mbar** ES
				COD.:0030778 09/08

SE

TEKNISK ASSISTANS OCH RESERVDELAR

Innan denna utrustning lämnar fabriken har den provkörts och fininställts av yrkeskunnig och specialiserad personal för att garantera att utrustningen fungerar på bästa sätt.
Originalreservdelarna finns endast att tillgå vid vår tekniska serviceverkstad och i auktoriserade butiker.
Varje reparation eller fininställning som är nödvändig att göra i efterhand ska utföras av behörig personal med största möjliga försiktighet och noggrannhet.
Av den anledningen rekommenderar vi att du alltid vänder dig till återförsäljaren där du har köpt utrustningen eller till vår närmaste serviceverkstad. Uppge märke, modell, serienummer och typ av funktionsfel för din utrustning. Dessa data anges på märketiketten som sitter på utrustningens undersida och märketiketten som sitter på förpackningen.
Med hjälp av denna information kan serviceteknikern anförskaffa lämpliga reservdelar och garantera ett snabbt och korrekt ingrepp. Det rekommenderas att notera dessa data nedan så att de alltid finns till hands:

MÄRKE: .....

MODELL: .....

SERIENR.: .....

SE

SE

INSTRUKSJONER OG RÅD FOR BRUK, INSTALLASJON OG VEDLIKEHOLD AV GASS- ELLER BLANDETE PLATETOPPER TIL INNBYGGING

Kjære kunde,
takk skal du ha for at du valgte et av våre produkter.
Vi er overbevist om at dette nye, moderne, funksjonelle og praktiske apparatet, fremstilt av materialer av beste kvalitet, vil tilfredsstille dine behov fullt ut. Dette nye apparatet er lett å bruke. Før det tas i bruk bør du likevel lese denne bruksanvisningen nøye, slik at du får mest mulig ut av apparatet.
Disse instruksene gjelder kun for de land som er angitt ved hjelp av symboler på forsiden av bruksanvisningen og på apparatets typeskilt.
Produsenten er ikk ansvarlig for eventuelle skader på ting eller personer som skyldes at disse instruksene ikke er overholdt.

KÜPPERSBUSCH HAUSGERÄTE AG
Postfach 10 01 32, D-45801 Gelsenkirchen, Küppersbuschstraße 16, D-45883 Gelsenkirchen
Telefon (02 09) 4 01-0, Telefax (02 09) 4 01-3 03

Küppersbusch

ALLERFEINSTE KÜCHENTECHNIK

MODELL: GMS 6540.0 E - GMS 7551.0 E - GMS 9551.0 E

Produsenten kan ikke holdes ansvarlig for eventuelle unøyaktigheter i denne bruksanvisningen som beror på trykkfeil eller spesielle formuleringer. Også layouten på figurene som vises er kun veiledende. Vi forbeholder oss i alle tilfeller retten til å foreta den type endringer på våre produkter som vi anser som nødvendige eller nyttige, også for brukeren, uten at dette har noen innvirkning på apparatets funksjonalitet eller sikkerhet.

NO

COD. 04037G1KUPNA1 (04037NO) - 29.04.2009

BESKRIVELSE AV KOMFYRTOPPENE

TYPE: PCFZD 60 N - PCFZD 60 V	TYPE: PCFZD 70 N - PCFZD 70 V
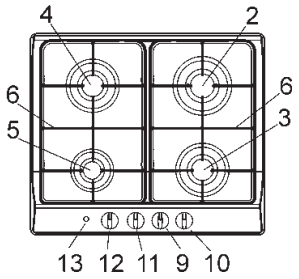	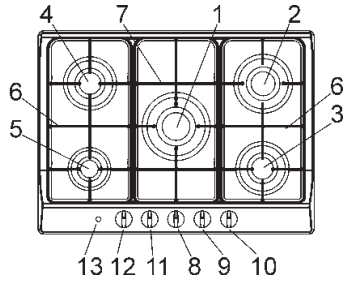
TYPE: PCFZ 90 N - PCFZ 90 V	
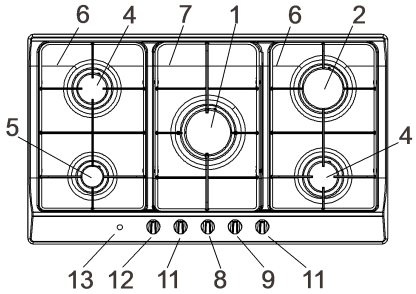	

1 Brenner med trippel krone	på 3100 W
2 Hurtigbrenner	på 2800 W
3 Halvhurtig brenner redusert	på 1400 W
4 Halvhurtig brenner	på 1750 W
5 Ekstrabrenner	på 1000 W
6 Rist i emaljert stål 2 flammer	
7 Midtrist i stål	
8 Reguleringsbryter nr. 1	
9 Reguleringsbryter nr. 2	
10 Reguleringsbryter nr. 3	
11 Reguleringsbryter nr. 4	
12 Reguleringsbryter nr. 5	
13 Elektrisk på-knapp	

Obs: dette apparatet er laget for privat bruk i hjemmet.

NO

BRUK

1) BRENNERE

På frontpanelet over hver av bryterne har vi trykket en tegning som viser hvilken brenner den aktuelle bryteren regulerer. Etter å ha åpnet kranen til gassnettet eller gassbeholderen tenner du brennerne på denne måten:

- manuell antenning

Trykk inn bryteren som korresponderer med den brenneren du vil bruke og vri den mot klokkeretningen, plassere bryteren i posisjonen Maks (stor flamme, fig. 1) og putt en tent fyrstikk til brenneren.

- Elektrisk antenning

Trykk inn den bryteren som korresponderer med den brenneren du vil bruke og vri den mot klokkeretningen, plassere bryteren i posisjonen Maks (stor flamme, fig. 1) og trykk og slipp deretter antenningsknappen "E".

- Automatisk elektrisk antenning

Trykk inn den bryteren som korresponderer med den brenneren du vil bruke og vri den mot klokkeretningen, plassere bryteren i posisjonen Maks (stor flamme, fig. 1) og trykk deretter bryteren helt inn.

- Antenning av brennere utstyrt med sikkerhetstermopar

Med brennere som er utstyrt med sikkerhetstermopar må du vri bryteren som hører til den brenneren du vil tenne mot klokkeretningen, plassere bryteren i Maks-posisjon (stor flamme, fig. 1), helt til du merker en liten motstand, trykk deretter på bryteren og gjenta operasjonene beskrevet over.

Når brenneren er antent hold bryteren inne i ca. 10 sekunder.

Hvordan bruke brennerne

For å oppnå maksimal effekt med minimalt gassforbruk bør du huske følgende:

- bruk passende kokekar for hver enkelt brenner (se tabellen under og fig. 2).
- Ved oppnådd kokepunkt flytter du bryteren til posisjonen Minimum (liten flamme fig. 1).
- Bruk alltid kokekar med lokk.
- Bruk kun kokekar med flat bunn.

Brennere	*Effekt W*	*Ø Kokekar (cm)*
Trippel krone	3100	24 ÷ 26
Hurtig	2800	20 ÷ 22
Halvhurtig redusert	1400	16 ÷ 18
Halvhurtig	1750	16 ÷ 18
Ekstrabrenner	1000	10 ÷ 14

MERK:

- ***antenning av brennere med sikkerhetstermopar kan bare skje når bryteren er i posisjonen Maks. (stor flamme fig. 1).***
- ***Når strømmen er gått kan du antenne brennerne med fyrstikker.***
- ***Under bruk av brennerne må du aldri forlate apparatet ubevoktet og pass dessuten alltid på at det ikke er barn i nærheten. Vær spesielt oppmerksom på at håndtakene på kjelene er riktig plassert og overvåke tilberedningen av matvarer hvor du bruker oljer og fett, siden disse er lettantennelige.***
- ***Personer (inkludert barn) med nedsatte fysiske eller mentale evner, eller uten erfaring med bruk av elektriske apparater, må ikke bruke dette apparatet med mindre de overvåkes og instrueres av en voksen som er ansvarlig for deres sikkerhet. Hold øye med barn for å garantere at de ikke leker med apparatet.***
- ***Ikke bruk spray i nærheten av apparatet når dette er i bruk.***
- ***Hvis komfyrtoppen er utstyrt med lokk må du tørke bort alle matrester på overflaten før du åpner lokket. Hvis apparatet utstyres med glasslokk må du være oppmerksom på at dette kan sprekke når det blir oppvarmet. Slukk og avkjøle alle brennerne før du lukker lokket.***
- ***Vi fraråder bruk av kokekar som går utover platen.***

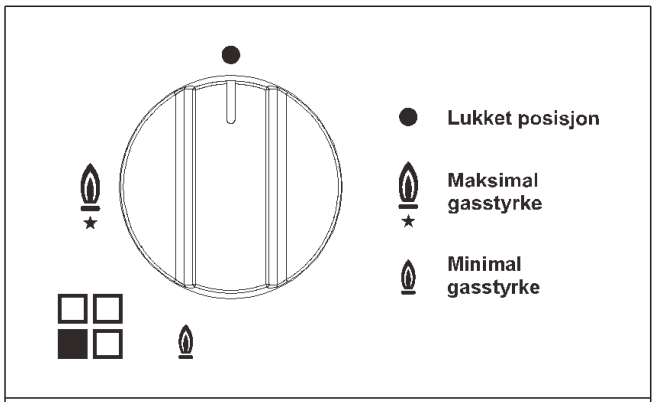

FIG. 1

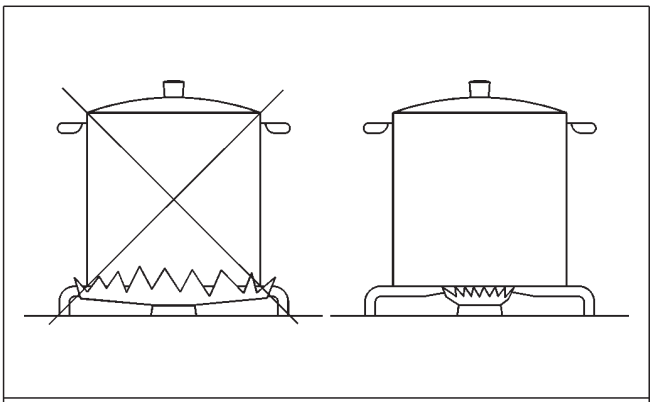

FIG. 2

NO

BRUK

Merk:
bruk av et kokeapparat som fungerer med gass produserer varme og fuktighet i lokalet hvor det er installert. Det er derfor nødvendig å sørge for god lufting i lokalet, å ikke stenge for naturlige lufteåpninger (fig. 3), og å sette i gang mekanisk lufteutstyr (avtrekksvifte eller elektrovifte, fig. 4 og fig. 5).
Intensiv og forlenget bruk av apparatet kan gjøre ytterligere lufting nødvendig, for eksempel ved å åpne et vindu eller sørge for mer effektiv lufting ved å styrke den mekaniske utluftingen der denne finnes.

(*) LUFTINNGANG: SE KAPITTELET INSTALLASJON (AVSNITT 5 OG 6)

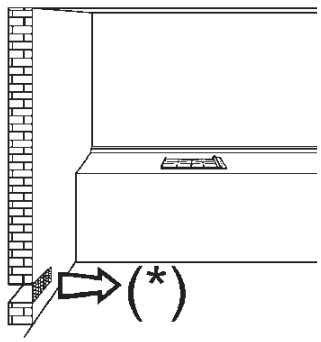

FIG. 3

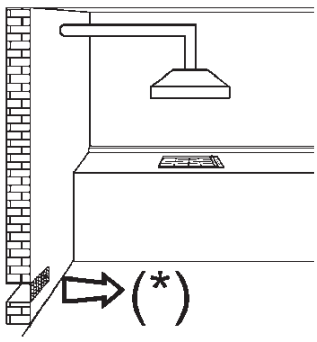

FIG. 4

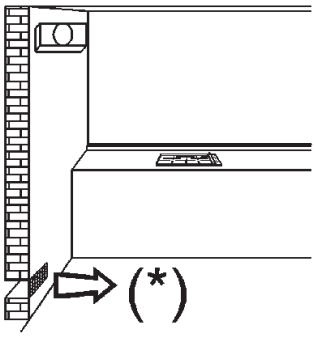

FIG. 5

NO

RENGJØRING

OBS:
før du utfører enhver rengjøringsoperasjon må du koble apparatet fra strøm- og gassnettet.

2) KOMFYRTOPP

Hvis du vil beholde overflaten skinnende er det svært viktig å vaske den med lunkent såpevann etter hver gangs bruk, skylle og tørke av. På samme måte vasker du de emaljerte ristene, de emaljerte lokkene "C" og brennerhodene "T" (se fig. 6).
Rengjøringen må utføres når komfyrtoppen og alle delene er avkjølte, og du må ikke bruke metallsvamper, slipemidler i pulverform eller etsende spray. Ikke la edikk, kaffe, melk, saltholdig vann eller sitron- eller tomatsaft bli værende lenge i kontakt med overflatene.

MERK:
vennligst ta hensyn til følgende anbefalinger når du monterer komponentene:
- ***kontrollere at festene til brennerhodene "T" (fig. 6) ikke er tilstoppet av fremmedelementer.***
- ***Pass på at det emaljerte lokket "C" (fig. 6), er plassert riktig på brennerhodet. Lokket er korrekt plassert når det ligger fullstendig stabilt på brennerhodet.***
- ***Riktig plassering av risten bestemmes av de avrundete hjørnene som skal plasseres mot ytterkanten av overflaten.***
- ***Hvis det er vanskelig å åpne og lukke noen av kranene må du ikke tvinge, men straks tilkalle hjelp fra teknisk assistanseservice.***
- ***Ikke bruk damp for å gjøre rent apparatet.***

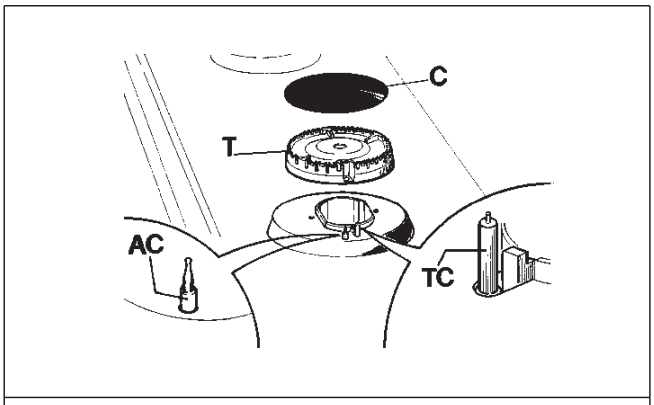

FIG. 6

NO

INSTALLASJON

TEKNISK INFORMASJON FOR INSTALLATØRENE

Installasjonen, alle reguleringer, eventuelle endringer og vedlikehold som presenteres i dette avsnittet må kun utføres av kvalifisert personale.
Feilaktig installasjon kan forårsake skader på personer, dyr eller gjenstander som konstruktøren ikke kan stilles til ansvar for.
Apparatets sikkerhetsutstyr og utstyr for automatisk regulering kan i løpet av apparatets levetid kun endres av konstruktøren eller av uttrykkelig autorisert videreforhandler.

3) PLASSERING AV KOMFYRTOPP

Etter å ha fjernet all ytre og innvendig emballasje fra de forskjellige bevegelige delene, kontrollere at komfyrtoppen er hel og uskadet. I tvilstilfeller må du ikke ta i bruk apparatet, men ta kontakt med kvalifisert personale.
Alle delene av emballasjen (papp, poser, isopor, stifter...), må oppbevares utilgjengelig for barn, da de kan kunne forårsake fare.
Lag en åpning for innfelling av komfyrtoppen i overflaten på skapmøbelet, med dimensjoner som er oppgitt i fig. 7, og pass på å respektere avstandene mellom komfyrtoppen, sideveggene, bakveggen og taket (se fig. 7 og 8).
Apparatet er i klasse 3 og er derfor gjenstand for alle forholdsregler forutsatt av normer beregnet for denne typen apparater.

4) FESTE AV KOMFYRTOPPEN

Komfyrtoppen er utstyrt med en egen pakning for å unngå at noe slags væske trenger inn i møbelet. For å feste denne pakningen skikkelig, ber vi om du følger indikasjonene under til punkt og prikke:

- fjerne pakningsstrimlene fra støtten deres, i det du passer på at den gjennomsiktige beskyttelsen blir værende på selve pakningen.
- Legg komfyrtoppen opp-ned og plassere pakningen “E” riktig (fig. 9) under kanten på toppen, slik at den ytre delen av pakningen sammenfaller perfekt med den ytre omkretsen av komfyrtoppen. Endene på strimlene skal møtes uten at de overlappes.
- Feste pakningen sikkert og jevnt på komfyrtoppen, trykk med fingrene, fjerne deretter strimmelen med beskyttelsespapir fra pakningen og plassere komfyrtoppen i åpningen du har laget i møbelet.
- Blokkere med tilhørende bøyler “S”, i det du passer på å putte den delen som stikker ut ned i åpningen “H” på baksiden av komfrytoppen og skru til skruen “F” helt til bøylen “S” festes skikkelig på toppen (se fig. 10).
- Eventuelle elementer (på høyre eller venstre side) som er høyere enn kjøkkenbenken, skal befinne seg på en avstand som er minst slik som oppgitt på søylen og i tabellen.
- For å unngå mulig uønsket kontakt med overflaten på den oppvarmede komfyrtoppdelen når denne er i bruk, må du anvende et skille i tre, blokkert med skruer i en minimumsavstand på 60 mm fra toppen (fig. 7).

MÅL SOM MÅ RESPEKTERES (i mm)

	A	B	C	D	E
4F (60)	553	473	67.5	59.5	100 min.
5F (70)	553	473	67.5	59.5	175 min.
5F (90)	833	475	62.5	62.5	73.5 min.

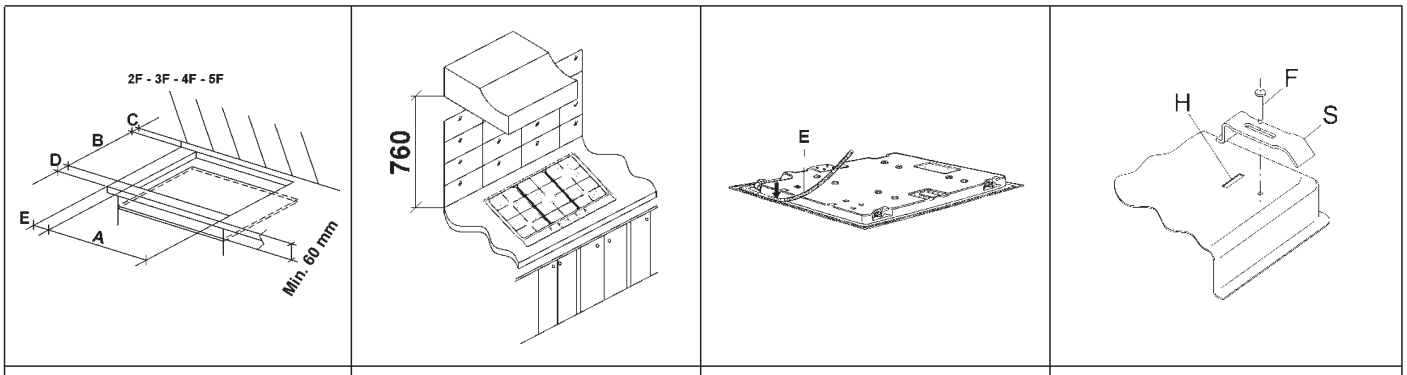

FIG. 7	FIG. 8	FIG. 9	FIG. 10

NO

INSTALLASJON

VIKTIGE FORHOLDSREGLER FOR INSTALLASJON

Vi gjør installatøren oppmerksom på at eventuelle sidevegger ikke må være høyere enn komfyrtoppen. I tillegg må bakveggen og alle tilstøtende overflater tåle en overtemperatur på 65K.
Limet som fester plastlaminatet til møbelet, må tåle temperaturer helt opp til 150° C for å unngå at selve kledningen løsner.
Installasjon av apparatet må være i overensstemmelse med det som er forutsatt i gjeldende normer.
Dette apparatet er ikke koblet til noe utstyr for evakuering av forbrenningsgass. Det må derfor være koblet til i henhold til alle ovennevnte regler for installasjon. Vær spesielt oppmerksom alle regler under som angår ventilering og lufting.

5) VENTILASJON I LOKALET

Det er absolutt nødvendig at lokalet hvor apparatet installeres er permanent ventilert for å garantere korrekt funksjon av apparatet. Nødvendig luftmengde er den som kreves for normal forbrenning av gassen og for ventilering av lokalet, hvis volum ikke må være under 20 m^3. Den naturlige luftstrømmen må skje på direkte måte ved hjelp av permanente åpninger på ytterveggene i lokalet som skal ventileres, med en åpning på minst 100 cm^2 (se fig. 3). Disse åpningene må være laget slik at de ikke kan tettes igjen eller blokkeres.
Også indirekte lufting er tillatt ved hjelp av tilførsel av luft fra området utenfor det lokalet som skal ventileres, forutsatt at det tas absolutt hensyn til gjeldende normer og forskrifter.
ADVARSEL: hvis brennerne på komfyrtoppen er uten sikkerhetstermopar, må lufteåpningene ha en størrelse på minst 200 cm^2.

6) PLASSERING OG LUFTING

Kokeapparater med gass må alltid tømme ut forbrenningsgassene via kapper koblet til piper, direkte til piper eller direkte ut (se fig. 4). Hvis du ikke har mulighet til å bruke en kappe er det tillatt å bruke en ventilator installert på et vindu eller på en yttervegg, som må settes igang samtidig med apparatet (se fig. 5), så lenge alle gjeldende normer angående lufting blir respektert til fulle.

7) GASSTILKOBLING

Før du kobler til apparatet må du passe på at informasjonen på produktetiketten som er plassert på den nederste delen av kassen er kompatible med gassnettets data.

En produktetikett trykt i denne bruksanvisningen og en plassert på den nederste delen av kassen angir apparatets reguleringsbetingelser: gasstype og brukstrykk.
Når gassen blir distribuert ved hjelp av kanalisering må apparatet være koblet til et system for gasstilførsel:

- o enten med et stivt metallrør i stål i overensstemmelse med gjeldende regler, hvis koblinger må være laget medgjengede koblinger i overensstemmelse med normen EN 10226.
- o eller Med kobberrør i overensstemmelse med gjeldende normer, hvis koblinger må være mekaniske og laget i henhold til gjeldende normer.
- o eller Med et fleksibelt rør i rustfritt stål i overensstemelse med gjeldende regler, med en maskimal lengde på 2 meter og pakninger i overensstemmelse med gjeldende regler. Dette røret må installeres på en slik måte at det ikke kan komme i kontakt med bevegelige deler av innsettingsmodulen (for eksempel skuffer), og det må ikke passere deler som kan stuves sammen.

Når gassen sendes direkte fra en gassbeholder, må apparatet, som forsynes via en trykkregulator i overensstemmelse med gjeldende normer, kobles til:

- o enten med kobberrør i overensstemmelse med gjeldende normer, hvis koblinger må være mekaniske og laget i henhold til gjeldende normer.
- o eller med fleksible rør i rustfritt stål i overensstemelse med gjeldende regler, med en maskimal lengde på 2 meter og pakninger i overensstemmelse med gjeldende regler. Dette røret må installeres på en slik måte at det ikke kan komme i kontakt med bevegelige deler av innsettingsmodulen (for eksempel skuffer), og det må ikke passere deler som kan stuves sammen. Vi anbefaler at du bruker en spesiell adapter på det fleksible røret, som du lett finner på markedet, for å lette koblingen til gummidelen på trykkregulatoren som er montert på gassbeholderen.

Når du er ferdig med koblingen, kontrollere at alt er helt tett ved å bruke såpvann, aldri flamme.

ADVARSLER:
husk at koblingen for gassinngang er en koniske gjenget 1/2" innvendig gasskobling i overensstemmelse med normen EN 10226.
Apparatet er i overensstemmelse med alle forskrifter i følgende EU-direktiver:
CEE 90/396 + 93/68 angående gassikkerhet.

NO

8) ELEKTRISK KOBLING

Den elektriske koblingen må utføres i overensstemmelse med gjeldende lover og forskrifter.

Før du utfører koblingen, kontrollere at:

- spenningen i strømnettet og i strømkontaktene er egnet for apparatets maksimalstyrke, (se produktetiketten plassert på den nederste delen av kassen).
- Kontakten eller strømnettet må være utstyrt med en effektiv jordet kobling i overensstemmelse med gjeldende lover og forskrifter. Produsenten fraskriver seg ethvert ansvar ved manglende overhold av disse forholdsreglene.

Når koblingen til strømnettet utføres via kontakt:

- plassere, hvis dette ikke allerede finnes, et normalt støpsel egnet for den spenningen som opplyses på etiketten, på strømkablene "C" (se fig. 11).
- Koble ledningene i henhold til skjemaet i fig. 11 og sørg for å passe på følgende:

bokstaven L (fase) = brun ledning;

bokstav N (nøytral) = blå ledning;

jordingssymbol ⏚ = gul-grønn ledning.

- Strømledningen må plasseres slik at den ikke på noe sted når overtemperaturen på 65K.
- Ikke bruk reduksjoner, adaptorer eller skjøteledninger til koblingen, da disse vil kunne forårsake falske kontakter med påfølgende farlig overoppheting.
- Når du har satt inn apparatet må stikkontakten være tilgjengelig.

Når koblingen er utført direkte til strømnettet:

- plassere en omnipolar bryter mellom apparatet og nettet, dimensjonert for apparatets styrke, med en minimumsåpning mellom kontaktene på 3 mm.
- Husk at strømkabelen ikke må være avbrutt av bryteren.
- Alternativt kan den elektriske koblingen beskyttes med en differensialbryter med høy følsomhet.

Vi anbefaler på det sterkeste å feste den gule og grønne jordingskabelen til et effektivt jordingssystem.

ADVARSLER:

i tillegg må veggene og alle tilstøtende overflater tåle en overtemperatur på 65K.

Alle apparatene våre er tegnet og konstruert i overenstemmelse med de europeiske normene EN 60 335-1, EN 60 335-2-6 og EN 60 335-2-102 og etterfølgende endringer.

Apparatet er i overensstemmelse med alle forskriftene i følgende EU-direktiver:

- ***CEE 2004/108/CE angående elektromagnetisk kompatbilitet.***
- ***CEE 2006/95 angående elektrisk sikkerhet.***

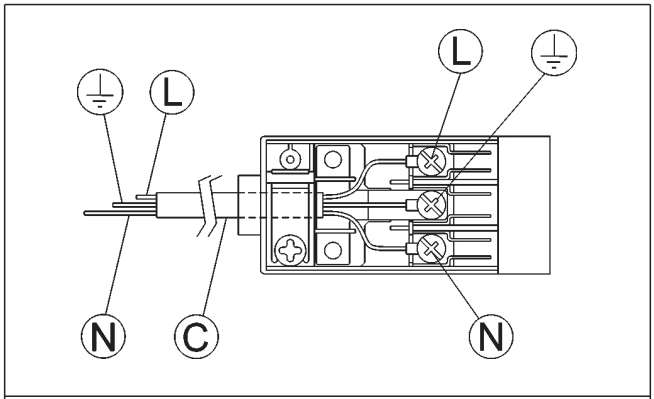

FIG. 11

NO

9) INSTALLASJON AV APPARATER UTSTYRT MED BATTERIANTENNING

Etter å ha fjernet all ytre og innvendig emballasje fra de forskjellige bevegelige delene, kontrollere at komfyrtoppen er hel og uskadet. I tvilstilfeller må du ikke ta i bruk apparatet, men ta kontakt med kvalifisert personale.

Alle delene av emballasjen (papp, poser, isopor, stifter...), må oppbevares utilgjengelig for barn, da de kan kunne forårsake fare.

Lag en åpning for innfelling av komfyrtoppen i overflaten på skapmøbelet, med dimensjoner som er oppgitt i fig. 7, og pass på å respektere avstandene mellom komfyrtoppen, sideveggene, bakveggen og taket (se fig. 7 og 8).

Apparatet er i klasse 3 og er derfor gjenstand for alle forholdsregler forutsatt av normer beregnet for denne typen apparater.

10) FESTE AV KOMFYRTOPPEN

Komfyrtoppen er utstyrt med en egen pakning for å unngå at noe slags væske trenger inn i møbelet. For å feste denne pakningen skikkelig, ber vi om du følger indikasjonene under til punkt og prikke:

- fjerne pakningsstrimlene fra støtten deres, i det du passer på at den gjennomsiktige beskyttelsen blir værende på selve pakningen.
- Legg komfyrtoppen opp-ned og plassere pakningen “E” riktig (fig. 9) under kanten på toppen, slik at den ytre delen av pakningen sammenfaller perfekt med den ytre omkretsen av komfyrtoppen. Endene på strimlene skal møtes uten at de overlappes.
- Løsne antenningstappen “T” (se fig. 12) og sett inn et batteri på 1.5 V (følger ikke med apparatet) med “+” polene vendt innover. Feste tappen igjen.
- Feste pakningen sikkert og jevnt på komfyrtoppen, trykk med fingrene, fjerne deretter strimmelen med beskyttelsespapir fra pakningen og plassere komfyrtoppen i åpningen du har laget i møbelet.
- Blokkere med tilhørende bøyler “S”, i det du passer på å putte den delen som stikker ut ned i åpningen “H” på baksiden av komfrytoppen og skru til skruen “F” helt til bøylen “S” festes skikkelig på toppen (se fig. 10).
- Eventuelle elementer (på høyre eller venstre side) som er høyere enn kjøkkenbenken, skal befinne seg på en avstand som er minst slik som oppgitt på søylen og i tabellen.
- For å unngå mulig uønsket kontakt med overflaten på den oppvarmede komfyrtoppdelen når denne er i bruk, må du anvende et skille i tre, blokkert med skruer i en minimumsavstand på 60 mm fra toppen (fig. 7).

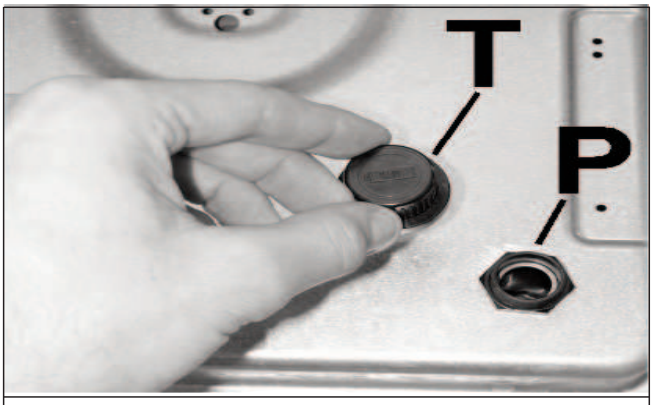

FIG. 12

NO

REGULERING

Før du utfører en hvilken som helst regulering må du kutte strømforsyningen til apparatet.
Ved fullførte reguleringer eller forreguleringer må eventuelle forseglinger plasseres på nytt av teknikeren.
Regulering av primærluft er ikke nødvendig på våre brennere.

11) KRANER

"Minimums"-regulering:

- tenn brenneren og plassere bryteren på posisjonen "Minimum" (liten flamme fig. 1).
- Fjerne bryteren "M" (fig. 13) fra kranen festet med enkelt trykk på stangen.
- Putt en liten skrutrekker "D" inn i åpningen "C" (fig. 13), og vri skruen til høyre eller venstre helt til brennerflammen er regulert til et passende "Minimum".

Pass på at flammen ikke slukkes når du går raskt over fra "Maksimum" til "Minimum".

Det er underforstått at denne reguleringen kun kan utføres med brennere i funksjon ved G20, mens med brennere i funksjon ved G30 eller G31 må skruen være blokkert helt igjen (ved å vri i klokkeretningen).

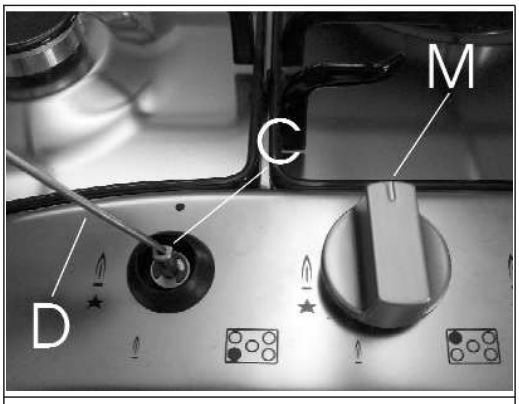

FIG. 13

NO

12) UTSKIFTING AV DYSER

Brennerne er egnet for forskjellige gasstyper hvis du monterer dyser som er egnet for den gassen som brukes. For å gjøre dette må du fjerne brennerhodene og med en nøkkel "B" løsne dysen "A" (se fig. 14), og skifte denne ut med en dyse som passer til den gassen du skal bruke.
Vi anbefaler å blokkere dysen skikkelig.
Etter å ha utført disse endringene må teknikeren fortsette med reguleringen av brennerne som beskrevet i avsnitt 11, forsegle eventuelle reguleringselemente eller forreguleringselementer og skifte den eksisterende produktetiketten på apparatet ut med en ny som samsvarer med den nye gassreguleringen som er utført på apparatet. Denne etiketten finner du i posen som inneholder reservedyser.
Posen som inneholder dyser og etiketter følger med apparatet eller er tilgjengelig hos autorisert assistansesenter.
For at det skal være lettere for installatøren bringer vi her en tabell over termisk effekt, dysediameter og brukstrykk for forskjellige gasstyper.

PLASSERING AV BRENNERE

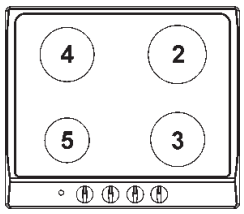

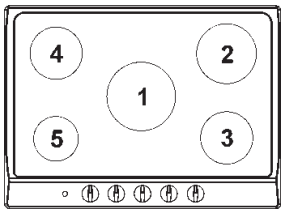

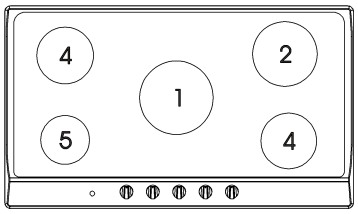

TABELL

BRENNERE		GASS	BRUKS TRYKK	TERMISK EFFEKT		DIAMETER DYSE	TERMISK EFFEKT (W)	
Nr	BENEVNING		mbar	g/h	l/h	1/100 mm	Min.	Max.
1	TRIPPEL KRONE	G 30 - BUTAN G 31 - PROPAN G 20 - NATUR	30 30 20	225 225	 295	90 90 121 Y	1400 1400 1400	3100 3100 3100
2	HURTIG	G 30 - BUTAN G 31 - PROPAN G 20 - NATUR	30 30 20	204 204	 267	83 83 117 S	800 800 800	2800 2800 2800
3	HALVHURTIG REDUSERT	G 30 - BUTAN G 31 - PROPAN G 20 - NATUR	30 30 20	102 102	 133	58 58 85 Y	500 500 500	1400 1400 1400
4	HALVHURTIG	G 30 - BUTAN G 31 - PROPAN G 20 - NATUR	30 30 20	127 127	 167	65 65 97 Z	500 500 500	1750 1750 1750
5	EKSTRA	G 30 - BUTAN G 31 - PROPAN G 20 - NATUR	30 30 20	73 73	 95	50 50 72 X	400 400 400	1000 1000 1000

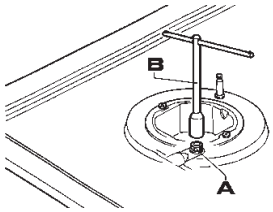

FIG. 14

NO

VEDLIKEHOLD

Før du utfører enhver vedlikeholdsoperasjon må du koble apparatet fra strøm- og gassnettet.

13) UTSKIFTING AV DELER

For å skifte ut delene som befinner seg inne i apparatet må du fjerne ristene og brennerne fra den øvre delen av komfyrtoppen. Fjerne deretter skruene "V" fra brennerfestene (fig. 15), og bryterne som er festet med et enkelt trykk, slik at du kan trekke bort komfyrtoppen.
Etter å ha utført operasjonene som er beskrevet over kan du skifte ut brennerne (fig. 16), kranene (fig. 17) og de elektriske delene (fig. 18).
Vi anbefaler å skifte ut pakningen "D" hver gang du skifter ut en kran, slik at du er sikker på at det er skikkelig hold mellom delene.

Smøring av kranene (se fig. 19 - 20)

Hvis det skulle bli vanskelig å vri på en av kranene, må du straks følge indikasjonene under, uten å vente ytterligere:
- demontere kranen.
- Rengjøre kjeglen og koblingen med ei fille dyppet i vaskemiddel.
- Smøre kjeglen lett med egnet fett.
- Plassere kjeglen, bevege den flere ganger, fjerne den igjen, tørk av overflødig fett og pass på at gassveiene ikke er blokkert.
- Montere alt sammen igjen, i motsatt rekkefølge av det som er beskrevet for demonteringen.
- All kontroll om koblingen er tett må utføres ved hjelp av såpevann; ***det er forbudt å bruke en flamme.***

For å lette vedlikeholdsarbeidet bringer vi på neste side en tabell over kabeltyper, kabelmål og effekten til de elektriske delene.

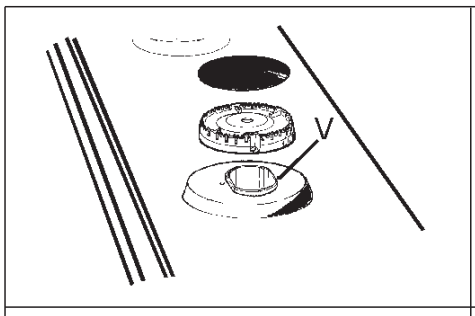

FIG. 15

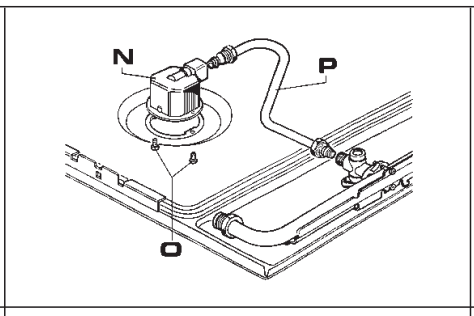

FIG. 16

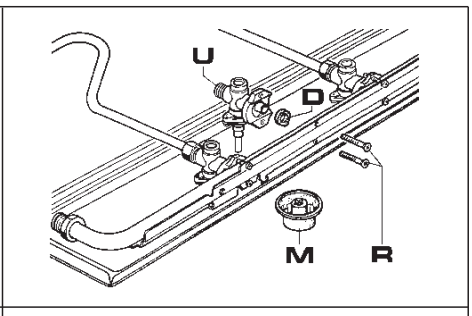

FIG. 17

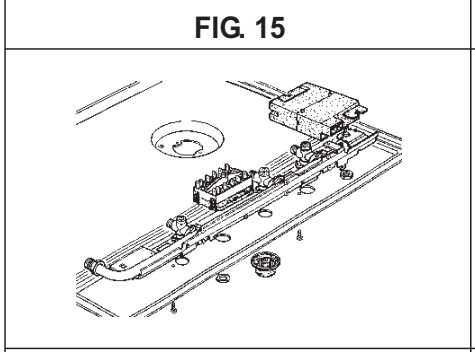

FIG. 18

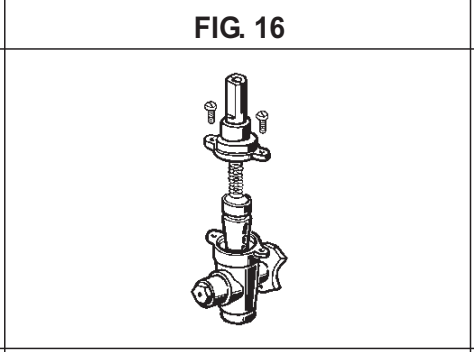

FIG. 19

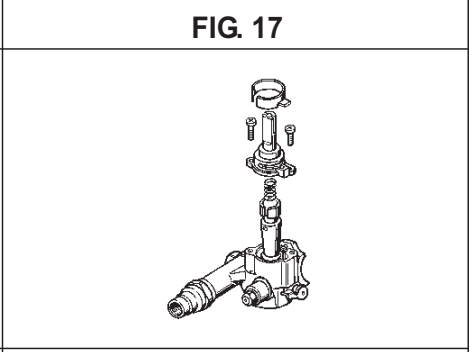

FIG. 20

NO

14) UTSKIFTING AV BATTERIET

For å skifte ut batteriet (se fig. 21), følg disse instruksjonene:

- fjerne tappen “T” og fjerne det tomme batteriet.
- Sett inn et nytt batteri på 1.5 V. “+” polene må være vendt innover.
- Feste tappen “T” igjen.
- Montere alle de bevegelige delene.

ADVARSEL:
batteriene innholder miljøfarlige materialer. De må derfor kastes i egne beholdere.
Husk å fjerne alle batteriene hvis du kaster hele komfyrtoppen.

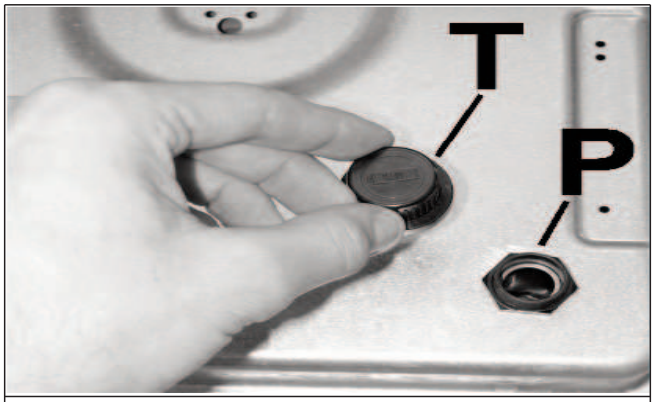

FIG. 21

NO

VEDLIKEHOLD

KABELTYPER OG KABELSNITT

KOMFYRTOPPTYPE	TYPE	STRØMLEDNING MONOFASE
Gasskomfyrtopp	H05 RR - F	Snitt 3 x 0.75 mm^2

ADVARSEL!!!
Hvis du må skifte ut strømledningen, må installatøren sørge for at jordingsledningen er lengre enn faselederne (se fig. 22), og dessuten respektere alle advarslene oppgitt i avsnitt 8.

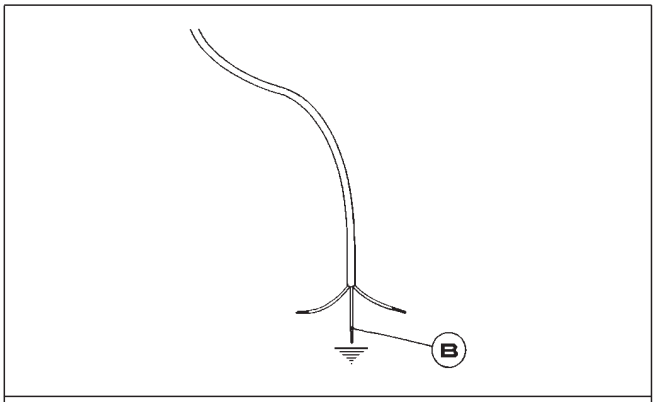

FIG. 22

NO

TEKNISKE DATA OPPGITT PÅ PRODUKTETIKETTEN

4 FLAMMER (60)

KATEGORI = $II_{2H3B/P}$

G 30 - BUTAN = 30 mbar
G 31 - PROPAN = 30 mbar
G 20 - NATUR= 20 mbar

Σ Qn Naturgass = 6.95 kW
Σ Qn GPL = 506 g/h

SPENNING = 230 - 240 V~
FREKVENS = 50/60 Hz

5 FLAMMER (70)

KATEGORI = $II_{2H3B/P}$

G 30 - BUTAN = 30 mbar
G 31 - PROPAN = 30 mbar
G 20 - NATUR = 20 mbar

Σ Qn Naturgass = 10.05 kW
Σ Qn GPL = 731 g/h

SPENNING = 230 - 240 V~
FREKVENS = 50/60 Hz

5 FLAMMER (90)

KATEGORI = $II_{2H3B/P}$

G 30 - BUTAN = 30 mbar
G 31 - PROPAN = 30 mbar
G 20 - NATUR = 20 mbar

Σ Qn Naturgass = 10.40 kW
Σ Qn GPL = 756 g/h

SPENNING = 230 - 240 V~
FREKVENS = 50/60 Hz

4 FLAMMER (60)
M/BATTERI

KATEGORI = $II_{2H3B/P}$

G 30 - BUTAN = 30 mbar
G 31 - PROPAN = 30 mbar
G 20 - NATUR = 20 mbar

Σ Qn Naturgass = 6.95 kW
Σ Qn GPL = 506 g/h

SPENNING = 1.5 V DC

5 FLAMMER (70)
M/BATTERI

KATEGORI = $II_{2H3B/P}$

G 30 - BUTAN = 30 mbar
G 31 - PROPAN = 30 mbar
G 20 - NATUR = 20 mbar

Σ Qn Naturgass = 10.05 kW
Σ Qn GPL = 731 g/h

SPENNING = 1.5 V DC

5 FLAMMER (90)
M/BATTERI

KATEGORI = $II_{2H3B/P}$

G 30 - BUTAN = 30 mbar
G 31 - PROPAN = 30 mbar
G 20 - NATUR = 20 mbar

Σ Qn Naturgass = 10.40 kW
Σ Qn GPL = 756 g/h

SPENNING = 1.5 V DC

NO

TEKNISKE DATA FOR REGULERING AV APPARATET

Questo apparecchio può essere installato e funzionare solo in locali permanentemente ventilati secondo le norme UNI 7129 e 7131. Per collegare alla rete di distribuzione del gas usare tubi metallici rigidi o tubi metallici flessibili conformi alla norma UNI EN 14800. Consultare il libretto d'istruzioni prima d'installare questo apparecchio. Questo apparecchio è regolato per funzionare a: **G20 (2H) 20 mbar** IT	Denna apparat får endast installeras och användas i lokaler med permanent ventilation enligt gällande föreskrifter. Läs bruksanvisningen noga innan apparaten installeras. Denna apparat är inställd för drift med: **G20 (2H) 20 mbar** SE	Dette apparatet kan kun installeres og brukes i kontinuerlig ventilerte lokaler i henhold til gjeldende normer. For kobling til gassnettet bruk stive rør eller fleksible metallrør i overensstemmelse med gjeldende norm. Les bruksanvisningen før du installerer apparatet. Dette apparatet er regulert for å fungere ved: **G20 (2H) 20 mbar** NO	Dette apparat må kun installeres og anvendes i lokaler med permanent ventilering i henhold til gældende regler på området. Tilslutning til gasnettet skal ske ved anvendelse af faste eller fleksible metalrør i overensstemmelse med gældende normer. Læs venligst brugsvejledningen før installation af dette apparat. Dette apparat er reguleret til brug med naturgas: **G20 (2H) 20 mbar** DK	Η συσκευή αυτή μπορεί να εγκατασταθεί και να λειτουργεί μόνο σε χώρους διαρκώς αεριζόμενους σύμφωνα με τον κανονισμό. Συμβουλευτείτε το εγχειρίδιο οδηγιών πριν την εγκατάσταση της συσκευής αυτής. Για άλλο τύπο αερίου εφαρμόστε ό,τι αναφέρεται στο εγχειρίδιο οδηγιών. Η συσκευή αυτή έχει ρυθμιστεί για να λειτουργεί σε: **G20 (2H) 20 mbar** GR
Spotřebič musí být instalován pouze autorizovaným pracovníkem. Tento spotřebič musí být instalován v souladu s platnými předpisy a jeho použití se připouští pouze v dobře větraném prostoru. Před instalováním a používáním spotřebiče se seznamte s návodem. Tento spotřebič je nastaven na zemní plyn skupiny h a vstupní přetlak: **G20 (2H) 20 mbar** CZ	Spotrebič musí byť inštalovaný iba autorizovaným pracovníkom. Tento spotrebič musí byť inštalovaný v súlade s platnými predpismi a môže byť použitý iba v dobre vetranom priestore. Pred inštaláciou a používaním spotrebiča si pozorne prečítajte návod. Tento spotrebič je nastavený na zemný plyn h a vstupný pretlak: **G20 (2H) 20 mbar** SK	Bu cihaz yürürlükteki yönetmeliklere uygun olarak ve sadece iyi havalandırılmış yerlerde tahsis edilmelidir. Bu cihazı kurmadan veya kullanmadan önce talimatları okuyunuz. Farklı tipte gazlar için, kullanma kılavuzunda belirtilen açıklamalara başvurunuz. Bu cihaz aşağıda tipi belirtilen gaz ile çalışması için ayarlanmıştır: **G20 (2H) 20 mbar** TR	Acest aparat poate fi instalat si functiona doar in locuri permanent ventilate , asa cum prevad normele în vigoare. Pentru a conecta aparatul la reteaua de gaz, trebuie sa folositi tuburi metalice rigide sau tuburi metalice flexibile, in conformitate cu dispozitiile normativului în vigoare. Acest aparat este reglat sa functioneze pentru: **G20 (2H) 20 mbar** RO	**Este aparato debe ser montado conforme a los reglamentos vigentes y utilizado solamente en un ambiente adecuadamente aireado.** **Antes de installar o utilizar el aparato, consultar los manuales de instrucción.** **Este aparato está regulado para funcionar a:** **G20 (2H) 20 mbar** ES
				COD.:0030778 09/08

TEKNISK ASSISTANSE OG RESERVEDELER

Dette apparatet ble kontrollert og testet av spesialisert ekspertpersonale før det forlot fabrikken, for å garantere best mulige funksjonsresultater.
Originale reservedeler får du hos våre tekniske servicesentere og hos autoriserte forhandlere.
Enhver reparasjon eller regulering som skulle være nødvendig må gjennomføres med størst mulig forsiktighet og oppmerksomhet av kvalifisert personale.
Av den grunn anbefaler vi at du alltid henvender deg til videreforhandleren som har solgt deg apparatet eller til nærmeste tekniske assistansesenter, og dessuten spesifisere merket, modell og serienummer, og hva slags problem du har med apparatet ditt. Denne informasjonen finner du på produktetiketten som er plassert på den nederste delen av apparatet og på etiketten som er plassert på emballasjeesken.
Denne informasjonen gir teknikeren muligheten til å framskaffe riktige reservedeler og garantere resultatet av et raskt og presist inngrep. Vi anbefaler å notere denne informasjonen herunder slik at du alltid har den lett tilgjengelig:

MERKE: .....

MODELL: .....

SERIE: .....

NO

NO

VEJLEDNING OG ANBEFALINGER TIL BRUG, INSTALLATION OG VEDLIGEHOLDELSE AF GASKOMFURET TIL INDBYGNING

Kære kunde,
Tak, fordi du har købt dette produkt.
Vi er sikre på, at dette nye komfur, som både er moderne, funktionelt og praktisk og udført i materialer
af bedste kvalitet, vil tilfredsstille alle dine behov på bedste vis. Dette komfur er meget nemt at anvende, dog er det nødvendigt at læse denne vejledning for at kunne anvende det korrekt med optimale resultater.
Denne vejledning gælder kun for destinationslandet, hvis identifikationssymbol er angivet på forsiden af vejledningen og på apparatetes typemærkat.
Fabrikanten kan ikke holdes ansvarlig for eventuelle skader på personer og materiel som følge af en fejlagtig installation eller en forkert brug af apparatet.

KÜPPERSBUSCH HAUSGERÄTE AG
Postfach 10 01 32, D-45801 Gelsenkirchen, Küppersbuschstraße 16, D-45883 Gelsenkirchen
Telefon (02 09) 4 01-0, Telefax (02 09) 4 01-3 03

Küppersbusch

ALLERFEINSTE KÜCHENTECHNIK

MODEL: GMS 6540.0 E - GMS 7551.0 E - GMS 9551.0 E

Fabrikanten kan ikke drages til ansvar for mulige unøjagtigheder, som skyldes skrive- eller trykfejl i denne vejledning.
Tegningerne og figurerne skal betragtes som vejledende. Fabrikanten forbeholder sig ret til at foretage ændringer på egne produkter i de tilfælde, hvor disse ændringerskønnes nødvendige eller nyttige for brugeren, og hvor disse ikke vil gå ud over apparatets essentielle sikkerhed og funktionalitet.

DK

COD. 04037G1KUPNA1 (04037DK) - 29.04.2009

BESKRIVELSE AF KOGETOPPENE

TYPE: PCFZD 60 N - PCFZD 60 V	TYPE: PCFZD 70 N - PCFZD 70 V
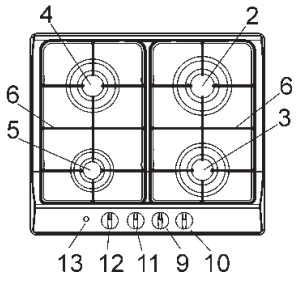	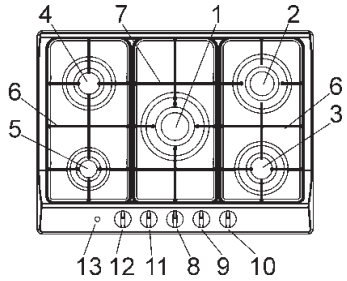
TYPE: PCFZ 90 N - PCFZ 90 V	
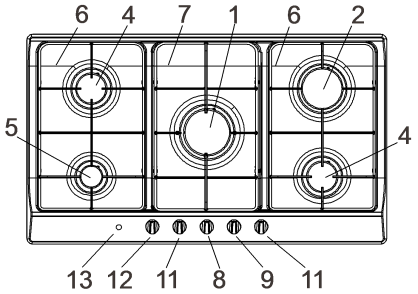	

1 Triplebrænder	på 3100 W
2 Hurtigbrænder	på 2800 W
3 Mellemhurtig brænder reduceret	på 1400 W
4 Mellemhurtig brænder	på 1750 W
5 Hjælpebrænder	på 1000 W
6 Rist i emaljeret stål med to blus	
7 Midterrist i stål	
8 Reguleringshåndtag brænder nr. 1	
9 Reguleringshåndtag brænder nr. 2	
10 Reguleringshåndtag brænder nr. 3	
11 Reguleringshåndtag brænder nr. 4	
12 Reguleringshåndtag brænder nr. 5	
13 Knap for elektrisk tilslutning	

Advarsel: dette apparat er beregnet til privat brug, i private hjem og af privatpersoner.

DK

BRUG

1) BRÆNDERE

På frontpanelet er der over hvert reguleringshåndtag trykt et diagram, som angiver, hvilken brænder det pågældende håndtag er forbundet med. Efter at have åbnet hanen til gasforsyningen eller gasflasken, tændes brænderne som beskrevet herunder:

- manuel tænding

Tryk og drej reguleringshåndtaget, som hører til den ønskede brænder mod uret, vælg Maksimum (stor flamme fig. 1) og hold en tændt tændstik hen til brænderen.

- Elektrisk tænding

Tryk og drej reguleringshåndtaget, som hører til den ønskede brænder mod uret, vælg Maksimum (stor flamme fig. 1) tryk herefter på tændknappen "E" og slip den igen.

- Automatisk elektrisk tænding

Tryk og drej reguleringshåndtaget, som hører til den ønskede brænder mod uret, vælg Maksimum (stor flamme fig. 1) og tryk håndtaget helt ned.

- Tænding af brændere med flammeovervågning

Ved brændere med flammeovervågning drejes reguleringshåndtaget, som hører til den ønskede brænder mod uret, vælg Maksimum (stor flamme fig. 1), indtil der mødes en lille modstand. Herefter trykkes håndtaget ned og de tidligere angivne handlinger udføres igen.

Når blusset er blevet tændt holdes håndtaget nede i cirka 10 sekunder.

Sådan bruges brænderne

For at opnå maksimal ydelse med mindst gasforbrug, bør man have nedenstående for øje.

- brug til hver enkelt brænder passende gryder (se følgende skema og figur 2).
- Når kogepunktet er nået, drejes håndtaget til Minimum (lille flamme fig. 1).
- Brug altid gryder med låg.
- Brug kun beholdere med flad bund.

Brændere	*Effekt W*	*Ø Gryder (cm)*
Triplebrænder	3100	24 ÷ 26
Hurtig	2800	20 ÷ 22
Mellemhurtig reduceret	1400	16 ÷ 18
Mellemhurtig	1750	16 ÷ 18
Hjælpebrænder	1000	10 ÷ 14

ADVARSEL:

- ***tænding af brænderne med flammeovervågning kan kun ske, når håndtaget står på Maksimum (stor flamme fig. 1).***
- ***Hvis der mangler strøm, kan brænderne tændes med tændstikker.***
- ***Når brænderne er tændt, må apparatet ikke efterlades uden opsyn. Pas på når der er børn i nærheden. Det er især vigtigt, at man sikrer sig, at gryderne er placeret korrekt og overvåge tilberedning af mad med olie og fedtstoffer, da disse er let-antændelige.***
- ***Af hensyn til sikkerheden er brugen af dette apparat er ikke tilladt for personer (børn inkluderet) med fysiske eller mentale handicap, eller som ikke har erfaring med brug af elektrisk apparatur, med mindre at disse ikke overvåges eller vejledes af en ansvarlig voksen person. Børn bør overvåges for at kontrollere, at de ikke leger med apparatet.***
- ***Brug ikke spray i nærheden af apparatet, når det er i funktion.***
- ***Hvis kogetoppen er forsynet med et låg, skal dette, før det åbnes, rengøres for alle former for madrester, som sidder fast på overfladen. Hvis apparatet forsynes med et glaslåg, kan dette gå i stykker, når det bliver opvarmet. Sluk og lad alle brændere køle af før låget lukkes.***
- ***Det frarådes at anvende gryder og andre beholdere, som vil stikke ud over kogefladens kanter.***

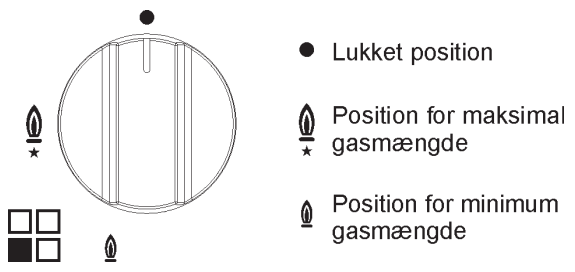

FIG. 1

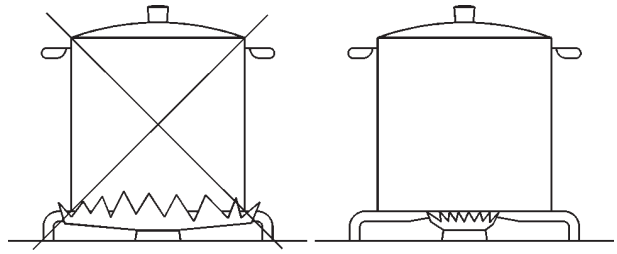

FIG. 2

DK

BRUG

Bemærkninger:
under brug producerer gaskogeapparater varme og fugt i det rum, hvor de er installeret. Det er derfor nødvendigt at sikre en god udluftning i rummet og holde åbninger til naturlig udluftning fri (fig. 3) og aktivere elektrisk udluftningsmekanisme (emhætte eller elektrisk udluftningsapparat fig. 4 og fig. 5).
Intensiv og længere tids brug af apparatet kan gøre det nødvendigt med ekstra udluftning, fx. åbning af et vindue, eller mere effektiv udluftning ved at øge effekten på den mekaniske udluftning, som findes.

(*) LUFTINDGANG: SE KAPITLET OM INSTALLATION (AFSNIT 5 OG 6)

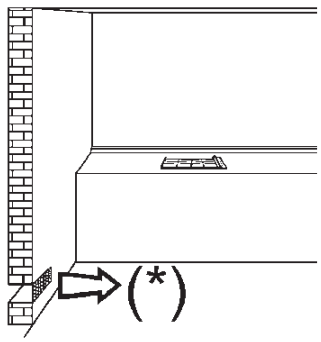

FIG. 3

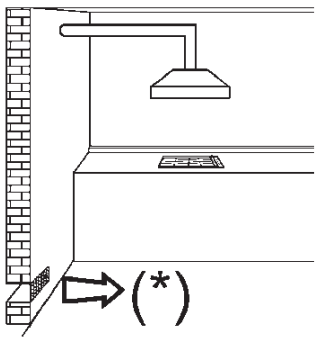

FIG. 4

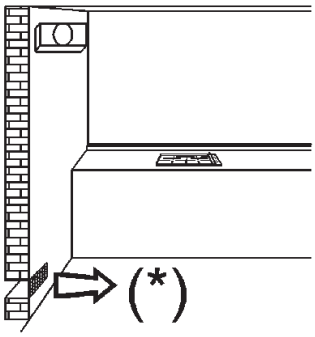

FIG. 5

DK

RENGØRING

ADVARSEL:
før en hvilken som helst form for rengøring skal apparatet kobles fra gas- og elforsyningen.

2) KOGETOPPENS OVERFLADE

Hvis kogetoppens overflade skal holdes blank, er det meget vigtigt, at den, hver gang den har været brugt, vaskes med lunkent sæbevand, skylles og tørres af. De emaljerede riste, de små emaljerede dæksler "C" og brænderdækslerne "T" (se fig. 6) skal vaskes på samme måde.
Rengøringen skal foretages, når toppen og komponenterne ikke længere er varme, og der må ikke bruges metalsvampe, skurepulver eller ætsende spray. Sørg for at overfladen ikke kommer i kontakt med eddike, kaffe, mælk, saltvand eller citronsaft og tomat i længere tid.

ADVARSLER:
når komponenterne påmonteres igen anbefaler vi, at nedenstående anvisninger overholdes:

- ***kontroller at de små åbninger i brænderdækslerne "T" (fig. 6) ikke er tilstoppede.***
- ***Sørg for at det emaljerede dæksel "C" (fig. 6) er korrekt placeret på brænderhovedet. Det er korrekt placeret, når dækslet, som er placeret på hovedet, sidder helt fast.***
- ***Risten sidder korrekt, når den afrundede hjørner sidder langs overfladens kanter.***
- ***Hvis det er svært at åbne eller lukke nogle haner, skal disse ikke forceres, men der skal straks rettes henvendelse til teknisk assistance.***
- ***Brug ikke damp til rengøringaf apparatet.***

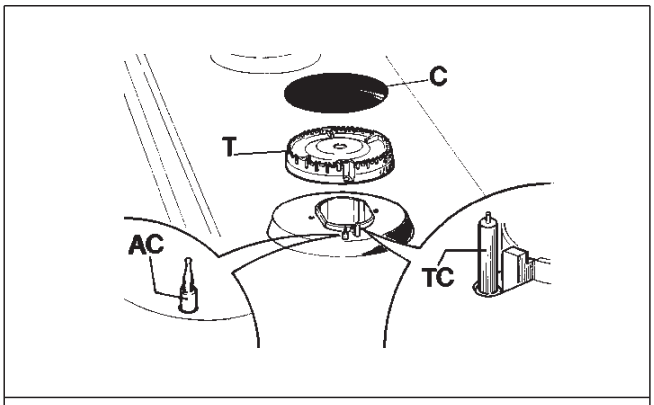

FIG. 6

DK

INSTALLATION

TEKNISKE OPLYSNINGER TIL INSTALLATØRERNE

Installation, alle justeringer, ændringer og vedligeholdelse som er anført i dette afsnit, må kun udføres af kvalificeret personale.
En forkert installation kan forårsage skader på personer, dyr eller ting, som fabrikanten kan drages til ansvar for.
Sikkerhedsanordningerne eller anordninger til automatisk justering af apparaterne under anlæggets levetid må kun ændres af fabrikanten eller en autoriseret leverandør.

3) ISÆTNING AF KOGETOPPEN

Efter at have fjernet den udvendige emballage og den indvendige emballage fra de forskellige løse dele, skal kogetoppen ses efter for eventuelle skader. I tvivlsspørgsmål må apparatet ikke benyttes og der skal rettes henvendelse til kvalificeret personale.
Emballagens dele (karton, poser, ekspansiv polystyren, søm...) må ikke efterlades tilgængeligt for børn, da de udgør en potentiel fare.
Der skal i køkkenelementet laves en åbning til indbygning af kogetoppen, som angivet i mm i figur 7. Vær opmærksom på, at de kritiske afstande mellem kogetoppen, sidevæggene, bagvæggen og de øvre vægge (se fig. 7 og 8) overholdes.
Apparatet skal klassificeres i klasse 3 og det er derfor underlagt alle forskrifter i standarderne for sådanne apparater.

4) FASTGØRING AF TOPPEN

Toppen er forsynet med en særlig tætning, som skal forhindre enhver indtrængning af væske i elementet. For at placere denne tætning korrekt anbefaler vi, at De nøje holder Dem til anvisningerne beskrevet herunder:
- fjern tætningerne fra materialet, de er fastgjort til og sørg for, at den gennemsigtige beskyttelse forbliver på selve tætningen.
- Vend bunden i vejret på kogetoppen og placer tætningen "E" (fig. 9) korrekt under kanten af toppen, sådan at tætningens og toppens yderste kanter flugter. Tætningens ender skal nå hinanden uden at overlappe.
- Fastgør tætningen til toppen så den sidder jævn og fast ved at trykke den fast med fingrene. Fjern herefter strimlen med beskyttende papir fra tætningen og placer toppen i åbningen, som er blevet lavet på elementet.
- Fastgør den med bøjlerne "S", og sørg for, at den del som rager ud sættes ind i slidsen "H" i bunden og stram skruerne "F" indtil bøjlen "S" sidder fast på toppen (se fig. 10).
- The prospective walls (left or right) that exceed the working table in height must be at a minimum distance from the cutting as mentionned both in the columns and the scheme.
- For at undgå mulig kontakt med overfladen på kassen og den opvarmede top, når denne er i brug, skal der placeres en adskillelse i træ, som skal fastgøres med skruer med en afstand på mindst 60 mm fra toppen (fig. 7).

MÅL SOM SKAL OVERHOLDES (i mm)

	A	B	C	D	E
4F (60)	553	473	67.5	59.5	100 min.
5F (70)	553	473	67.5	59.5	175 min.
5F (90)	833	475	62.5	62.5	73.5 min.

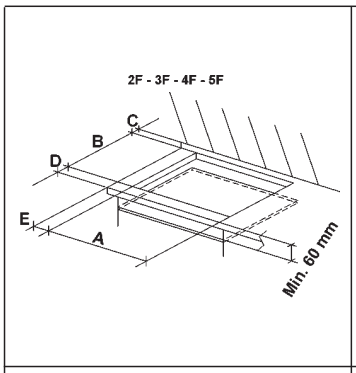

FIG. 7

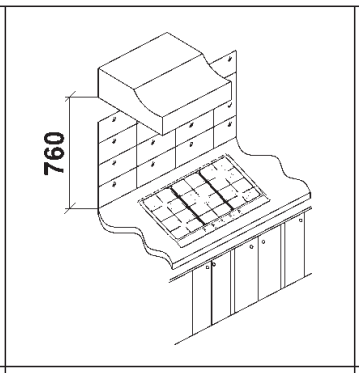

FIG. 8

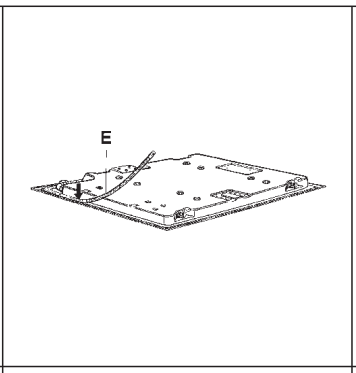

FIG. 9

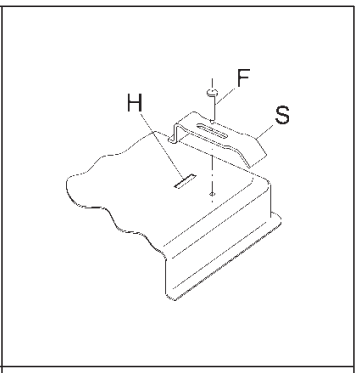

FIG. 10

DK

INSTALLATION

VIGTIGE FORSKRIFTER FOR INSTALLATION

Installatøren bedes være opmærksom på, at eventuelle sidevægge ikke må være højere end selve kogetoppen. Desuden skal bagvæggen og de overflader, som findes omkring toppen kunne tåle en overtemperatur på 65K.
Limen som bruges til at lime plasticlaminatet til elementet, skal kunne tåle temperaturer, som er højere end 150° C for at undgå, at limningen går op.
Installationen af apparatet skal være i overensstemmelse med gældende standarder.
Dette apparat er ikke tilsluttet en udledningsanordning til forbrændingsprodukter. Det skal derfor være tilsluttet i overensstemmelse med reglerne for installation, som er nævnt ovenfor. Vi anbefaler, at være særlig opmærksom på, at de gældende bestemmelser omkring ventilation og udluftning overholdes.

5) VENTILATION I RUMMET

Det er af afgørende betydning at rummet, hvor apparatet skal installeres, altid er ventileret for at sikre, at det fungerer korrekt. Mængden af luft som er nødvendig, er den som kræves til den regelmæssige gasforbrænding og af rummets ventilation, hvis mængde ikke må være mindre end 20 m^3. Den normale tilstrømning af luft skal ske direkte via permanente åbninger i væggene i rummet, som skal udluftes. Disse åbninger skal have udledning til det fri og have et areal på mindst 100 cm^2 (se fig. 3). Åbningerne skal være lavet på en sådan måde, at de ikke kan tilstoppes.
Der kan også bruges indirekte udluftning i form af tilføring af frisk luft via tilstødende rum under nøje overholdelse af gældende standarder.
ADVARSEL: hvis brænderne på kogetoppen ikke er forsynet med flammesikring, skal udluftningsåbningen have et areal på mindst 200 cm^2.

6) PLACERING AF UDLUFTNING

Gasbrugende kogeapparater skal altid udlede forbrændingsprodukterne via emhætter, som er forbundet med skorstene, udluftningskanaler eller leder direkte ud i det fri (se fig. 4). Hvis det ikke er muligt at montere en emhætte, kan der til nød anvendes ventilationsapparat, som skal være direkte installeret på vinduet eller på ydermuren og som skal bruges når kogeapparatet (se fig. 5) er tændt, hvis blot reglerne vedrørende udluftning, som findes i gældende standarder, nøje overholdes.

7) GASTILSLUTNING

Før apparatet tilsluttes skal det sikres, at dataene på etiketten nederst i kassen er kompatible med gasforsyningen.
En etiket som er printet på siden af denne håndbog og én som er placeret på den nederste del af kassen angiver, hvordan apparatet skal indstilles: gastype og arbejdstryk.
Når gassen forsynes via rørledninger, skal apparatet være tilsluttet gastilførselsanlægget:

- o enten med metalrør i stål ifølge gældende standarder, hvis samlinger skal være lavet med gevindskåme rør i overensstemmelse med standarden EN 10226.
- o eller Med kobber efter gældende standarder, og hvis samlinger skal være foretaget via rør med mekanisk tætning efter gældende standarder.
- o eller Med bøjeligt, ubrudt rør i rustfrit stål ifølge gældende standarder, med en længde på maksimum 2 meter og vandtætte pakninger efter gældende standarder. Dette rør skal installeres på en sådan måde, at det ikke kan komme i kontakt med de bevægelige dele på elementet (fx skuffer), og må ikke ligge henover rum, som fyldes meget op.

Når gassen tilføres direkte fra en gasflaske, skal apparatet, som forsynes med trykregulator med et tryk, som er overensstemmelse med gældende standarder, tilsluttes:

- o enten med kobberrør efter gældende standarder, hvis samlinger skal være foretaget via rør med mekanisk tætning efter gældende standard.
- o eller Med bøjelige, ubrudte rør i rustfrit stål ifølge gældende standard, med en længde på maksimum 2 meter og vandtætte pakninger efter gældende standard. Dette rør skal installeres på en sådan måde, at det ikke kan komme i kontakt med de bevægelige dele på elementet (fx skuffer), og må ikke ligge henover rum, som fyldes meget op. Det anbefales at montere den særlige adapter, som kan købes i handelen, på det bøjelige rør for at lette tilslutningen til trykregulatorens slangestykke, som er monteret på gasflasken.

Når tilslutningen er foretaget ses det efter, at tætningen er perfekt med en sæbeopløsning og aldrig ved brug af flamme.

ADVARSLER:
vi minder om, at apparatets rørsamling på gastilførslen skal være 1/2" gas konisk hangevind i overensstemmelse med standarderne EN 10226.
Apparatet er i overensstemmelse med forskrifterne i nedenstående Europæiske direktiver:
- CEE 90/396 + 93/68 vedrørende gassikkerhed.

DK

8) ELEKTRISK TILSLUTNING

Den elektriske tilslutning skal udføres i overensstemmelse med gældende standarder og love.

Før der foretages tilslutning, kontroller at:

- anlæggets strøm og stikdåserne passer til apparatets maksimale effekt (se etiketten som sidder nederst på kassen).
- Kontrollér at det elektriske anlæg er forsynet med en effektiv jordforbindelse i henhold til gældende standarder og love. Frabrikanten fraskriver sig ethvert ansvar i forbindelse med manglende overholdelse af disse.

Når tilslutningen til strømforsyningsnettet er foretaget via stik:

- placer på strømledningen "C" et normaliseret stik, der passer til strømmen, som er angivet på etiketten, hvis der ikke er noget (se fig. 11).
- Slut de små ledere til efter skemaet i fig. 11 og sørg herved for at overholde nedenstående bestemmelser:

bogstav L (fase) = lille brun leder;

bogstav N (neutral) = lille blå leder;

jordsymbol ⏚ = lille grøn-gul leder.

- Strømledningen skal positioneres på en sådan måde, at den på intet punkt når en overtemperatur på 65K.
- Brug ikke reduktionsstik, adaptere eller shunt, da disse kan forårsage falske kontakter med efterfølgende farlig overophedning.
- Når indbygningen er sket, skal stikket være tilgængeligt.

Når tilslutningen er foretaget direkte til strømforsyningsnettet:

- placeres der mellem apparatet og nettet en alpolet afbryder, som skal være dimensioneret til apparatets belastning, med en minimumsåbning mellem kontakterne på 3 mm.
- Husk at jordkablet ikke må afbrydes af afbryderen.
- Som alternativ kan den elektriske tilslutning også beskyttes med en differentialafbryder med høj følsomhed.

Det anbefales kraftigt, at den grøn-gule jordleder fastgøres til et effektivt jordingssystem.

ADVARSLER:

desuden skal vægge og overflader, som støder op til kogetoppen, kunne tåle en overtemperatur på 65K.

Alle vores apparater er udviklet i overensstemmelse med de europæiske standarder EN 60 335-1, EN 60 335-2-6 og EN 60 335-2-102 og eventuelle ændringer.

Apparatet er i overensstemmelse med forskrifterne i de europæiske direktiver:

- ***CEE 2004/108/CE vedrørende elektromagnetisk kompatibilitet.***
- ***CEE 2006/95 vedrørende elektrisk sikkerhed.***

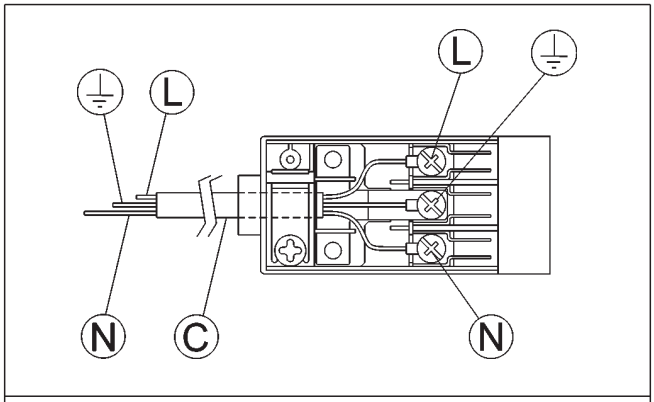

FIG. 11

DK

9) INSTALLATION AF APPARATER MED BATTERITÆNDING

Efter at have fjernet den udvendige emballage og den indvendige emballage fra de forskellige løse dele, skal kogetoppen ses efter for eventuelle skader. I tvivlsspørgsmål må apparatet ikke benyttes og der skal rettes henvendelse til kvalificeret personale.

Emballagens dele (karton, poser, ekspansiv polystyren, søm...) må ikke efterlades tilgængeligt for børn, da de udgør en potentiel fare.

Der skal i køkkenelementet laves en åbning til indbygning af kogetoppen, som angivet i mm i figur 7. Vær opmærksom på, at de kritiske afstande mellem kogetoppen, sidevæggene, bagvæggen og de øvre vægge (se fig. 7 og 8) overholdes.

Apparatet skal klassificeres i klasse 3 og det er derfor underlagt alle forskrifter i standarderne for sådanne apparater.

10) FASTGØRING AF TOPPEN

Toppen er forsynet med en særlig tætning, som skal forhindre enhver indtrængning af væske i elementet. For at placere denne tætning korrekt anbefaler vi, at De nøje holder Dem til anvisningerne beskrevet herunder:

- fjern tætningerne fra materialet, de er fastgjort til og sørg for, at den gennemsigtige beskyttelse forbliver på selve tætningen.
- Vend bunden i vejret på kogetoppen og placer tætningen “E” (fig. 9) korrekt under kanten af toppen, sådan at tætningens og toppens yderste kanter flugter. Tætningens ender skal nå hinanden uden at overlappe.
- Skru låget “T” af (se fig. 12) og sæt et batteri på 1.5 V i (leveres ikke med apparatet) med “+”-polen vendt indad. Skru låget på igen.
- Fastgør tætningen til toppen så den sidder jævn og fast ved at trykke den fast med fingrene. Fjern herefter strimlen med beskyttende papir fra tætningen og placer toppen i åbningen, som er blevet lavet på elementet.
- Fastgør den med bøjlerne “S”, og sørg for, at den del som rager ud sættes ind i slidsen “H” i bunden og stram skruerne “F” indtil bøjlen “S” sidder fast på toppen (se fig. 10).
- The prospective walls (left or right) that exceed the working table in height must be at a minimum distance from the cutting as mentionned both in the columns and the scheme.
- For at undgå mulig kontakt med overfladen på kassen og den opvarmede top, når denne er i brug, skal der placeres en adskillelse i træ, som skal fastgøres med skruer med en afstand på mindst 60 mm fra toppen (fig. 7).

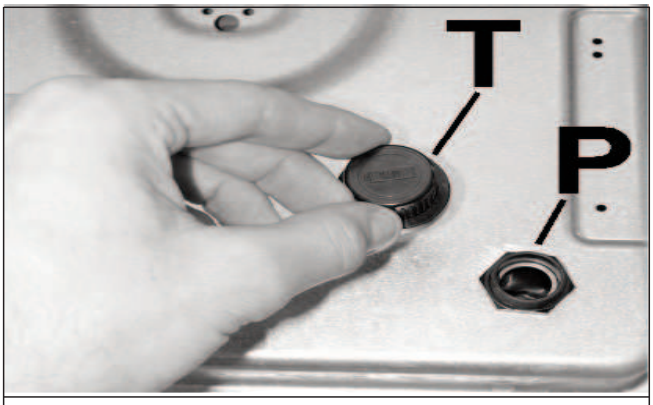

FIG. 12

DK

INDSTILLINGER

Før der foretages nogen form for indstillinger skal strømmen til apparatet kobles fra.
Når indstillingerne og forindstillingerne er blevet udført, skal eventuelle forseglinger genoprettes af teknikeren.
Det er ikke nødvendigt at indstille primærluften på vore brændere.

11) HANER

Indstilling af "Minimum":

- tænd brænderen og stil reguleringshåndtaget i position "Minimum" (lille flamme fig. 1).
- Slip hanens reguleringshåndtag "M" (fig. 13), som kun sidder fast med et tryk på dens tap.
- Sæt en lille skruetrækker "D" ind i hullet "C" (fig. 13) og drej justerskruen mod højre eller venstre, indtil brænderens flamme er indstillet til et passende "Minimum".

Det skal sikres, at flammen ikke slukkes, når der hurtigt skiftes fra "Maksimum" til "Minimum".

Det er underforstået at ovennævnte indstilling kun skal foretages med brænderne som bruger G20, mens justerskruen for brændere som bruger G30 eller G31 skal blokeres helt drejes med uret.

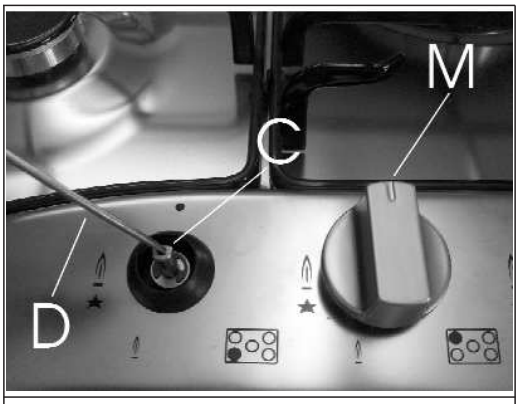

FIG. 13

DK

12) UDSKIFTNING AF DYSER

Brænderne kan tilpasses de forskellige typer gas ved at montere de dyser, som svarer til brugsgassen. For at gøre dette skal brænderhovederne tages af og med en lige nøgle "B" skrues dysen "A" af (se fig. 14) og udskiftes med en dyse, som passer til brugsgassen.
Det anbefales at dysen skrues så fast som muligt.
Efter at have gjort ovenstående, skal teknikeren foretage indstilling af brænderne som beskrevet i afsnit 11, forsegle de eventuelle regulerings- eller forindstillingsanordninger og sætte en ny etiket på apparatet, som erstatter den allerede eksisterende etiket, med de oplysninger som svarer til den nye gasindstilling, som er blevet foretaget på apparatet. Denne etiket findes i posen med ekstradyser.
Posen som indeholder dyserne og etiketterne kan følge med apparatet eller fås hos det autoriserede servicecenter.
For at lette installatørens arbejde angives herunder et skema med brændernes varmekapacitet, dysernes diameter og arbejdstrykket for de forskellige typer gas.

PLACERING AF BRÆNDERNE

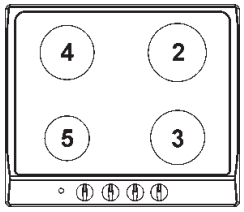

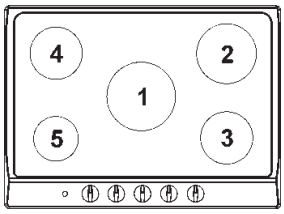

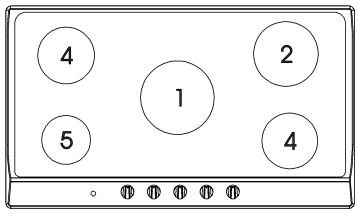

SKEMA

BRÆNDERE		GAS	ARBEJDS-TRYK	VARME-KAPACITET		DIAMETER DYSE	VARME-KAPACITET (W)	
Nr	BETEGNELSE		mbar	g/h	l/h	1/100 mm	Min.	Max.
1	TRIPPEL KRONE	G 30 - BUTANGAS G 31 - PROPANGAS G 20 - NATURGAS	30 30 20	225 225	 295	90 90 121 Y	1400 1400 1400	3100 3100 3100
2	HURTIG	G 30 - BUTANGAS G 31 - PROPANGAS G 20 - NATURGAS	30 30 20	204 204	 267	83 83 117 S	800 800 800	2800 2800 2800
3	MELLEMHURTIG REDUCERET	G 30 - BUTANGAS G 31 - PROPANGAS G 20 - NATURGAS	30 30 20	102 102	 133	58 58 85 Y	500 500 500	1400 1400 1400
4	MELLEMHURTIG	G 30 - BUTANGAS G 31 - PROPANGAS G 20 - NATURGAS	30 30 20	127 127	 167	65 65 97 Z	500 500 500	1750 1750 1750
5	HJÆLPEBRÆNDER	G 30 - BUTANGAS G 31 - PROPANGAS G 20 - NATURGAS	30 30 20	73 73	 95	50 50 72 X	400 400 400	1000 1000 1000

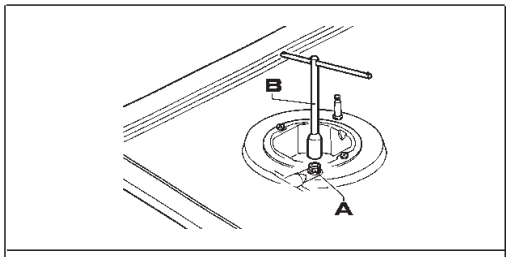

FIG. 14

DK

VEDLIGEHOLDELSE

Før en hvilken som helst form for vedligeholdelse, skal apparatet kobles fra gas- og elforsyningen.

13) UDSKIFTNING AF DELE

For at udskifte dele der sidder inde i apparatet, er det nødvendigt at fjerne ristene og brænderkroppen fra den øverste del af kogetoppen. Fjern herefter brændernes fastgøringsskruer "V" (fig. 15) og reguleringshåndtagene, som kun sidder fast ved et let tryk, sådan at kogetoppen kan tages af.
Efter at have gjort ovenstående kan brænderne (fig. 16), hanerne (fig. 17) og de elektriske komponenter (fig. 18) udskiftes.
Det anbefales at skifte beslagene "D" hver gang der udskiftes en hane, sådan at der sikres perfekt tætning mellem kroppen og rampen.

Smøring af hanerne (se fig. 19 - 20)

Hvis en hane bliver stram og svær at dreje, skal den straks smøres, som beskrevet nedenfor:
- afmontering af hanens krop.
- Rens konussen og dens sæde med en klud fugtet med fortyndingsmiddel.
- Smør konussen let med passende fedt.
- Sæt konussen i, drej den flere gange, træk den ud igen, fjern overskydende fedt og sørg for at gaspassagerne ikke er stoppede.
- Genmonter alle delene i omvendt rækkefølge i forhold til afmonteringen.
- Kontrol af tætningen skal foretages med sæbevand; ***det er forbudt at bruge flamme.***

For at lette vedligeholdelsesarbejdet er der på følgende side angivet et skema med de forskellige strømledningers sektionering og de elektriske komponenters effekt.

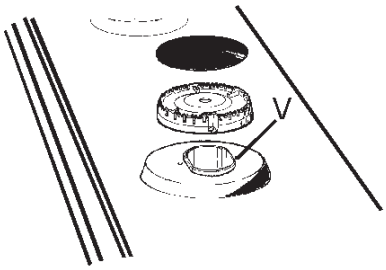

FIG. 15

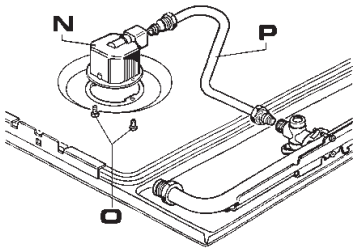

FIG. 16

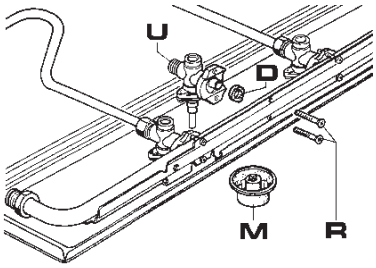

FIG. 17

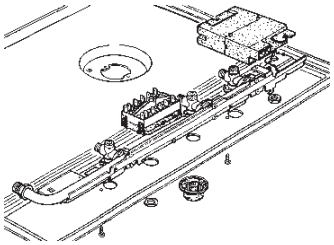

FIG. 18

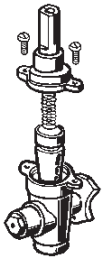

FIG. 19

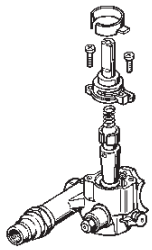

FIG. 20

DK

14) UDSKIFTNING AF BATTERIET

For at udskifte batteriet (se fig. 21) følges nedenstående anvisninger:

- fjern låget “T” og tag det brugte batteri ud.
- Sæt et nyt batteri på 1.5 V i. “+”-polen skal vende indad.
- Skru låget “T” på igen.
- Genmonter alle de løse dele.

ADVARSEL:
batterierne indeholder materialer, som er skadelige for miljøet. De skal derfor smides bort i særlige beholdere for batterier.
Hvis kogetoppen skal skrottes, skal alle batterierne fjernes først.

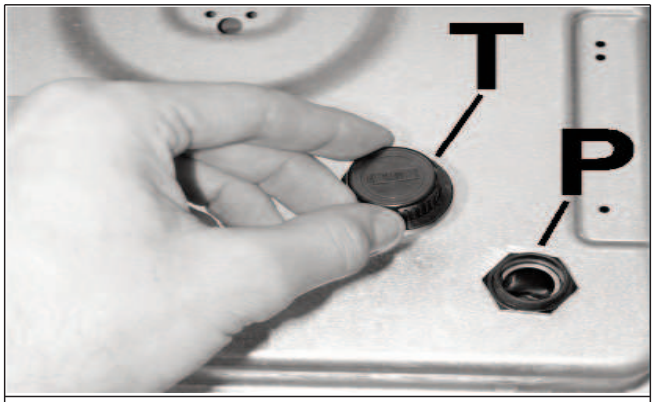

FIG. 21

DK

VEDLIGEHOLDELSE

STRØMKABELTYPER OG TVÆRSNIT

KOGETOP TYPE	KABELTYPE	ENFASE-FORSYNING
Gaskogetop	H05 RR - F	Tværsnit 3 x 0.75 mm^2

ADVARSEL!!!
Hvis strømkablet skal skiftes ud skal installatøren holde jordledningen længere end faseledningerne (se fig. 22) og skal derudover overholde advarslerne angivet i afsnit 8.

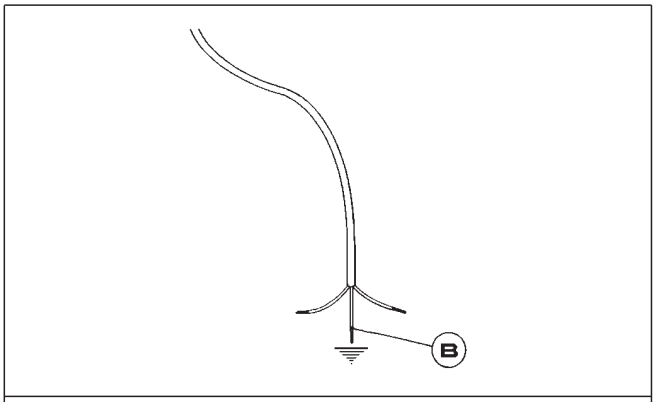

FIG. 22

DK

TEKNISKE DATA PÅ ETIKETTEN

4 BLUS (60)

KATEGORI = $II_{2H3B/P}$

G 30 - BUTANGAS = 30 mbar
G 31 - PROPANGAS = 30mbar
G 20 - NATURGAS = 20 mbar

Σ MGD Naturgas = 6.95 kW
Σ MGD LPG = 506 g/h

SPÆNDING = 230 - 240 V~
FREKVENS = 50/60 Hz

5 BLUS (70)

KATEGORI = $II_{2H3B/P}$

G 30 - BUTANGAS = 30 mbar
G 31 - PROPANGAS = 30 mbar
G 20 - NATURGAS = 20 mbar

Σ MGD Naturgas = 10.05 kW
Σ MGD LPG = 731 g/h

SPÆNDING = 230 - 240 V~
FREKVENS = 50/60 Hz

5 BLUS (90)

KATEGORI = $II_{2H3B/P}$

G 30 - BUTANGAS = 30 mbar
G 31 - PROPANGAS = 30 mbar
G 20 - NATURGAS = 20 mbar

Σ MGD Naturgas = 10.40 kW
Σ MGD LPG = 756 g/h

SPÆNDING = 230 - 240 V~
FREKVENS = 50/60 Hz

4 BLUS (60)
M/BATTERI

KATEGORI = $II_{2H3B/P}$

G 30 - BUTANGAS = 30 mbar
G 31 - PROPANGAS = 30 mbar
G 20 - NATURGAS = 20 mbar

Σ MGD Naturgas = 6.95 kW
Σ MGD LPG = 506 g/h

SPÆNDING =1.5 V DC

5 BLUS (70)
M/BATTERI

KATEGORI = $II_{2H3B/P}$

G 30 - BUTANGAS = 30 mbar
G 31 - PROPANGAS = 30 mbar
G 20 - NATURGAS = 20 mbar

Σ MGD Naturgas = 10.05 kW
Σ MGD LPG = 731 g/h

SPÆNDING = 1.5 V DC

5 BLUS (90)
M/BATTERI

KATEGORI = $II_{2H3B/P}$

G 30 - BUTANGAS = 30 mbar
G 31 - PROPANGAS = 30 mbar
G 20 - NATURGAS = 20 mbar

Σ MGD Naturgas = 10.40 kW
Σ MGD LPG = 756 g/h

SPÆNDING = 1.5 V DC

DK

TEKNISKE DATA FOR GASINDSTILLING PÅ APPARATET

Questo apparecchio può essere installato e funzionare solo in locali permanentemente ventilati secondo le norme UNI 7129 e 7131. Per collegare alla rete di distribuzione del gas usare tubi metallici rigidi o tubi metallici flessibili conformi alla norma UNI EN 14800. Consultare il libretto d'istruzioni prima d'installare questo apparecchio. Questo apparecchio è regolato per funzionare a: **G20 (2H) 20 mbar** IT	Denna apparat får endast installeras och användas i lokaler med permanent ventilation enligt gällande föreskrifter. Läs bruksanvisningen noga innan apparaten installeras. Denna apparat är inställd för drift med: **G20 (2H) 20 mbar** SE	Dette apparatet kan kun installeres og brukes i kontinuerlig ventilerte lokaler i henhold til gjeldende normer. For kobling til gassnettet bruk stive rør eller fleksible metallrør i overensstemmelse med gjeldende norm. Les bruksanvisningen før du installerer apparatet. Dette apparatet er regulert for å fungere ved: **G20 (2H) 20 mbar** NO	Dette apparat må kun installeres og anvendes i lokaler med permanent ventilering i henhold til gældende regler på området. Tilslutning til gasnettet skal ske ved anvendelse af faste eller fleksible metalrør i overensstemmelse med gældende normer. Læs venligst brugsvejledningen før installation af dette apparat. Dette apparat er reguleret til brug med naturgas: **G20 (2H) 20 mbar** DK	Η συσκευή αυτή μπορεί να εγκατασταθεί και να λειτουργεί μόνο σε χώρους διαρκώς αεριζόμενους σύμφωνα με τον κανονισμό. Συμβουλευτείτε το εγχειρίδιο οδηγιών πριν την εγκατάσταση της συσκευής αυτής. Για άλλο τύπο αερίου εφαρμόστε ό,τι αναφέρεται στο εγχειρίδιο οδηγιών. Η συσκευή αυτή έχει ρυθμιστεί για να λειτουργεί σε: **G20 (2H) 20 mbar** GR
Spotřebič musí být instalován pouze autorizovaným pracovníkem. Tento spotřebič musí být instalován v souladu s platnými předpisy a jeho použití se připouští pouze v dobře větraném prostoru. Před instalováním a používáním spotřebiče se seznamte s návodem. Tento spotřebič je nastaven na zemní plyn skupiny H a vstupní přetlak: **G20 (2H) 20 mbar** CZ	Spotrebič musí byť inštalovaný iba autorizovaným pracovníkom. Tento spotrebič musí byť inštalovaný v súlade s platnými predpismi a môže byť použitý iba v dobre vetranom priestore. Pred inštaláciou a používaním spotrebiča si pozorne prečítajte návod. Tento spotrebič je nastavený na zemný plyn H a vstupný pretlak: **G20 (2H) 20 mbar** SK	Bu cihaz yürürlükteki yönetmeliklere uygun olarak ve sadece iyi havalandırılmış yerlerde tahsis edilmelidir. Bu cihazı kurmadan veya kullanmadan önce talimatları okuyunuz. Farklı tipte gazlar için, kullanma kılavuzunda belirtilen açıklamalara başvurunuz. Bu cihaz aşağıda tipi belirtilen gaz ile çalışması için ayarlanmıştır: **G20 (2H) 20 mbar** TR	Acest aparat poate fi instalat si functiona doar in locuri permanent ventilate , asa cum prevad normele în vigoare. Pentru a conecta aparatul la reteaua de gaz, trebuie sa folositi tuburi metalice rigide sau tuburi metalice flexibile, in conformitate cu dispozitiile normativului în vigoare. Acest aparat este reglat sa functioneze pentru: **G20 (2H) 20 mbar** RO	Este aparato debe ser montado conforme a los reglamentos vigentes y utilizado solamente en un ambiente adecuadamente aireado. Antes de installar o utilizar el aparato, consultar los manuales de instrucción. Este aparato está regulado para funcionar a: **G20 (2H) 20 mbar** ES
				COD.:0030778 09/08

DK

TEKNISK ASSISTANCE OG RESERVEDELE

Dette apparat er, før det har forladt fabrikken, blevet testet og justeret af specialiseret personale med ekspertise, for at sikre de bedst mulige driftsresultater.
De originale reservedele fås kun i vores centre for teknisk assistance og i autoriserede forretninger.
Enhver form for reparation eller justering, som er nødvendig efterfølgende, skal foretages med største omhu og opmærksomhed og af kvalificerede medarbejdere.
Af denne grund anbefaler vi, at De altid henvender Dem til forhandleren, som har solgt apparatet eller til det nærmeste servicecenter og opgiver mærke, model, serienummer og fejlens art på apparatet, De har købt. Dataene er trykt på etiketten, som er fastgjort nederst på apparatet og på etiketten på emballagekassen.
Disse informationer gør det muligt for den tekniske assistent at forsyne sig med passende reservedele og sikrer derved, at der gribes ind i tide og målrettet. Det anbefales at skrive disse data op længere fremme i dokumentet, sådan at de altid er tilgængelige:

MÆRKE: .....

MODEL: .....

SERIE: .....

DK

DK

ΟΔΗΓΙΕΣ ΚΑΙ ΣΥΜΒΟΥΛΕΣ ΧΡΗΣΗΣ, ΤΟΠΟΘΕΤΗΣΗΣ ΚΑΙ ΣΥΝΤΗΡΗΣΗΣ ΤΩΝ ΕΝΤΟΙΧΙΖΟΜΕΝΩΝ ΕΣΤΙΩΝ ΜΑΓΕΙΡΕΜΑΤΟΣ ΑΕΡΙΟΥ ΚΑΙ ΜΙΚΤΗΣ ΛΕΙΤΟΥΡΓΙΑΣ

Αγαπητέ πελάτη,
αγοράσατε ένα προϊόν μας και σας ευχαριστούμε θερμά.
Είμαστε βέβαιοι ότι αυτή η καινούργια, μοντέρνα, λειτουργική και πρακτική συσκευή, η οποία είναι κατασκευασμένη με υλικά πρώτης ποιότητας, θα ικανοποιήσει με τον καλύτερο τρόπο τις απαιτήσεις σας. Η χρήση αυτής της καινούργιας συσκευής είναι εύκολη, ωστόσο πριν να τη θέσετε σε λειτουργία, για να έχετε τα καλύτερα δυνατόν αποτελέσματα, είναι σημαντικό να διαβάσετε προσεκτικά αυτό το βιβλίο οδηγιών.
Αυτές οι οδηγίες ισχύουν μόνο για τις χώρες προορισμού τα σύμβολα προσδιορισμού των οποίων απεικονίζονται στο εξώφυλλο του βιβλίου οδηγιών και στην ετικέτα της συσκευής.
Ο κατασκευαστής δεν μπορεί να θεωρηθεί υπεύθυνος για ενδεχόμενες ζημιές σε πράγματα ή σε πρόσωπα, που προέρχονται από μία μη ορθή τοποθέτηση ή από μία εσφαλμένη χρήση της συσκευής.

KÜPPERSBUSCH HAUSGERÄTE AG
Postfach 10 01 32, D-45801 Gelsenkirchen, Küppersbuschstraße 16, D-45883 Gelsenkirchen
Telefon (02 09) 4 01-0, Telefax (02 09) 4 01-3 03

Küppersbusch

ALLERFEINSTE KÜCHENTECHNIK

ΜΟΝΤΈΛΟ: GMS 6540.0 E - GMS 7551.0 E - GMS 9551.0 E

Ο Κατασκευαστικός Οίκος δεν ευθύνεται για τις πιθανές ανακρίβειες, που οφείλονται σε τυπογραφικά λάθη ή σε λάθη μεταγραφής, που περιέχονται σ' αυτό το βιβλίο οδηγιών. Ακόμη και η αισθητική των απεικονιζόμενων εικόνων είναι καθαρά ενδεικτική. Διατηρεί σε κάθε περίπτωση το δικαίωμα να επιφέρει στα προϊόντα του όποιες τροποποιήσεις κρίνει απαραίτητες ή χρήσιμες, ακόμη και προς το συμφέρον του χρήστη, χωρίς να έχουν επίπτωση στα βασικά χαρακτηριστικά λειτουργικότητας και ασφάλειας.

GR CY

COD. 04037G1KUPNA1 (04037GR) - 29.04.2009

ΠΕΡΙΓΡΑΦΗ ΠΛΑΙΣΙΩΝ ΕΣΤΙΩΝ

ΤΥΠΟΣ: PCFZD 60 N - PCFZD 60 V	**ΤΥΠΟΣ: PCFZD 70 N - PCFZD 70 V**
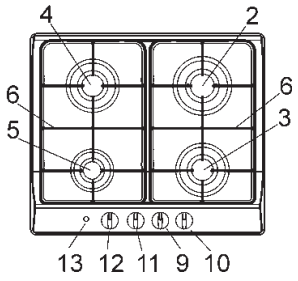	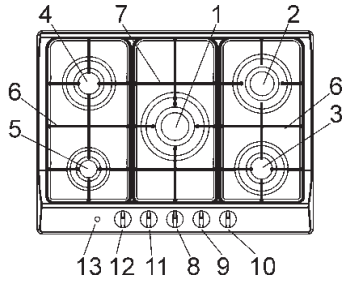
ΤΥΠΟΣ: PCFZ 90 N - PCFZ 90 V	
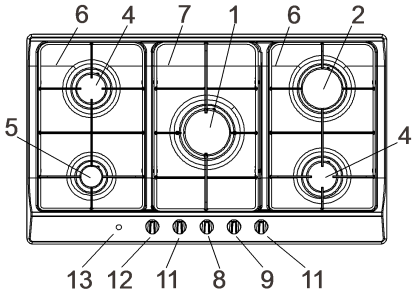	

1 Καυστήρας τριπλής κορώνας	3100 W
2 Καυστήρας ταχύς	2800 W
3 Καυστήρας ημι-ταχύς μειωμένος	1400 W
4 Καυστήρας ημι-ταχύς	1750 W
5 Καυστήρας εφεδρικός	1000 W
6 Πλέγμα από επισμαλτωμένο χάλυβα 2 εστιών	
7 Πλέγμα κεντρικό από χάλυβα	
8 Διακόπτης χειρισμού καυστήρα αρ. 1	
9 Διακόπτης χειρισμού καυστήρα αρ. 2	
10 Διακόπτης χειρισμού καυστήρα αρ. 3	
11 Διακόπτης χειρισμού καυστήρα αρ. 4	
12 Διακόπτης χειρισμού καυστήρα αρ. 5	
13 Κουμπί ηλεκτρικής ανάφλεξης	

Προσοχή: η συσκευή αυτή σχεδιάστηκε για οικιακή χρήση, σε κατοικίες και από ιδιώτες.

GR CY

ΧΡΗΣΗ

1) ΚΑΥΣΤΗΡΕΣ

Στην πρόσοψη, πάνω σε κάθε διακόπτη είναι τυπωμένο ένα σχέδιο στο οποίο φαίνεται σε ποιον καυστήρα αντιστοιχεί κάθε διακόπτης. Αφού ανοίξετε τον κρουνό του δικτύου παροχής αερίου ή της φιάλης αερίου, ανάψτε τους καυστήρες με τον τρόπο που περιγράφεται παρακάτω:

- Χειροκίνητη ανάφλεξη

Πιέστε και στρέψτε αριστερόστροφα το διακόπτη που αντιστοιχεί στον καυστήρα που θα χρησιμοποιηθεί, φέρτε τον στη θέση του Μέγιστου (μεγάλη φλόγα εικ. 1) και πλησιάστε ένα αναμμένο σπίρτο στο καυστήρα.

- Ηλεκτρική ανάφλεξη

Πιέστε και στρέψτε αριστερόστροφα το διακόπτη που αντιστοιχεί στον καυστήρα που θα χρησιμοποιηθεί, φέρτε τον στη θέση του Μέγιστου (μεγάλη φλόγα εικ. 1) κατόπιν πιέστε και αφήστε το κουμπί ανάφλεξης “Ε”.

- Ηλεκτρική αυτόματη ανάφλεξη

Πιέστε και στρέψτε αριστερόστροφα το διακόπτη που αντιστοιχεί στον καυστήρα που θα χρησιμοποιηθεί, φέρτε τον στη θέση του Μέγιστου (μεγάλη φλόγα εικ. 1) κατόπιν πιέστε τον διακόπτη τελείως.

- Ανάφλεξη καυστήρων που διαθέτουν θερμοζεύγος ασφαλείας

Με τους καυστήρες που διαθέτουν θερμοζεύγος ασφαλείας, πρέπει να στρέψετε αριστερόστροφα το διακόπτη που αντιστοιχεί στον καυστήρα που θα χρησιμοποιηθεί, φέρτε τον στη θέση του Μέγιστου (μεγάλη φλόγα εικ. 1) μέχρι να αισθανθείτε το στοπ, κατόπιν πιέστε το διακόπτη και επαναλάβετε τις ενέργειες που αναφέρθηκαν προηγουμένως.

Αφού γίνει η ανάφλεξη διατηρήστε πατημένο τον διακόπτη για περίπου 10 δευτερόλεπτα.

ΠΩΣ ΧΡΗΣΙΜΟΠΟΙΟΎΝΤΑΙ ΟΙ ΚΑΥΣΤΉΡΕΣ

Για να πετύχετε τη μέγιστη απόδοση με την ελάχιστη κατανάλωση αερίου είναι χρήσιμο να θυμόσαστε ό,τι διευκρινίζεται παρακάτω:

- Χρησιμοποιείτε για κάθε καυστήρα κατάλληλες κατσαρόλες (βλέπε τον επόμενο πίνακα και την εικ. 2).
- Όταν φτάσετε στο βρασμό φέρτε το διακόπτη στη θέση του Ελάχιστου (μικρή φλόγα εικ. 1).
- Να χρησιμοποιείτε πάντα κατσαρόλες με καπάκι.
- Χρησιμοποιείτε μόνο σκεύη με επίπεδη βάση.

Καυστήρες	*Ισχύς W*	*Κατσαρόλες cm*
τριπλής κορώνας	3100	24 ÷ 26
Ταχύς	2800	20 ÷ 22
Ημι-ταχύς μειωμένος	1400	16 ÷ 18
Ημι-ταχύς	1750	16 ÷ 18
Εφεδρικός	1000	10 ÷ 14

ΠΡΟΕΙΔΟΠΟΙΗΣΕΙΣ:

- Η ανάφλεξη των καυστήρων με θερμοζεύγη ασφαλείας μπορεί να γίνει μόνο όταν ο διακόπτης είναι στη θέση του Μέγιστου (μεγάλη φλόγα εικ. 1).

- Απουσία ηλεκτρικής ενέργειας, μπορείτε να ανάψετε τους καυστήρες με τα σπίρτα.

- Κατά τη χρήση των καυστήρων μην αφήνετε αφύλακτη τη συσκευή και προσέξτε να μη βρίσκονται πλησίον παιδιά. Ειδικότερα, βεβαιωθείτε ότι οι λαβές των κατσαρολών είναι τοποθετημένες με σωστό τρόπο και να επιτηρείτε το μαγείρεμα των τροφίμων όταν χρησιμοποιείτε λάδια και λίπη αφού αυτά είναι ιδιαίτερα εύφλεκτα.

- Η χρήση αυτής της συσκευής δεν επιτρέπεται σε άτομα (περιλαμβάνονται τα παιδιά) με μειωμένες φυσικές και νοητικές ικανότητες, ή με ανεπαρκή εμπειρία χρήσης ηλεκτρικών συσκευών, εκτός εάν επιβλέπονται ή καθοδηγούνται από ενήλικες οι οποίοι είναι υπεύθυνοι για την ασφάλειά τους. Τα παιδιά πρέπει να ελέγχονται για να βεβαιώνεστε ότι δεν παίζουν με τη συσκευή.

- Μη χρησιμοποιείτε spray πλησίον της συσκευής όταν αυτή είναι σε λειτουργία.

- Αν το πλαίσιο εστιών διαθέτει καπάκι, πριν το ανοίξετε, απομακρύνετε όλα τα υπολείμματα τροφίμων που χύθηκαν στην επιφάνεια. Αν η συσκευή εφοδιασθεί με γυάλινο καπάκι, αυτό μπορεί να σπάσει αν θερμανθεί. Να σβήνετε και να αφήνετε να κρυώνουν όλοι οι καυστήρες πριν κλείσετε το καπάκι.

- Συνιστάται να μην χρησιμοποιείτε περιέκτες που να προεξέχουν από τα άκρα της εστίας.

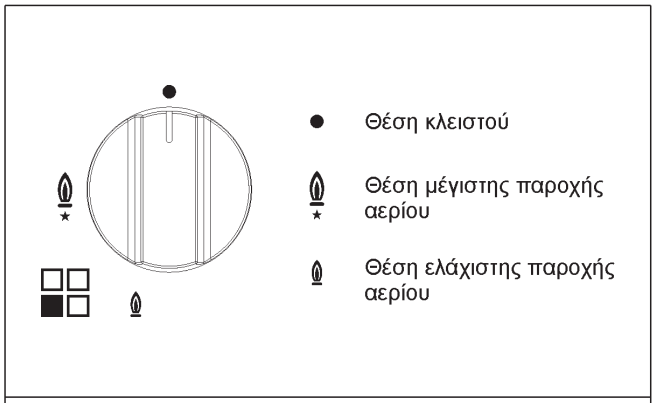

ΕΙΚ. 1

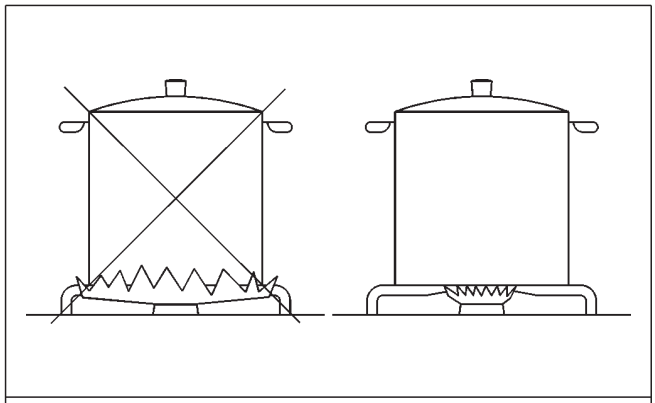

ΕΙΚ. 2

ΧΡΗΣΗ

Παρατηρήσεις:
Η χρήση μιας συσκευής μαγειρέματος με αέριο παράγει θερμότητα και υγρασία στο χώρο που τοποθετείται.
Συνεπώς, απαιτεί να διασφαλιστεί ένας καλός αερισμός του χώρου διατηρώντας ελεύθερα τα ανοίγματα του φυσικού αερισμού (εικ. 3) και ενεργοποιώντας τη μηχανική διάταξη αερισμού (απορροφητήρας ή ηλεκτρικός ανεμιστήρας εικ. 4 και εικ. 5).
Εντατική και συνεχής χρήση της συσκευής, μπορεί να απαιτεί συμπληρωματικό αερισμό, όπως για παράδειγμα το άνοιγμα ενός παραθύρου ή έναν πιο αποτελεσματικό αερισμό αυξάνοντας την ισχύ της μηχανικής απορρόφησης, αν υπάρχει.

(*)ΕΙΣΟΔΟΣ ΑΕΡΑ: ΒΛΕΠΕ ΚΕΦΑΛΑΙΟ ΕΓΚΑΤΑΣΤΑΣΗΣ (ΠΑΡΑΓΡΑΦΟΙ 5 ΚΑΙ 6)

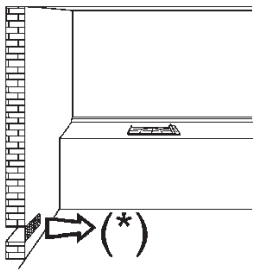	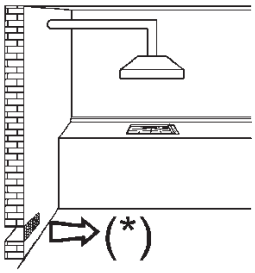	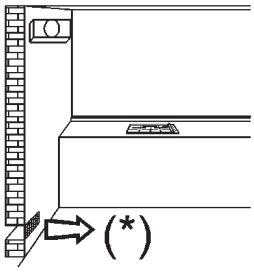
ΕΙΚ. 3	**ΕΙΚ. 4**	**ΕΙΚ. 5**

GR CY

ΚΑΘΑΡΙΣΜΟΣ

ΠΡΟΣΟΧΗ:
Πριν διενεργήσετε οποιαδήποτε διαδικασία καθαρισμού, να αποσυνδέετε τη συσκευή από το δίκτυο τροφοδοσίας αερίου και ηλεκτρικού.

2) ΕΠΙΦΑΝΕΙΑ ΕΡΓΑΣΙΑΣ

Αν θέλετε να διατηρήσετε την επιφάνεια εστιών γυαλιστερή, είναι πολύ σημαντικό να την πλένετε μετά από κάθε χρήση με χλιαρό σαπουνόνερο, να την ξεβγάζετε και να τη στεγνώνετε. Με τον ίδιο τρόπο πρέπει να πλένονται τα επισμαλτωμένα πλέγματα, τα επισμαλτωμένα καλύμματα “C” και οι κεφαλές καυστήρων “T” (βλέπε εικ. 6).
Ο καθαρισμός πρέπει να διενεργείται όταν το πλαίσιο και τα εξαρτήματα δεν είναι θερμά και δεν πρέπει να χρησιμοποιούνται μεταλλικά σφουγγαράκια, αποξυστικά σε σκόνη ή διαβρωτικά spray. Μην αφήνετε να παραμένουν ξύδι, καφές, γάλα, αλμυρό νερό και χυμός λεμονιού ή ντομάτας επί μακρόν σε επαφή με τις επιφάνειες.

ΠΡΟΕΙΔΟΠΟΙΗΣΕΙΣ:
-Όταν ξαναμοντάρετε τα εξαρτήματα παρακαλείσθε να τηρείτε τις παρακάτω συστάσεις:
- Να ελέγχετε αν τα ανοίγματα των κεφαλών των καυστήρων 'T' (εικ. 6) δεν εμφράσσονται από ξένα σώματα
- Βεβαιωθείτε ότι το επισμαλτωμένο καπάκι "C" (εικ. 6) είναι σωστά τοποθετημένο στην κεφαλή του καυστήρα. Αυτή η προϋπόθεση ικανοποιείται όταν το καπάκι που είναι τοποθετημένο στην κεφαλή προκύπτει απόλυτα σταθερό.
- Η σωστή θέση του πλέγματος καθορίζεται από τις στρογγυλευμένες γωνίες που τοποθετούνται προς το πλευρικό άκρο του πλαισίου.
- Αν η μανούβρα ανοίγματος και κλεισίματος κάποιου κρουνού είναι δυσχερής, μη τον ζορίζετε, αλλά ζητήστε επειγόντως την επέμβαση της υπηρεσίας τεχνικής υποστήριξης.
- Μη χρησιμοποιείτε πίδακες ατμού για τον καθαρισμό της συσκευής.

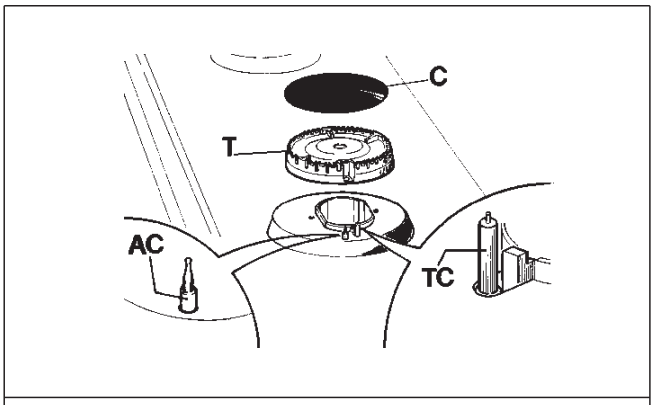

ΕΙΚ. 6

GR CY

ΕΓΚΑΤΑΣΤΑΣΗ

ΤΕΧΝΙΚΕΣ ΠΛΗΡΟΦΟΡΙΕΣ ΓΙΑ ΤΟΥΣ ΤΕΧΝΙΚΟΥΣ ΕΓΚΑΤΑΣΤΑΣΗΣ

Η εγκατάσταση, όλες οι ρυθμίσεις, οι τροποποιήσεις και η συντήρηση, που αναφέρονται στο μέρος αυτό πρέπει να διενεργούνται αποκλειστικά από ειδικευμένο προσωπικό.

Μια εσφαλμένη εγκατάσταση μπορεί να προξενήσει ζημιές σε άτομα, ζώα ή αντικείμενα, έναντι των οποίων ο κατασκευαστής δεν μπορεί να θεωρηθεί υπεύθυνος.

Οι διατάξεις ασφαλείας ή αυτόματης ρύθμισης των συσκευών κατά τη διάρκεια ζωής της εγκατάστασης μπορούν να τροποποιηθούν μόνο από τον κατασκευαστή ή από τον εξουσιοδοτημένο προμηθευτή.

3) ΕΙΣΑΓΩΓΗ ΠΛΑΙΣΙΟΥ

Αφού αφαιρέσετε την εξωτερική συσκευασία και τις εσωτερικές συσκευασίες των διαφόρων κινητών μερών, βεβαιωθείτε για την ακεραιότητα του πλαισίου. Σε περίπτωση αμφιβολίας μη χρησιμοποιείτε τη συσκευή και απευθυνθείτε σε ειδικευμένο προσωπικό.

Τα στοιχεία της συσκευασίας (χαρτόνι, σακούλες, διογκούμενο πολυστυρόλ, καρφιά...) δεν πρέπει να αφήνονται εκτεθειμένα σε μικρά παιδιά αφού αποτελούν δυνητικές πηγές κινδύνου.

Πρέπει να δημιουργήσετε στο πλαίσιο του αρθρωτού επίπλου ένα άνοιγμα για τον εντοιχισμό των διαστάσεων που εκφράζονται σε mm και που υποδεικνύονται στην εικ. 7, φροντίζοντας να τηρηθούν οι κριτικές αποστάσεις μεταξύ του πλαισίου, των πλευρικών τοιχωμάτων, του πίσω και επάνω τοιχώματος (βλέπε εικ. 7 και 8).

Η συσκευή πρέπει κα καταταχθεί στη κατηγορία 3 και συνεπώς υπόκειται σε όλους τους περιορισμούς που προβλέπονται από τους κανονισμούς για τις συσκευές αυτές.

4) ΣΤΕΡΕΩΣΗ ΤΟΥ ΠΛΑΙΣΙΟΥ

Το πλαίσιο διαθέτει μια ειδική τσιμούχα για την αποφυγή διείσδυσης υγρού στο έπιπλο. Για να εφαρμόσετε σωστά την τσιμούχα αυτή, παρακαλείσθε να τηρήσετε ό,τι αναφέρεται παρακάτω:

- Βγάλτε τις λωρίδες της τσιμούχας από τη θέση τους φροντίζοντας ώστε το διαφανές προστατευτικό να παραμείνει κολλημένο στην ίδια την τσιμούχα.
- Αναποδογυρίστε το πλαίσιο και τοποθετήστε σωστά την τσιμούχα “E” (εικ. 9) κάτω από το άκρο του πλαισίου, έτσι ώστε το εξωτερικό πλευρό της τσιμούχας να συμπέσει επακριβώς με το περιμετρικό εξωτερικό άκρο του πλαισίου. Τα άκρα των λωρίδων πρέπει να συμπέσουν χωρίς να προεξέχουν.
- Εφαρμόστε στο πλαίσιο την τσιμούχα ομοιόμορφα και με ασφάλεια, πιέζοντάς την με τα δάχτυλα, κατόπιν, αφαιρέστε τη χάρτινη προστατευτική λωρίδα της τσιμούχας και τοποθετήστε το πλαίσιο στην οπή που δημιουργήθηκε στο έπιπλο.
- Οποθετήστε την εστία με τα κατάλληλα στηρίγματα "S" και προσαρμόστε το προεξέχον μέρος μέσα στην υποδοχή "H" στο κάτω μέρος, γυρίστε την βίδα "F" μέχρι το στήριγμα "S" να εφαρμόσει στο πάνω μέρος (σχ. 10).
- Το ενδεχόμενο τοίχωμα (αριστερό ή δεξί) που ξεπερνάει σε ύψος την επιφάνεια εργασίας πρέπει να βρεθεί σε μια ελάχιστη απόσταση από το φόντο σύμφωνα με ό,τι αναφέρεται στη στήλη και στον πίνακα.
- Για να αποφευχθούν δυνατές επαφές με την επιφάνεια του υπέρθερμου κουτιού της επιφάνειας κατά τη λειτουργία αυτού, πρέπει να βάλετε ένα διαχωριστικό από ξύλο στερεωμένο με βίδες σε ελάχιστη απόσταση 60 mm από το top (εικ. 7).

ΜΕΓΕΘΗ ΠΟΥ ΠΡΕΠΕΙ ΝΑ ΤΗΡΗΘΟΥΝ (σε mm)

	A	B	C	D	E
4F (60)	553	473	67.5	59.5	100 min.
5F (70)	553	473	67.5	59.5	175 min.
5F (90)	833	475	62.5	62.5	73.5 min.

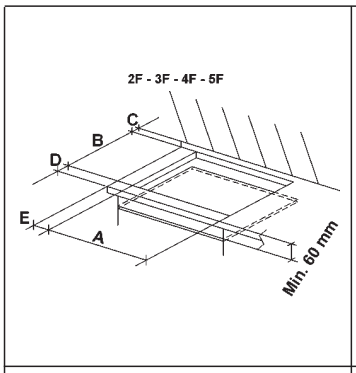

ΕΙΚ. 7

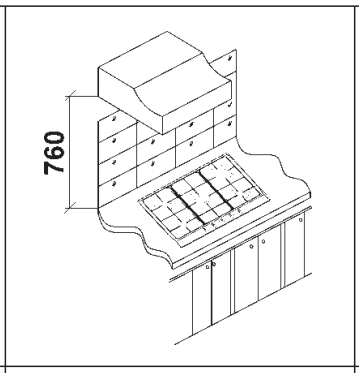

ΕΙΚ. 8

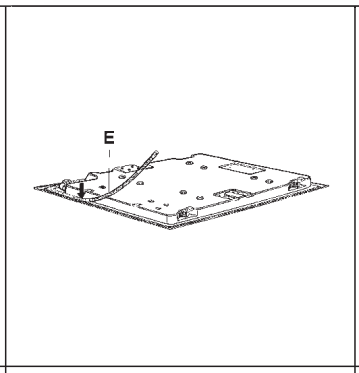

ΕΙΚ. 9

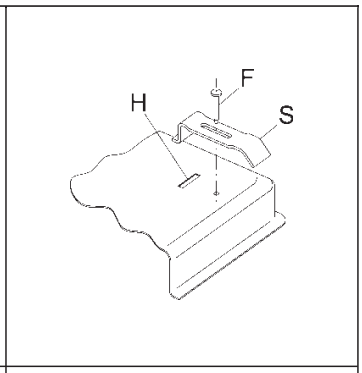

ΕΙΚ. 10

ΕΓΚΑΤΑΣΤΑΣΗ

ΣΗΜΑΝΤΙΚΕΣ ΥΠΟΔΕΙΞΕΙΣ ΕΓΚΑΤΑΣΤΑΣΗΣ

Επισημαίνεται στον τεχνικό εγκατάστασης ότι τα ενδεχόμενα πλευρικά τοιχώματα δεν πρέπει να ξεπερνάνε σε ύψος το πλαίσιο μαγειρέματος. Ακόμη, το πίσω τοίχωμα και οι γειτονικές επιφάνειες και πέριξ του πλαισίου πρέπει να αντέχουν σε υπέρβαση θερμοκρασίας 65K.

Η κόλλα που ενώνει το πλαστικό πάνελ στο έπιπλο, πρέπει να αντέχει σε θερμοκρασίες όχι μικρότερες των 150°C για να αποφευχθεί η αποκόλληση της ίδιας της επένδυσης.

Η εγκατάσταση της συσκευής πρέπει να είναι σύμφωνη με ό,τι υπαγορεύεται από τους ισχύοντες κανονισμούς.

Η συσκευή αυτή δεν είναι συνδεδεμένη σε διάταξη απομάκρυνσης των προϊόντων της καύσης. Συνεπώς αυτή πρέπει να συνδέεται σύμφωνα με τους κανόνες εγκατάστασης που μνημονεύτηκαν παραπάνω. Θα πρέπει να δοθεί ιδιαίτερη προσοχή στις παρακάτω υποδείξεις που εφαρμόζονται σε ζητήματα εξαερισμού και αερισμού.

5) ΕΞΑΕΡΙΣΜΟΣ ΧΩΡΩΝ

Είναι αναγκαίο ο χώρος όπου εγκαθίσταται η συσκευή να είναι συνεχώς αεριζόμενος για να διασφαλίζεται η σωστή λειτουργία αυτής. Η ποσότητα του αναγκαίου αέρα είναι η απαιτούμενη για την κανονική καύση του αερίου και για τον αερισμό του χώρου ο όγκος του οποίου δεν μπορεί να είναι μικρότερος των 20 m^3. Η φυσική ροή του αέρα πρέπει να γίνεται με άμεσο τρόπο διαμέσου μόνιμων ανοιγμάτων που γίνονται στα τοιχώματα του προς αερισμού χώρου που βλέπουν προς τα έξω, με μια ελάχιστη διατομή 100 cm^2 (βλέπ εικ.3). Τα ανοίγματα αυτά πρέπει να πραγματοποιούνται έτσι ώστε να μην μπορούν να εμφραχθούν. Επιτρέπεται επίσης και ο έμμεσος αερισμός μέσω λήψης του αέρα από χώρους γειτονικούς του προς αερισμό χώρου, τηρώντας αυστηρά ό,τι υπαγορεύεται από τους ισχύοντες κανονισμούς.

ΠΡΟΣΟΧΗ: αν οι καυστήρες της επιφάνειας εργασίας δεν διαθέτουν θερμοζεύγος ασφαλείας, το άνοιγμα αερισμού πρέπει να έχει ελάχιστη διατομή 200 cm^2.

6) ΘΕΣΗ ΚΑΙ ΑΕΡΙΣΜΟΣ

Οι συσκευές μαγειρέματος με αέριο πρέπει πάντα να εκκενώνουν τα προϊόντα της καύσης μέσω απορροφητήρων συνδεδεμένων σε καμινάδες, σε καπνοδόχους ή απ' ευθείας προς τα έξω (βλέπε εικ. 4). Σε περίπτωση που δεν υπάρχει η δυνατότητα εφαρμογής του απορροφητήρα, είναι αποδεκτή η χρήση ενός ανεμιστήρα εγκατεστημένου σε παράθυρο ή σε τοίχο που βλέπει προς τα έξω, και τίθεται σε λειτουργία ταυτόχρονα με τη συσκευή (βλέπε εικ. 5), αρκεί να τηρούνται αυστηρά οι οδηγίες που αφορούν στον αερισμό και που υπαγορεύονται από τους ισχύοντες κανονισμούς.

7) ΣΥΝΔΕΣΗ ΑΕΡΙΟΥ

Πριν συνδέσετε τη συσκευή βεβαιωθείτε ότι τα στοιχεία της ετικέτας επισημάνσεων στο κάτω μέρος του κασονιού είναι συμβατά με εκείνα του δικτύου διανομής αερίου.

Μια ετικέτα, του εγχειριδίου αυτού, τυπωμένη και μια στο κάτω μέρος του κασονιού, δείχνει τις προϋποθέσεις ρύθμισης της συσκευής τον τύπο αερίου και την πίεση λειτουργίας.

Όταν το αέριο διανέμεται μέσω σωληνώσεων, η συσκευή πρέπει να συνδέεται στην εγκατάσταση προσαγωγής αερίου:

- με σκληρό ατσάλινο μεταλλικό σωλήνα σύμφωνα με τους ισχύοντες κανονισμούς, οι ζεύξεις των οποίων πρέπει να πραγματοποιούνται μέσω σπειροειδών ρακόρ σύμφωνα με τον κανονισμό EN 10226.
- με σωλήνα χάλκινο σύμφωνα με τον ισχύοντα κανονισμό, και οι ζεύξεις του οποίου πρέπει να πραγματοποιηθούν με ρακόρ μηχανικής αντοχής σύμφωνα με τον ισχύοντα κανονισμό.
- με εύκαμπτο ατσάλινο ανοξείδωτο σωλήνα συνεχούς τοιχώματος, σύμφωνα με τον ισχύοντα κανονισμό, με μέγιστη επέκταση 2 μέτρων και τσιμούχες σύμφωνα με τον ισχύοντα κανονισμό. Ο σωλήνας αυτός πρέπει να εγκαθίσταται με τρόπο που να μην μπορεί να έρθει σε επαφή με τα κινητά μέρη του στοιχείου εντοίχισης (για παράδειγμα συρτάρια) και δεν πρέπει να διασχίζει χώρους που μπορεί να παραφορτωθούν.

Όταν το αέριο παρέχεται απ' ευθείας από μια φιάλη, η συσκευή, τροφοδοτούμενη με ένα ρυθμιστή πίεσης σύμφωνα με τον ισχύοντα κανονισμό, πρέπει να συνδέεται:

- με χάλκινο σωλήνα σύμφωνα με τον ισχύοντα κανονισμό, του οποίου οι ζεύξεις πρέπει να πραγματοποιούνται με ρακόρ μηχανικής αντοχής σύμφωνα με τον ισχύοντα κανονισμό.
- με εύκαμπτους σωλήνες από ανοξείδωτο χάλυβα συνεχούς τοιχώματος, σύμφωνα με τον ισχύοντα κανονισμό, με μέγιστη έκταση 2 μέτρων και τσιμούχες σύμφωνα με τον ισχύοντα κανονισμό. Ο σωλήνας αυτός πρέπει να εγκαθίσταται με τρόπο που να μην μπορεί να έρθει σε επαφή με κινητά μέρη του στοιχείου εντοίχισης (για παράδειγμα συρτάρια) και δεν πρέπει να διασχίζει χώρους που μπορεί να παραφορτωθούν. Συνιστάται να βάζετε στον εύκαμπτο σωλήνα το ειδικό προσαρμοστικό, που το βρίσκετε εύκολα στην αγορά, για τη διευκόλυνση της σύνδεσης με το συνδετικό του ρυθμιστή πίεσης που είναι μονταρισμένος στη φιάλη.

ΠΡΟΕΙΔΟΠΟΙΗΣΕΙΣ:

Επισημαίνεται ότι το ρακόρ εισόδου αερίου της συσκευής είναι σπειροειδές 1/2" αερίου κωνικό αρσενικό σύμφωνα με τις προδιαγραφές EN 10226.

Η συσκευή είναι σύμφωνη με τις προδιαγραφές των παρακάτω Ευρωπαϊκών Οδηγιών:

- ***CEE 90/396 + 93/68 σχετικές με την ασφάλεια αερίου.***

GR CY

8) ΗΛΕΚΤΡΙΚΗ ΣΥΝΔΕΣΗ

Η ηλεκτρική σύνδεση πρέπει να πραγματοποιείται σύμφωνα με τους ισχύοντες κανονισμούς και διατάξεις του νόμου.

Πριν διενεργήσετε τη σύνδεση, ελέγξτε αν:

- Η ηλεκτρική παροχή της εγκατάστασης και των ηλεκτρικών πριζών είναι κατάλληλες για τη μέγιστη ισχύ της συσκευής (βλέπε ετικέτα επισημάνσεων στο κάτω μέρος του κασονιού).
- Η πρίζα ή η εγκατάσταση διαθέτουν αποτελεσματική σύνδεση γείωσης σύμφωνα με τους κανονισμούς και τις ισχύουσες διατάξεις. Ουδεμία ευθύνη προκύπτει από τη μη τήρηση των διατάξεων αυτών.

Όταν η σύνδεση στο δίκτυο τροφοδοσίας διενεργείται μέσω πρίζας:

- Βάλτε στο καλώδιο τροφοδοσίας “C”, αν δεν διαθέτει, (βλέπε εικ. 11) ένα κανονικοποιημένο βύσμα κατάλληλο για το φορτίο που υποδεικνύεται στην ετικέτα επισημάνσεων.
- Συνδέστε τα καλώδια σύμφωνα με το σχέδιο της εικ. 11 φροντίζοντας να εφαρμόζετε τις παρακάτω υποδείξεις:

ράμμα L (φάση) = καλώδιο καφέ χρώματοςΓ;

ράμμα N (ουδέτερο) =καλώδιο μπλε χρώματος;

Σύμβολο γείωσης ⏚ = καλώδιο κιτρινο-πράσινου χρώματος.

- Το καλώδιο τροφοδοσίας πρέπει ναοποθετείται έτσι που σε κανένα σημείο του η θερμοκρασία να μην υπερβαίνει τους 65K.
- Για τη σύνδεση μη χρησιμοποιείτε μειώσεις, προσαρμοστικά ή διακλαδώσεις διότι θα μπορούσαν να προκαλέσουν ψευδοεπαφές με συνεπαγόμενες επικίνδυνες υπερθερμάνσεις.
- Με την ολοκλήρωση του εντοιχισμού η πρίζα πρέπει να είναι προσβάσιμη.

Όταν η σύνδεση πραγματοποιηθεί απ’ ευθείας στο ηλεκτρικό δίκτυο:

- Μεσολαβήστε μεταξύ της συσκευής και του δικτύου έναν πολυπολικό διακόπτη, διαστασιολογημένο για το φορτίο της συσκευής, με ελάχιστο άνοιγμα μεταξύ των επαφών 3 mm.
- Θυμηθείτε ότι το καλώδιο γείωσης δεν πρέπει να διακόπτεται από το διακόπτη.
- Εναλλακτικά, η ηλεκτρική σύνδεση μπορεί επίσης να προστατεύεται από έναν διαφορικό διακόπτη υψηλής ευαισθησίας.

Συστήνεται ρητά η στερέωση του σχετικού καλωδίου γείωσης χρώματος κιτρινο-πράσινου σε αποτελεσματική εγκατάσταση γείωσης.

ΠΡΟΕΙΔΟΠΟΙΗΣΕΙΣ:

ακόμη, τα τοιχώματα και οι γειτονικές επιφάνειες και πέριξ του πλαισίου πρέπει να αντέχουν σε υπέρβαση θερμοκρασίας 65K.

Όλες οι συσκευές μας σχεδιάστηκαν και κατασκευάστηκαν σύμφωνα με τους ευρωπαϊκούς κανονισμούς EN60335-1, EN60335-2-6 και EN 60 335-2-102 και τις σχετικές τροποποιήσεις τους.

Η συσκευή είναι σύμφωνη με τις προδιαγραφές των Ευρωπαϊκών Οδηγιών:

- ***CEE 2004/108/CE σχετικές με την ηλεκτρομαγνητική συμβατότητα.***
- ***CEE 2006/95 σχετικές με την ηλεκτρική ασφάλεια.***

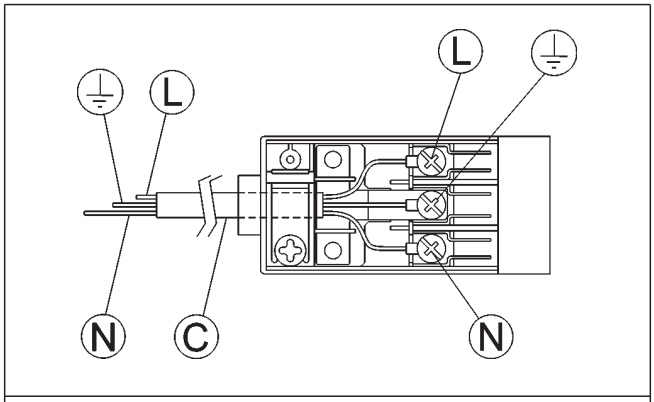

ΕΙΚ. 11

GR CY

9) ΕΓΚΑΤΑΣΤΑΣΗ ΣΥΣΚΕΥΩΝ ΠΟΥ ΔΙΑΘΕΤΟΥΝ ΑΝΑΦΛΕΞΗ ΜΕ ΜΠΑΤΑΡΙΑ

Αφού αφαιρέσετε την εξωτερική συσκευασία και τις εσωτερικές συσκευασίες των διαφόρων κινητών μερών, βεβαιωθείτε για την ακεραιότητα του πλαισίου. Σε περίπτωση αμφιβολίας μη χρησιμοποιείτε τη συσκευή και απευθυνθείτε σε ειδικευμένο προσωπικό.

Τα στοιχεία της συσκευασίας (χαρτόνι, σακούλες, διογκούμενο πολυστυρόλ, καρφιά...) δεν πρέπει να αφήνονται εκτεθειμένα σε μικρά παιδιά αφού αποτελούν δυνητικές πηγές κινδύνου.

Πρέπει να δημιουργήσετε στο πλαίσιο του αρθρωτού επίπλου ένα άνοιγμα για τον εντοιχισμό των διαστάσεων που εκφράζονται σε mm και που υποδεικνύονται στην εικ. 7, φροντίζοντας να τηρηθούν οι κριτικές αποστάσεις μεταξύ του πλαισίου, των πλευρικών τοιχωμάτων, του πίσω και επάνω τοιχώματος (βλέπε εικ. 7 και 8).

Η συσκευή πρέπει κα καταταχθεί στη κατηγορία 3 και συνεπώς υπόκειται σε όλους τους περιορισμούς που προβλέπονται από τους κανονισμούς για τις συσκευές αυτές.

10) ΣΤΕΡΕΩΣΗ ΤΟΥ ΠΛΑΙΣΙΟΥ

Το πλαίσιο διαθέτει μια ειδική τσιμούχα για την αποφυγή διείσδυσης υγρού στο έπιπλο. Για να εφαρμόσετε σωστά την τσιμούχα αυτή, παρακαλείσθε να τηρήσετε ό,τι αναφέρεται παρακάτω:

- Βγάλτε τις λωρίδες της τσιμούχας από τη θέση τους φροντίζοντας ώστε το διαφανές προστατευτικό να παραμείνει κολλημένο στην ίδια την τσιμούχα.
- Αναποδογυρίστε το πλαίσιο και τοποθετήστε σωστά την τσιμούχα “E” (εικ. 9) κάτω από το άκρο του πλαισίου, έτσι ώστε το εξωτερικό πλευρό της τσιμούχας να συμπέσει επακριβώς με το περιμετρικό εξωτερικό άκρο του πλαισίου. Τα άκρα των λωρίδων πρέπει να συμπέσουν χωρίς να προεξέχουν.
- Ξεβιδώστε το πώμα ανάφλεξης "T" (βλέπε εικ. 12) και τοποθετήστε μία μπαταρία 1.5 V (δεν παρέχεται με τη συσκευή) με τον πόλο "+" γυρισμένο προς τα μέσα. Ξαναβιδώστε το πώμα.
- Εφαρμόστε στο πλαίσιο την τσιμούχα ομοιόμορφα και με ασφάλεια, πιέζοντάς την με τα δάχτυλα, κατόπιν, αφαιρέστε τη χάρτινη προστατευτική λωρίδα της τσιμούχας και τοποθετήστε το πλαίσιο στην οπή που δημιουργήθηκε στο έπιπλο.
- Τοποθετήστε την εστία με τα κατάλληλα στηρίγματα "S" και προσαρμόστε το προεξέχον μέρος μέσα στην υποδοχή "H" στο κάτω μέρος, γυρίστε την βίδα "F" μέχρι το στήριγμα "S" να εφαρμόσει στο πάνω μέρος (σχ. 10).
- Το ενδεχόμενο τοίχωμα (αριστερό ή δεξί) που ξεπερνάει σε ύψος την επιφάνεια εργασίας πρέπει να βρεθεί σε μια ελάχιστη απόσταση από το φόντο σύμφωνα με ό,τι αναφέρεται στη στήλη και στον πίνακα.
- Για να αποφευχθούν δυνατές επαφές με την επιφάνεια του υπέρθερμου κουτιού της επιφάνειας κατά τη λειτουργία αυτού, πρέπει να βάλετε ένα διαχωριστικό από ξύλο στερεωμένο με βίδες σε ελάχιστη απόσταση 60 mm από το top (εικ. 7).

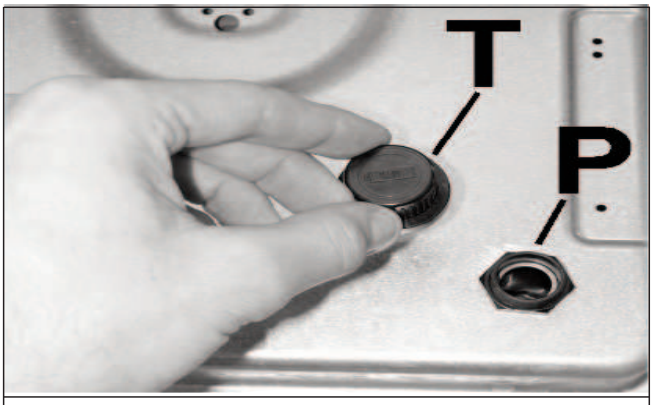

ΕΙΚ. 12

GR CY

ΡΥΘΜΙΣΕΙΣ

Πριν διενεργήσετε οποιαδήποτε ρύθμιση διακόψτε την παροχή ηλεκτρικού από τη συσκευή.
Στο τέλος των ρυθμίσεων ή των προ-ρυθμίσεων, οι ενδεχόμενες σφραγίσεις πρέπει να αποκαθίστανται από τον τεχνικό.
Η ρύθμιση του πρωτογενούς αέρα στους καυστήρες μας δεν είναι αναγκαία.

11) ΚΡΟΥΝΟΙ

Ρύθμιση του "Ελάχιστου":

- Ανάψτε τον καυστήρα και θέστε τον διακόπτη στη θέση του Ελάχιστου (μικρή φλόγα εικ.1).
- Βγάλτε τον διακόπτη “M” (εικ. 13) του κρουνού απλά πιέζοντας στο στέλεχος αυτού.
- Βάλτε ένα μικρό κατσαβίδι “D” στην οπή “C” (εικ. 13) και στρέψτε δεξιά ή αριστερά τη βίδα στένωσης μέχρις ότου η φλόγα του καυστήρα ρυθμιστεί επαρκώς στο Ελάχιστο.

Βεβαιωθείτε ότι περνώντας γρήγορα από τη θέση του Μέγιστου στη θέση του Ελάχιστου η φλόγα δεν σβήνει.

Εννοείται ότι η προαναφερθείσα ρύθμιση διενεργείται μόνο με καυστήρες που λειτουργούν σε G20, ενώ με καυστήρες που λειτουργούν σε G30 ή G31 η βίδα πρέπει να ασφαλίζεται τελείως (στρέφοντας δεξιόστροφα).

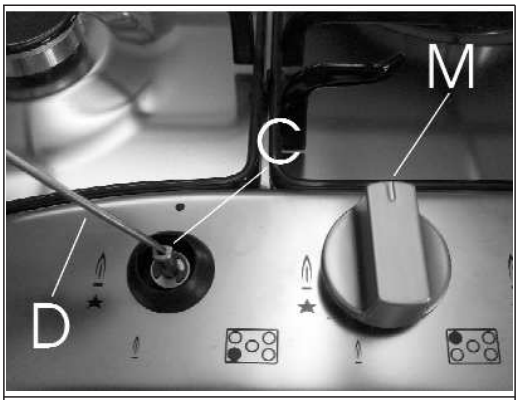

ΕΙΚ. 13

12) ΑΝΤΙΚΑΤΑΣΤΑΣΗ ΑΚΡΟΦΥΣΙΩΝ

Οι καυστήρες προσαρμόζονται στους διάφορους τύπους αερίου μοντάροντας τα ακροφύσια αντίστοιχα στο χρησιμοποιούμενο αέριο. Για να γίνει αυτό είναι απαραίτητο να βγάλετε τις κεφαλές των καυστήρων και με ένα ίσιο κλειδί “B” , να ξεβιδώσετε το ακροφύσιο “A” (βλέπε εικ. 14) και να το αντικαταστήσετε με ένα ακροφύσιο αντίστοιχο του χρησιμοποιούμενου αερίου.

Συνιστάται να ασφαλίσετε καλά το ακροφύσιο.

Αφού διενεργήθηκαν οι παραπάνω αντικαταστάσεις, ο τεχνικός πρέπει να προχωρήσει στη ρύθμιση των καυστήρων όπως περιγράφεται στην παράγραφο 11, να σφραγίσει τα ενδεχόμενα όργανα ρύθμισης ή προ-ρύθμισης και να τοποθετήσει στη συσκευή, σε αντικατάσταση της υπάρχουσας, την αντίστοιχη ετικέτα για τη νέα ρύθμιση αερίου που διενεργήθηκε στη συσκευή. Η ετικέτα αυτή περιέχεται στη σακούλα των ανταλλακτικών ακροφυσίων. Η σακούλα που περιέχει τους εγχυτήρες και τις ετικέτες μπορεί να περιέχεται στην προμήθεια ή να είναι διαθέσιμη στο εξουσιοδοτημένο κέντρο τεχνικής υποστήριξης.

Για διευκόλυνση του τεχνικού εγκατάστασης παραθέτουμε ένα πίνακα με τις παροχές, τις θερμικές παροχές των καυστήρων, τη διάμετρο των ακροφυσίων και την πίεση λειτουργίας για τους διαφόρους τύπους αερίου.

ΔΙΑΤΑΞΗ ΤΩΝ ΚΑΥΣΤΗΡΩΝ

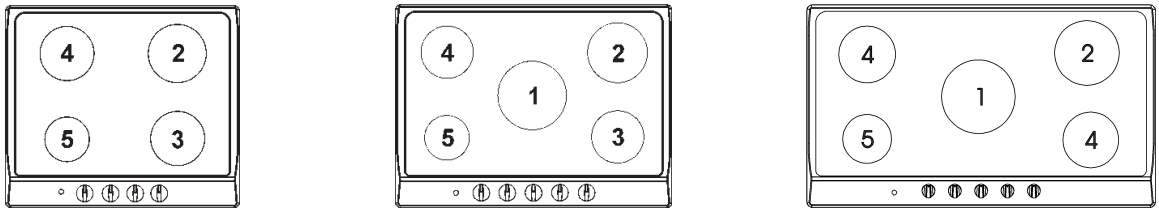

ΠΙΝΑΚΑΣ

ΚΑΥΣΤΗΡΕΣ		ΑΕΡΙΟ	ΠΙΕΣΗ ΛΕΙΤΟΥΡΓΙΑΣ	ΘΕΡΜΙΚΗ ΠΑΡΟΧΗ		ΔΙΑΜΕΤΡΟΣ ΑΚΡΟΦΥΣΙΟ	ΘΕΡΜΙΚΗ ΠΑΡΟΧΗ (W)	
N	ΟΝΟΜΑΣΙΑ		mbar	g/h	l/h	1/100 mm	Min.	Max.
1	ΤΡΙΠΛΉς ΚΟΡΏΝΑς	G 30 - ΒΟΥΤΑΝΙΟ G 31 - ΠΡΟΠΑΝΙΟ G 20 - ΦΥΣΙΚΟ ΑΕΡΙΟ	28 - 30 37 20	225 222	 295	90 90 121 Y	1400 1400 1400	3100 3100 3100
2	ΤΑΧΎς	G 30 - ΒΟΥΤΑΝΙΟ G 31 - ΠΡΟΠΑΝΙΟ G 20 - ΦΥΣΙΚΟ ΑΕΡΙΟ	28 - 30 37 20	204 200	 267	83 83 117 S	800 800 800	2800 2800 2800
3	ΗΜΙ-ΤΑΧΎς ΜΕΙΩΜΈΝΟς	G 30 - ΒΟΥΤΑΝΙΟ G 31 - ΠΡΟΠΑΝΙΟ G 20 - ΦΥΣΙΚΟ ΑΕΡΙΟ	28 - 30 37 20	102 100	 133	58 58 85 Y	500 500 500	1400 1400 1400
4	ΗΜΙ-ΤΑΧΎς	G 30 - ΒΟΥΤΑΝΙΟ G 31 - ΠΡΟΠΑΝΙΟ G 20 - ΦΥΣΙΚΟ ΑΕΡΙΟ	28 - 30 37 20	127 125	 167	65 65 97 Z	500 500 500	1750 1750 1750
5	ΕΦΕΔΡΙΚΌς	G 30 - ΒΟΥΤΑΝΙΟ G 31 - ΠΡΟΠΑΝΙΟ G 20 - ΦΥΣΙΚΟ ΑΕΡΙΟ	28 - 30 37 20	73 71	 95	50 50 72 X	400 400 400	1000 1000 1000

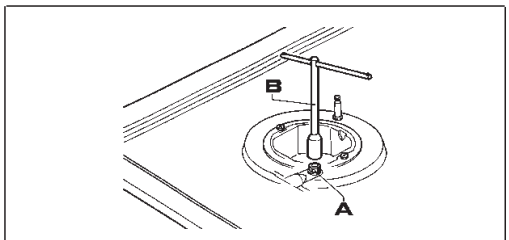

ΕΙΚ. 14

GR CY

ΜΕΤΑΤΡΟΠΕΣ

ΠΙΝΑΚΑΣ CY

ΚΑΥΣΤΗΡΕΣ		ΑΕΡΙΟ	ΠΙΕΣΗ ΛΕΙΤΟΥΡΓΙΑΣ	ΘΕΡΜΙΚΗ ΠΑΡΟΧΗ	ΔΙΑΜΕΤΡΟΣ ΑΚΡΟΦΥΣΙΟ	ΘΕΡΜΙΚΗ ΠΑΡΟΧΗ (W)	
N	ΟΝΟΜΑΣΙΑ		mbar	g/h	1/100 mm	Min.	Max.
1	ΤΡΙΠΛΉς ΚΟΡΏΝΑς	G 30 - ΒΟΥΤΑΝΙΟ G 31 - ΠΡΟΠΑΝΙΟ	30 30	225 225	90 90	1400 1400	3100 3100
2	ΤΑΧΎς	G 30 - ΒΟΥΤΑΝΙΟ G 31 - ΠΡΟΠΑΝΙΟ	30 30	204 204	83 83	800 800	2800 2800
3	ΗΜΙ-ΤΑΧΎς ΜΕΙΩΜΈΝΟς	G 30 - ΒΟΥΤΑΝΙΟ G 31 - ΠΡΟΠΑΝΙΟ	30 30	102 102	58 58	500 500	1400 1400
4	ΗΜΙ-ΤΑΧΎς	G 30 - ΒΟΥΤΑΝΙΟ G 31 - ΠΡΟΠΑΝΙΟ	30 30	127 127	65 65	500 500	1750 1750
5	ΕΦΕΔΡΙΚΌς	G 30 - ΒΟΥΤΑΝΙΟ G 31 - ΠΡΟΠΑΝΙΟ	30 30	73 73	50 50	400 400	1000 1000

ΣΥΝΤΗΡΗΣΗ

Πριν διενεργήσετε οποιαδήποτε εργασία συντήρησης αποσυνδέστε τη συσκευή από το δίκτυο τροφοδοσίας αερίου και ηλεκτρικού.

13) ΑΝΤΙΚΑΤΑΣΤΑΣΗ ΤΩΝ ΕΞΑΡΤΗΜΑΤΩΝ

Για την αντικατάσταση των εξαρτημάτων που βρίσκονται στο εσωτερικό της συσκευής πρέπει να αφαιρέσετε τα πλέγματα και τα σώματα καυστήρα από το επάνω μέρος της επιφάνειας εργασίας. Κατόπιν, αφαιρέστε τις βίδες “V” στερέωσης των καυστήρων (εικ. 15) και τους διακόπτες χειρισμού απλά πιέζοντας, ώστε να μπορείτε να τραβήξετε την επιφάνεια εργασίας.

Αφού εκτελέσετε τις παραπάνω εργασίες, μπορείτε να αντικαταστήσετε τους καυστήρες (εικ. 16), τους κρουνούς (εικ. 17) και τα ηλεκτρικά εξαρτήματα (εικ. 18).

Συνιστάται να αλλάξετε την τσιμούχα “D” κάθε φορά που αντικαθιστάτε έναν κρουνό, για να διασφαλιστεί άψογη στεγανότητα μεταξύ του σώματος και της ράμπας.

Γρασάρισμα των κρουνών (βλέπε εικ. 19 - 20)

Αν η μανούβρα ενός κρουνού καθίσταται σκληρή, χωρίς να περιμένετε άλλο χρόνο θα πρέπει να τον γρασάρετε ακολουθώντας τις παρακάτω οδηγίες:

- Ξεμοντάρετε το σώμα κρουνού.
- Καθαρίστε τον κώνο και τη θέση του με ένα πανί βρεγμένο με διαλύτη.
- Γρασάρετε ελαφρά τον κώνο με το αντίστοιχο γράσο γράσο.
- Εισάγετε τον κώνο, μανουβράρετε τον αρκετές φορές, βγάλτε τον πάλι, αφαιρέστε το περίσσευμα γράσου και βεβαιωθείτε ότι τα περάσματα του αερίου δεν είναι εμφραγμένα.
- Ξαναμοντάρετε όλα τα μέρη με αντίστροφη σειρά σε σχέση με το ξεμοντάρισμα.
- Ο έλεγχος στεγανότητας πρέπει να διενεργηθεί με χρήση σαπουνόνερου. ***Η χρήση φλόγας απαγορεύεται.***

Προς διευκόλυνση της εργασίας του συντηρητή παραθέτουμε στην επόμενη σελίδα, έναν πίνακα με τους τύπους και τις διατομές των καλωδίων τροφοδοσίας και την ισχύ των ηλεκτρικών εξαρτημάτων.

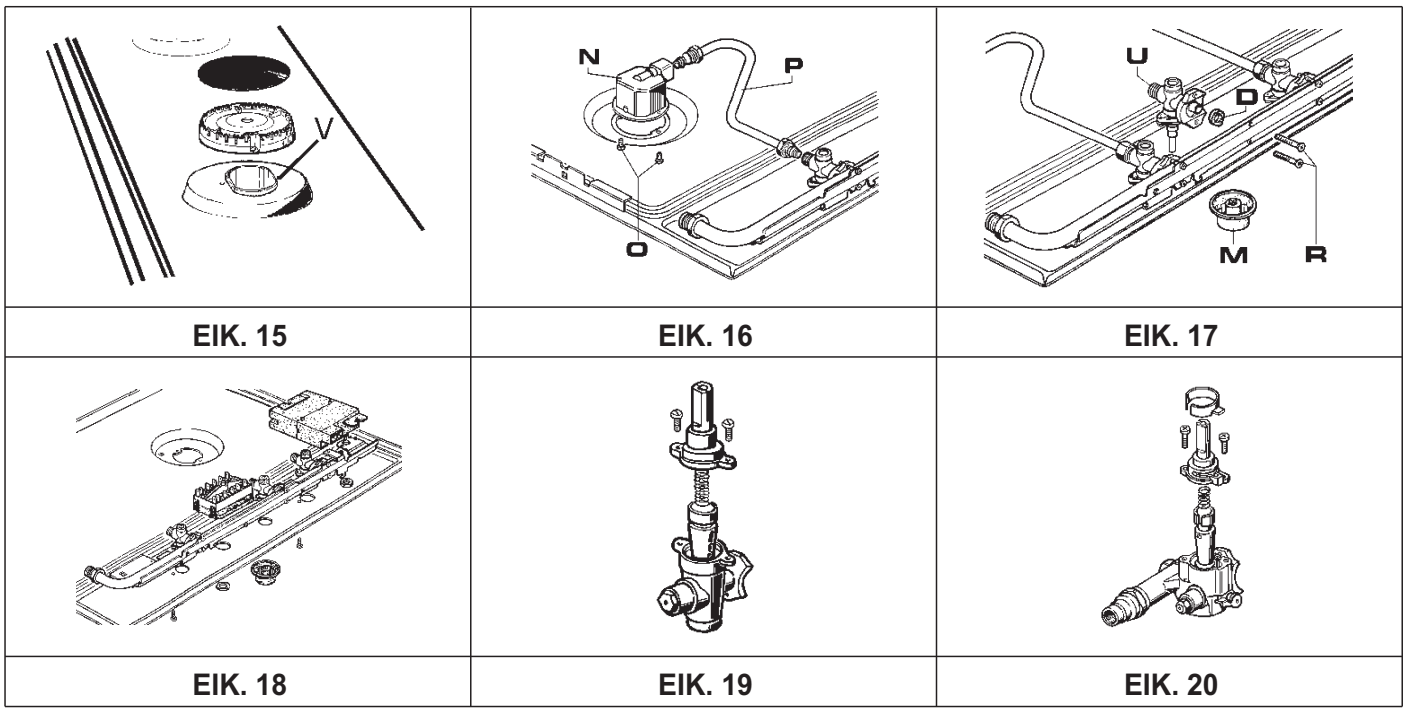

ΕΙΚ. 15	ΕΙΚ. 16	ΕΙΚ. 17
ΕΙΚ. 18	ΕΙΚ. 19	ΕΙΚ. 20

GR CY

14) ΑΝΤΙΚΑΤΑΣΤΑΣΗ ΤΗΣ ΜΠΑΤΑΡΙΑΣ

Για να αντικαταστήσετε τη μπαταρία (βλέπε εικ. 21) ακολουθήστε τις παρακάτω οδηγίες:

- βγάλτε το πώμα "T" και αφαιρέστε τη μπαταρία που έχει εξαντληθεί.
- Τοποθετήστε μία νέα μπαταρία του 1.5 V. Ο πόλος "+" πρέπει να είναι γυρισμένος προς τα μέσα.
- Ξαναβιδώστε το πώμα "T".
- Τοποθετήστε και πάλι όλα τα κινητά μέρη.

ΠΡΟΕΙΔΟΠΟΙΗΣΗ:
οι μπαταρίες περιέχουν βλαβερά υλικά για το περιβάλλον μας. Για το λόγο αυτό είναι απαραίτητο να τις πετάτε στους ειδικούς κάδους.
Σε περίπτωση που αφαιρέσετε την εστία, θυμηθείτε να βγάλετε όλες τις μπαταρίες.

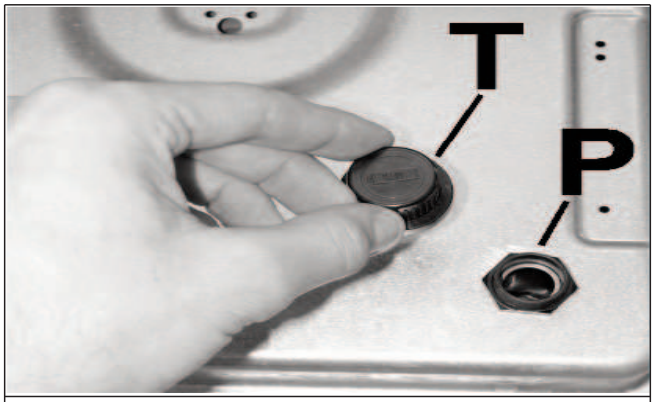

ΕΙΚ. 21

ΣΥΝΤΗΡΗΣΗ

ΤΥΠΟΙ ΚΑΙ ΔΙΑΤΟΜΕΣ ΤΩΝ ΚΑΛΩΔΙΩΝ ΤΡΟΦΟΔΟΣΙΑΣ

ΤΥΠΟΣ ΠΛΑΙΣΙΟΥ	ΤΥΠΟΣ ΚΑΛΩΔΙΟΥ	ΜΟΝΟΦΑΣΙΚΗ ΤΡΟΦΟΔΟΣΙΑ
Πλαίσιο αερίου	H05 RR - F	Διατομή 3 x 0.75 mm^2

ΠΡΟΣΟΧΗ!!!
Στην περίπτωση αντικατάστασης του καλωδίου τροφοδοσίας, ο τεχνικός εγκατάστασης θα πρέπει να μεριμνήσει ώστε ο αγωγός της γείωσης να είναι μακρύτερος των αγωγών φάσης (βλέπε εικ. 22) και ακόμη να λάβει υπόψη του τις προειδοποιήσεις της παραγράφου 8.

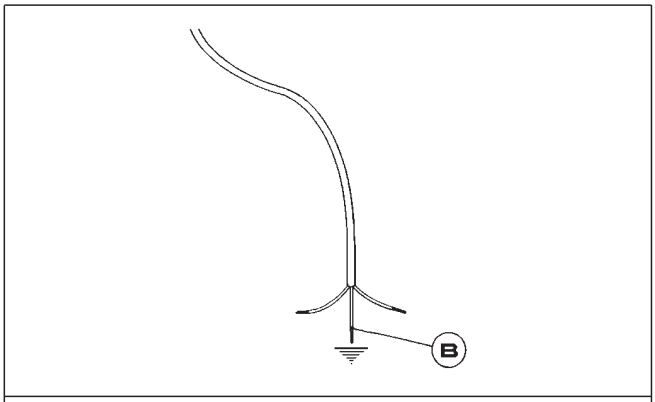

ΕΙΚ. 22

GR CY

ΤΕΧΝΙΚΑ ΣΤΟΙΧΕΙΑ ΕΠΙ ΤΗΣ ΕΤΙΚΕΤΑΣ ΣΗΜΑΝΣΕΩΝ

GR

4 ΕΣΤΙΕΣ (60)

ΚΑΤΗΓΟΡΙΑ = II_{2H3+}

G30 - ΒΟΥΤΑΝΙΟ = 28 - 30 mbar
G31 - ΠΡΟΠΑΝΙΟ = 37 mbar
G20 - ΦΥΣΙΚΟ ΑΕΡΙΟ = 20 mbar

Σ Qn Φυσικό αέριο = 6.95 kW
Σ Qn GPL = 506 g/h

ΤΑΣΗ = 230 - 240 V~
ΣΥΧΝΟΤΗΤΑ = 50/60 Hz

5 ΕΣΤΙΕΣ (70)

ΚΑΤΗΓΟΡΙΑ = II_{2H3+}

G30 - ΒΟΥΤΑΝΙΟ = 28 - 30 mbar
G31 - ΠΡΟΠΑΝΙΟ = 37 mbar
G20 - ΦΥΣΙΚΟ ΑΕΡΙΟ = 20 mbar

Σ Qn Φυσικό αέριο = 10.05 kW
Σ Qn GPL = 731 g/h

ΤΑΣΗ = 230 - 240 V~
ΣΥΧΝΟΤΗΤΑ = 50/60 Hz

5 ΕΣΤΙΕΣ (90)

ΚΑΤΗΓΟΡΙΑ = II_{2H3+}

G30 - ΒΟΥΤΑΝΙΟ = 28 - 30 mbar
G31 - ΠΡΟΠΑΝΙΟ = 37 mbar
G20 - ΦΥΣΙΚΟ ΑΕΡΙΟ = 20 mbar

Σ Qn Φυσικό αέριο = 10.40 kW
Σ Qn GPL = 756 g/h

ΤΑΣΗ = 230 - 240 V~
ΣΥΧΝΟΤΗΤΑ = 50/60 Hz

4 ΕΣΤΙΕΣ (60)
ΜΕ ΜΠΑΤΑΡΙΑ

ΚΑΤΗΓΟΡΙΑ = II_{2H3+}

G30 - ΒΟΥΤΑΝΙΟ = 28 - 30 mbar
G31 - ΠΡΟΠΑΝΙΟ = 37 mbar
G20 - ΦΥΣΙΚΟ ΑΕΡΙΟ = 20 mbar

Σ Qn Φυσικό αέριο = 6.95 kW
Σ Qn GPL = 506 g/h

ΒΟΛΤΑΖ = 1.5 V DC

5 ΕΣΤΙΕΣ (70)
ΜΕ ΜΠΑΤΑΡΙΑ

ΚΑΤΗΓΟΡΙΑ = II_{2H3+}

G30 - ΒΟΥΤΑΝΙΟ = 28 - 30 mbar
G31 - ΠΡΟΠΑΝΙΟ = 37 mbar
G20 - ΦΥΣΙΚΟ ΑΕΡΙΟ = 20 mbar

Σ Qn Φυσικό αέριο = 10.05 kW
Σ Qn GPL = 731 g/h

ΒΟΛΤΑΖ = 1.5 V DC

5 ΕΣΤΙΕΣ (90)
ΜΕ ΜΠΑΤΑΡΙΑ

ΚΑΤΗΓΟΡΙΑ = II_{2H3+}

G30 - ΒΟΥΤΑΝΙΟ = 28 - 30 mbar
G31 - ΠΡΟΠΑΝΙΟ = 37 mbar
G20 - ΦΥΣΙΚΟ ΑΕΡΙΟ = 20 mbar

Σ Qn Φυσικό αέριο = 10.40 kW
Σ Qn GPL = 756 g/h

ΒΟΛΤΑΖ = 1.5 V DC

GR CY

ΤΕΧΝΙΚΑ ΣΤΟΙΧΕΙΑ ΕΠΙ ΤΗΣ ΕΤΙΚΕΤΑΣ ΣΗΜΑΝΣΕΩΝ

CY

4 ΕΣΤΙΕΣ (60)

ΚΑΤΗΓΟΡΙΑ = $I_{3B/P}$

G 30 - ΒΟΥΤΑΝΙΟ = 30 mbar
G 31 - ΠΡΟΠΑΝΙΟ = 30 mbar

Σ Qn Φυσικό αέριο = 6.95 kW
Σ Qn GPL = 506 g/h

ΤΑΣΗ = 230 - 240 V~
ΣΥΧΝΟΤΗΤΑ = 50/60 Hz

5 ΕΣΤΙΕΣ (70)

ΚΑΤΗΓΟΡΙΑ = $I_{3B/P}$

G 30 - ΒΟΥΤΑΝΙΟ = 30 mbar
G 31 - ΠΡΟΠΑΝΙΟ = 30 mbar

Σ Qn Φυσικό αέριο = 10.05 kW
Σ Qn GPL = 731 g/h

ΤΑΣΗ = 230 - 240 V~
ΣΥΧΝΟΤΗΤΑ = 50/60 Hz

5 ΕΣΤΙΕΣ (90)

ΚΑΤΗΓΟΡΙΑ = $I_{3B/P}$

G 30 - ΒΟΥΤΑΝΙΟ = 30 mbar
G 31 - ΠΡΟΠΑΝΙΟ = 30 mbar

Σ Qn Φυσικό αέριο = 10.40 kW
Σ Qn GPL = 756 g/h

ΤΑΣΗ = 230 - 240 V~
ΣΥΧΝΟΤΗΤΑ = 50/60 Hz

4 ΕΣΤΙΕΣ (60)
ΜΕ ΜΠΑΤΑΡΙΑ

ΚΑΤΗΓΟΡΙΑ = $I_{3B/P}$

G 30 - ΒΟΥΤΑΝΙΟ = 30 mbar
G 31 - ΠΡΟΠΑΝΙΟ = 30 mbar

Σ Qn Φυσικό αέριο = 6.95 kW
Σ Qn GPL = 506 g/h

ΒΟΛΤΑΖ = 1.5 V DC

5 ΕΣΤΙΕΣ (70)
ΜΕ ΜΠΑΤΑΡΙΑ

ΚΑΤΗΓΟΡΙΑ = $I_{3B/P}$

G 30 - ΒΟΥΤΑΝΙΟ = 30 mbar
G 31 - ΠΡΟΠΑΝΙΟ = 30 mbar

Σ Qn Φυσικό αέριο = 10.05 kW
Σ Qn GPL = 731 g/h

ΒΟΛΤΑΖ = 1.5 V DC

5 ΕΣΤΙΕΣ (90)
ΜΕ ΜΠΑΤΑΡΙΑ

ΚΑΤΗΓΟΡΙΑ = $I_{3B/P}$

G 30 - ΒΟΥΤΑΝΙΟ = 30 mbar
G 31 - ΠΡΟΠΑΝΙΟ = 30 mbar

Σ Qn Φυσικό αέριο = 10.40 kW
Σ Qn GPL = 756 g/h

ΒΟΛΤΑΖ = 1.5 V DC

Questo apparecchio può essere installato e funzionare solo in locali permanentemente ventilati secondo le norme UNI 7129 e 7131. Per collegare alla rete di distribuzione del gas usare tubi metallici rigidi o tubi metallici flessibili conformi alla norma UNI EN 14800. Consultare il libretto d'istruzioni prima d'installare questo apparecchio. Questo apparecchio è regolato per funzionare a: **G20 (2H) 20 mbar** IT	Denna apparat får endast installeras och användas i lokaler med permanent ventilation enligt gällande föreskrifter. Läs bruksanvisningen noga innan apparaten installeras. Denna apparat är inställd för drift med: **G20 (2H) 20 mbar** SE	Dette apparatet kan kun installeres og brukes i kontinuerlig ventilerte lokaler i henhold til gjeldende normer. For kobling til gassnettet bruk stive rør eller fleksible metallrør i overensstemmelse med gjeldende norm. Les bruksanvisningen før du installerer apparatet. Dette apparatet er regulert for å fungere ved: **G20 (2H) 20 mbar** NO	Dette apparat må kun installeres og anvendes i lokaler med permanent ventilering i henhold til gældende regler på området. Tilslutning til gasnettet skal ske ved anvendelse af faste eller fleksible metalrør i overensstemmelse med gældende normer. Læs venligst brugsvejledningen før installation af dette apparat. Dette apparat er reguleret til brug med naturgas: **G20 (2H) 20 mbar** DK	Η συσκευή αυτή μπορεί να εγκατασταθεί και να λειτουργεί μόνο σε χώρους διαρκώς αεριζόμενους σύμφωνα με τον κανονισμό. Συμβουλευτείτε το εγχειρίδιο οδηγιών πριν την εγκατάσταση της συσκευής αυτής. Για άλλο τύπο αερίου εφαρμόστε ό,τι αναφέρεται στο εγχειρίδιο οδηγιών. Η συσκευή αυτή έχει ρυθμιστεί για να λειτουργεί σε: **G20 (2H) 20 mbar** GR
Spotřebič musí být instalován pouze autorizovaným pracovníkem. Tento spotřebič musí být instalován v souladu s platnými předpisy a jeho použití se připouští pouze v dobře větraném prostoru. Před instalováním a používáním spotřebiče se seznamte s návodem. Tento spotřebič je nastaven na zemní plyn skupiny h a vstupní přetlak: **G20 (2H) 20 mbar** CZ	Spotrebič musí byť inštalovaný iba autorizovaným pracovníkom. Tento spotrebič musí byť inštalovaný v súlade s platnými predpismi a môže byť použitý iba v dobre vetranom priestore. Pred inštaláciou a používaním spotrebiča si pozorne prečítajte návod. Tento spotrebič je nastavený na zemný plyn h a vstupný pretlak: **G20 (2H) 20 mbar** SK	Bu cihaz yürürlükteki yönetmeliklere uygun olarak ve sadece iyi havalandırılmış yerlerde tahsis edilmelidir. Bu cihazı kurmadan veya kullanmadan önce talimatları okuyunuz. Farklı tipte gazlar için, kullanma kılavuzunda belirtilen açıklamalara başvurunuz. Bu cihaz aşağıda tipi belirtilen gaz ile çalışması için ayarlanmıştır: **G20 (2H) 20 mbar** TR	Acest aparat poate fi instalat si functiona doar in locuri permanent ventilate , asa cum prevad normele în vigoare. Pentru a conecta aparatul la reteaua de gaz, trebuie sa folositi tuburi metalice rigide sau tuburi metalice flexibile, in conformitate cu dispozitiile normativului în vigoare. Acest aparat este reglat sa functioneze pentru: **G20 (2H) 20 mbar** RO	Este aparato debe ser montado conforme a los reglamentos vigentes y utilizado solamente en un ambiente adecuadamente aireado. Antes de installar o utilizar el aparato, consultar los manuales de instrucción. Este aparato está regulado para funcionar a: **G20 (2H) 20 mbar** ES
				COD.:0030778 09/08

GR CY

ΤΕΧΝΙΚΗ ΥΠΟΣΤΗΡΙΞΗ ΚΑΙ ΑΝΤΑΛΛΑΚΤΙΚΑ

Η συσκευή αυτή, πριν φύγει από το εργοστάσιο, δοκιμάστηκε και ρυθμίστηκε από έμπειρο και ειδικευμένο προσωπικό, ώστε να διασφαλίζει τις βέλτιστες επιδόσεις λειτουργίας.
Τα αυθεντικά ανταλλακτικά είναι διαθέσιμα μόνο στα δικά μας Κέντρα τεχνικής υποστήριξης και στα εξουσιοδοτημένα καταστήματα.
Οποιαδήποτε επισκευή ή ρύθμιση που καταστεί, στη συνέχεια, αναγκαία πρέπει να γίνει με τη μέγιστη επιμέλεια και προσοχή από ειδικευμένο προσωπικό.
Για το λόγο αυτό, σας συστήνουμε να απευθύνεστε πάντα στον Αντιπρόσωπο που διενήργησε την πώληση ή στο δικό μας πλησιέστερο Κέντρο Τεχνικής Υποστήριξης αναφέροντας τη μάρκα, το μοντέλο, τον αριθμό σειράς και τον τύπο του προβλήματος της συσκευής που κατέχετε. Τα σχετικά στοιχεία είναι τυπωμένα στην ετικέτα σήμανσης στο πρόσθιο μέρος της συσκευής και στην ετικέτα πάνω στο κουτί συσκευασίας.
Οι πληροφορίες αυτές επιτρέπουν στον τεχνικό να προμηθευτεί τα κατάλληλα ανταλλακτικά και να εγγυηθεί, κατά συνέπεια, μια έγκαιρη και στοχευμένη επέμβαση. Συνιστάται να γράψετε παρακάτω τα στοιχεία αυτά ώστε να τα έχετε άμεσα στη διάθεσή σας:

ΜΑΡΚΑ: ……...
ΜΟΝΤΕΛΟ: …….
ΣΕΙΡΑ: …….

GR CY

GR CY

NÁVOD NA POUŽITÍ, INSTALACI A ÚDRŽBU VESTAVNÝCH PLYNOVÝCH A KOMBINOVANÝCH VARNÝCH DESEK

Vážený zákazníku,

Děkujeme Vám, že jste si zakoupil náš výrobek .
Jsme si jisti, že toto nové, moderní, funkční a praktické zařízení, které je vyrobeno z nejlepších materiálů, uspokojí nejlépe Vaše potřeby. Použití tohoto nového výrobku je jednoduché, ale přesto je velmi důležité, především před jeho prvním použitím, přečíst si pozorně tento návod a držet se jeho pokynů.
Tento návod je pouze platný pro země jejich určení, jejichž identifikační symboly jsou zobrazeny na přední straně návodu a na výrobním štítku spotřebiče.
Výrobce nezodpovídá za případné škody na lidech a předmětech způsobené špatnou stalací o špatným použitím výrobku.

KÜPPERSBUSCH HAUSGERÄTE AG
Postfach 10 01 32, D-45801 Gelsenkirchen, Küppersbuschstraße 16, D-45883 Gelsenkirchen
Telefon (02 09) 4 01-0, Telefax (02 09) 4 01-3 03

Küppersbusch

ALLERFEINSTE KÜCHENTECHNIK

MODEL: GMS 6540.0 E - GMS 7551.0 E - GMS 9551.0 E

Výrobce nezodpovídá za případné nepřesnosti způsobené chybami tisku nebo přepisu, obsažené v tomto návodu. Výrobce si vyhrazuje právo provádět takové změny na svých výrobcích, které by považoval za nezbytné nebo potřebné, případně dle zájmu uživatele, bez toho, aby byly poškozeny základní funkční a bezpečnostní vlastnosti spotřebiče.

CZ

COD. 04037G1KUPNA1 (04037CZ) - 29.04.2009

POPIS VARNÉ DESKY

TYP: PCFZD 60 N - PCFZD 60 V	TYP: PCFZD 70 N - PCFZD 70 V
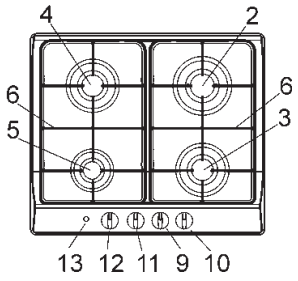	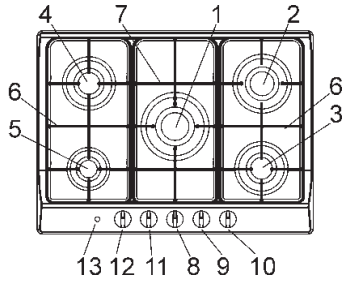
TYP: PCFZ 90 N - PCFZ 90 V	
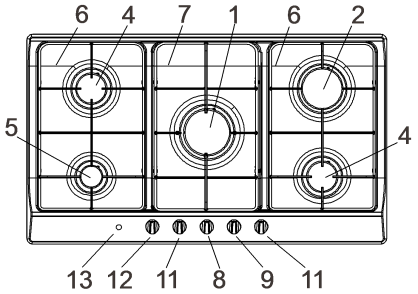	

1 Hořák s trojitou hlavou	3100 W
2 Hořák rychlý	2800 W
3 Hořák polorychlý snížené	1400 W
4 Hořák polorychlý	1750 W
5 Hořák doplňkový	1000 W
6 Rošt ze smaltované 2 hořáky	
7 Střední ocelový rošt	
8 Ovladač hořáku č. 1	
9 Ovladač hořáku č. 2	
10 Ovladač hořáku č. 3	
11 Ovladač hořáku č. 4	
12 Ovladač hořáku č. 5	
13 Tlačítko pro el. zapnutí	

Upozornění: tento spotřebič byl navržen pro použití v domácnosti a pro použití soukromými osobami.

CZ

POUŽITÍ

1) HOŘÁKY

Na ovládacím panelu je u každého ovladače nakresleno schéma, které určuje, ke kterému hořáku daný ovladač náleží. Po otevření přívodu plynu z distribuční sítě nebo z plynové bomby zapalte hořáky dle níže uvedeného popisu:

- ruční zapalování

Stlačte a pootočte ovladačem proti směru hodinových ručiček do polohy maximum (velký plamen viz obr. 1) a přiložte k hořáku zapálenou zápalku.

- Elektrické zapalování

Stlačte a pootočte ovladačem proti směru hodinových ručiček do polohy maximum (velký plamen viz obr. 1) a stiskněte tlačítko elektrického zapalování „E“.

- Automatické elektrické zapalování

Stlačte a pootočte ovladačem proti směru hodinových ručiček do polohy maximum (velký plamen viz obr. 1) a stlačte ovladač směrem dovnitř.

- Zapalování hořáků vybavených termopojistkou

U hořáků s termopojistkou pootočte ovladačem proti směru hodinových ručiček do polohy maximum (velký plamen viz obr. 1), dokud neucítíte malý protitlak, poté stlačte ovladač a zopakujte výše uvedený postup. Po zapálení podržte ovladač stisknutý po dobu asi 10 vteřin.

Jak používat hořáky

K dosažení maximálního výkonu s minimálním odběrem plynu je důležité zapamatovat si následující:

- pro každý hořák použijte odpovídající nádobí (viz následující tabulka a obr. 2).
- Po dosažení bodu varu pootočte ovladačem do polohy minimum (malý plamen obr. 1).
- Používejte vždy hrnce s pokličkou.
- Používejte pouze nádobí s plochým dnem.

Hořáky	*výkon W*	*průměr hrnců, nádobí (cm)*
Trojitou hlavou	3100	24 ÷ 26
Rychlý	2800	20 ÷ 22
Polorychlý snížené	1400	16 ÷ 18
Polorychlý	1750	16 ÷ 18
Doplňkový	1000	10 ÷ 14

UPOZORNĚNÍ:

- ***hořáky s termopojistkou mohou být zapáleny pouze tehdy, pokud je ovladač nastaven do polohy Maximum (velký plamen obr. 1).***
- ***V případě, že nelze použít elektrické zapalování, je možno použít zápalky.***
- ***Během použití hořáků nenechávejte spotřebič bez dozoru a dohlédněte, aby se v jeho blízkosti nepohybovaly děti. Obzvláště se ujistěte, aby rukojeti hrnců byly správně umístěny a kontrolujte přípravu jídel, u kterých se používají oleje a tuky, jelikož jsou velmi hořlavé.***
- ***Není dovoleno používat tuto techniku lidem (včetně dětí) s omezenými fyzickými či mentálními schopnostmi anebo s nedostatečnými vědomostmi o používaní elektrických přístrojů, kromě případů, kdy pracují pod dozorem anebo byli poučení dospělými lidmi, zodpovědnými za jejich bezpečnost. Děti musí být pod dohledem pro ujištění se, že si nehrají s technikou.***
- ***Nepoužívejte spreje v blízkosti zapnutého spotřebiče.***
- ***Pokud je varná deska vybavena poklopem, před tím, než ho otevřete, odstraňte všechny zbytky potravin, které ulpěly na jeho povrchu. Pokud spotřebič bude vybaven skleněným poklopem a dojde k jeho zahřátí, poklop může prasknout. Před tím, než poklop zavřete, vypněte a nechejte vychladnout všechny hořáky.***
- ***Nedoporučuje se používat nádobí přečnívající za okraje povrchu varní plochy.***

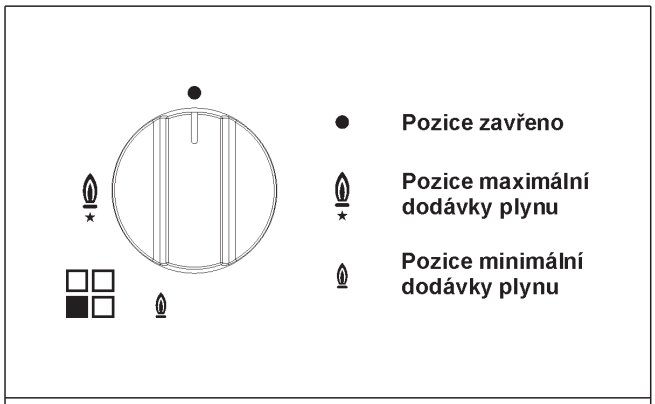

OBR. 1

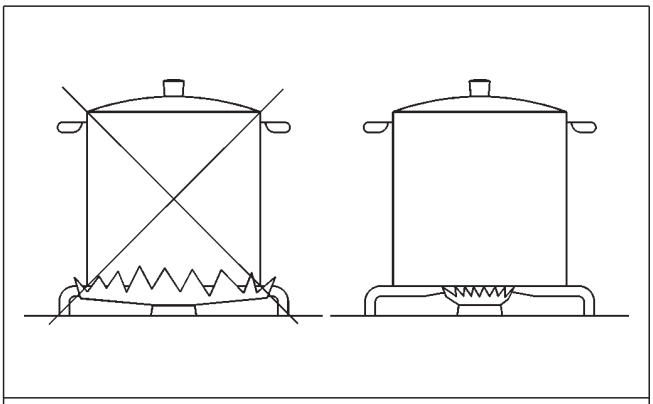

OBR. 2

CZ

POUŽITÍ

Poznámka:
použití varného plynového spotřebiče způsobuje tvorbu tepla a vlhkosti v místnosti, ve které je instalován. Proto je nezbytné, aby bylo zajištěno dobré větrání této místnosti tak, že ponecháte otevřené otvory přirozené ventilace (obr. 3) a zapnete mechanické ventilační zařízení (odsávač par nebo elektrický ventilátor, obr. 4 a 5).
Intenzívní a dlouhodobé používání spotřebiče může vyžadovat doplňkové větrání, např. otevření oken nebo účinnější větrání zvýšením výkonu mechanického větrání, pokud je k dispozici.

(*) PŘÍVOD VZDUCHU: VIZ. KAPITOLA TÝKAJÍCÍ SE INSTALACE (BOD 5 A 6)

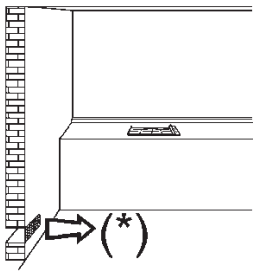	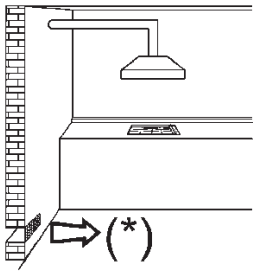	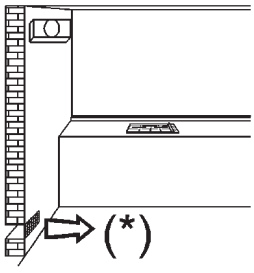
OBR. 3	**OBR. 4**	**OBR. 5**

CZ

ČIŠTĚNÍ

Upozornění:
před započetím jakéhokoliv čištění odpojte přístroj od sítě elektrického vedení a od přívodu plynu.

2) PRACOVNÍ DESKA

Pokud chcete udržet povrch varné desky lesklý, je velmi důležité umýt ho po každém použití vlažnou vodou se saponátem, otřít a osušit. Stejným způsobem je nutno umývat smaltované rošty, smaltované poklopy „C“ a hlavy hořáků „T“ (viz obr. 6).
Čištění musí být prováděno pouze tehdy, pokud deska a její součástí nejsou teplé. Nesmí se používat kovové houbičky, abrazivní čistící prášky nebo spreje způsobující korozi.
Nedovolte, aby ocet, káva, mléko, slaná voda a šťáva z citronů nebo z rajčat zůstávaly dlouhou dobu v kontaktu s povrchem desky.

UPOZORNĚNÍ:
při zpětné montáži jednotlivých součástek spotřebiče dbejte na níže uvedená doporučení:
- ***ujistěte se, zda otvory hlav hořáků „T“ (obr. 6) nejsou ucpané cizími tělesy.***
- ***Ujistěte se, že smaltované kryty „C“ (obr. 6) jsou správně umístěny na hlavách hořáků. Tuto podmínku lze považovat za splněnou, pokud je kryt umístěný na hlavě hořáku stabilní.***
- ***Přesné umístění roštu na desce je dáno jeho zaoblenými rohy, které je třeba přesně umístit směrem k bočním okrajům desky.***
- ***Pokud otvírání nebo zavírání některého kohoutku je z jakékoliv příčiny obtížné, neotvírejte jej násilím, ale vyžádejte si zásah servisního technika.***
- ***Pro čištění spotřebiče nepoužívejte proud páry.***

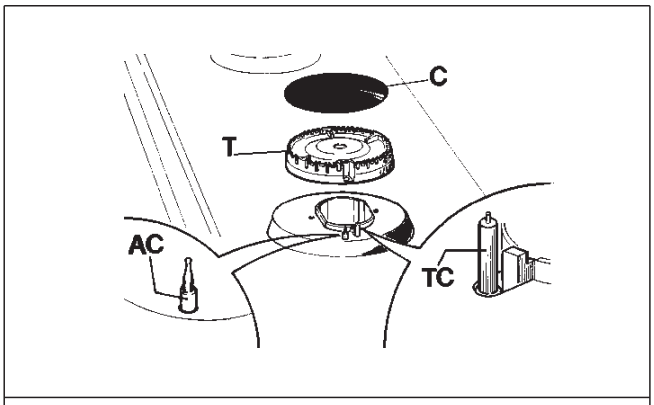

OBR. 6

CZ

INSTALACE

DŮLEŽITÉ PŘEDPISY PRO INSTALACI

Instalaci, veškeré úpravy, přeměny a údržbu popsané v této části mohou provádět pouze odborní pracovníci.

Špatná instalace může způsobit škody na lidech, zvířatech a věcech, za něž nemůže být výrobce zodpovědný.

Zásady bezpečnosti a všechna nařízení vztahující se k přístroji mohou být v průběhu životnosti výrobku upravovány pouze výrobcem nebo autorizovaným dodavatelem.

3) VESTAVBA VARNÉ DESKY

Po odstranění vnějšího obalu a vnitřních obalů ze všech částí se přesvědčete, že deska je neporušená. V případě pochybností nepoužívejte výrobek a obraťte se na kvalifikovaného odborníka.

Žádné části obalu (krabice, sáčky, polystyrén, hřebíky…) nenechávejte v dosahu dětí, jelikož pro ně mohou být zdrojem nebezpečí.

Do pracovní desky kuchyňské linky je třeba vytvořit otvor pro vestavný spotřebič, jehož rozměry v mm jsou vyznačeny na obr. 7. Přesvědčete se, že jsou dodrženy všechny kritické vzdálenosti mezi varnou deskou, bočními stěnami, zadní a vrchní stěnou (viz obr. 7 a 8).

Spotřebič je zařazen do 3. třídy, a proto podléhá všem nařízením, která jsou stanovena normami pro tento typ spotřebičů.

4) UPEVNĚNÍ VARNÉ DESKY

Deska je vybavena speciálním těsněním, které zabraňuje jakémukoli pronikání vlhkosti do kuchyňské linky. Pro správnou aplikaci těsnění je třeba pečlivě dodržet následující pokyny:

- oddělit těsnící pruhy od jejich podkladu tak, aby jeho průhledná ochrana zůstala přilepena na tomto těsnění.
- Obrátit varnou desku a správně umístit těsnění „E“ (obr. 9) přesně pod okraj varné desky tak, aby vnější strana těsnění perfektně přiléhala k obvodové vnější hraně desky. Těsnění nesmí přesahovat okraje desky.
- Připevnit rovnoměrně a pevně těsnění k desce, upravit a přitlačit je pomocí prstů, poté odtrhnout ochranný papírový pásek od těsnění a usadit desku do otvoru linky.
- Desku upevněte pomocí svorek „S“, dbejte přitom, aby zobáček svorky zapadl do otvoru „H“ na spodní straně a utáhněte šroub „F“ tak, až se svorka „S“ přichytí k pracovní desce (viz obr. 10).
- Případná stěna (levá nebo pravá), která výškově přesahuje pracovní desku, musí být od otvoru vzdálena minimálně tak, jak je uvedeno ve sloupci tabulky.
- Abychom se vyhnuli náhodným kontaktům s povrchem horké desky, která je v provozu, je třeba, abyste ji oddělili dřevěnou deskou pomocí šroubků , minimálně 60 mm od horní části (obr. 7).

ROZMĚRY, KTERÉ MUSÍ BÝT DODRŽENY
(uvedeno v mm)

	A	B	C	D	E
4F (60)	553	473	67.5	59.5	100 min.
5F (70)	553	473	67.5	59.5	175 min.
5F (90)	833	475	62.5	62.5	73.5 min.

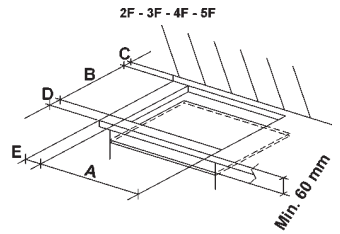

OBR. 7

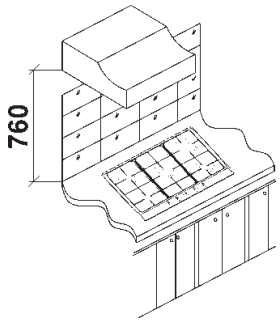

OBR. 8

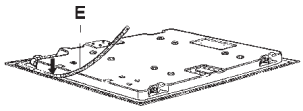

OBR. 9

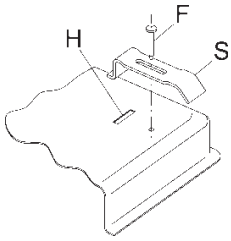

OBR. 10

CZ

INSTALACE

DŮLEŽITÉ PŘEDPISY PRO INSTALACI

Případné boční stěny nábytku, do kterého je varná deska zabudována, nesmějí přesáhnout její výšku. Materiál, z kterého je vyrobena zadní stěna, přilehlé prostory a okolí desky, musí být odolné vůči teplotě 65K.

Lepidlo, které spojuje umělou hmotu a nábytek, musí být odolné vůči teplotám min.150°C, aby nedošlo k odlepení obou částí od sebe.

Instalace přístroje musí odpovídat platným normám. Toto zařízení nepodléhá evakuačním předpisům o výbušných výrobcích.

Musí být ale připojeno podle výše uvedených pravidel o instalaci. Zvláštní pozornost je pak třeba věnovat níže uvedeným předpisům o ventilaci a větrání.

5) VENTILACE MÍSTNOSTI

Je nezbytné, aby místnost, ve které je tento výrobek instalován, byla neustále větrána, aby byla zabezpečena jeho správná funkce. Množství potřebného vzduchu je takové, aby bylo zajištěno správné spalování plynu a ventilace místnosti; jeho objem nesmí být menší než 20 m³. Přirozený přísun vzduchu musí být zajištěn přímou cestou stálými ventilačními otvory ve stěnách místnosti, které ústí do venkovního prostoru, o rozloze nejméně 100 cm² (viz obr. 3). Tyto otvory musí být upraveny tak, aby nemohlo dojít k jejich ucpání. Je také přípustná nepřímá ventilace prostřednictvím využití přívodu vzduchu ze sousedících místností, tak jak stanoví platná norma.

Upozornění:

Pokud hořáky na pracovní desce nejsou vybaveny termopojistkami, ventilační otvor musí mít rozměry alespoň 200 cm².

6) UMÍSTĚNÍ A ODVĚTRÁNÍ SPOTŘEBIČE

Při použití varných plynových spotřebičů je stále nutno odvětrávat zplodiny hoření pomocí odsávače připojeného na komín, kouřovod nebo s přímým vývodem ven (viz obr. 4). V případě, že neexistuje možnost využití odsávače par, je možno použít i ventilátor namontovaný na okno nebo na venkovní stěnu tak, aby se zapnul zároveň se spotřebičem (viz obr. 5), ovšem pouze za předpokladu, že budou bezpodmínečně dodrženy předpisy o ventilaci uvedené v platné normě.

7) PŘIPOJENÍ PLYNU

Před zapojením spotřebiče se ujistěte, zda údaje na štítku umístěném na spodní straně výrobku souhlasí s údaji distribuční sítě plynu.

Štítek návodu a nálepka umístěná na spodní straně výrobku určuje podmínky seřízení spotřebiče: typ plynu a provozní tlak.

Pokud je plyn rozváděn distribuční sítí, musí být spotřebič připojen na rozvod přívodu plynu:

- o buď pevnou ocelovou trubkou dle platné normy, jejíž připojení musí být provedeno pomocí šroubových spojů v souladu s uvedenou normou.
- o Nebo měděnou trubkou dle platné normy, jejíž připojení může být provedeno pomocí přípojek s mechanickým těsněním dle platné normy.
- o Nebo pružnou trubkou z nerez oceli schváleného provedení s maximální délkou 2 metry a těsněním shodným s příslušnou normou. Tato trubka musí být instalována tak, aby nepřišla do styku s pohyblivými částmi nábytku (např. zásuvky) a nesmí procházet otvory, které jsou úzké a kde by mohlo dojít ke stlačení.

Pokud je plyn přiváděn přímo z plynové bomby, spotřebič, napájený pomocí regulátoru tlaku, musí být napojen následovně:

- o buď měděnou trubkou podle platné normy, jejíž spojení musí být provedeno pomocí přípojek s mechanickým těsněním dle příslušné normy.
- o Nebo pružnou trubkou z nerez oceli schváleného provedení s maximální délkou 2 metry a těsněním dle příslušné normy. Tato trubka musí být instalována tak, aby nepřišla do styku s pohyblivými částmi nábytku (např. zásuvky) a nesmí procházet otvory, které jsou úzké a kde by mohlo dojít ke stlačení. Doporučujeme, aby se na pružnou trubku aplikoval speciální adaptér, snadno dostupný na trhu, prostřednictvím kterého se usnadní připojení těsnění regulátoru tlaku, který je namontován na bombě.

Po dokončené instalaci ověřte perfektní těsnost s pomocí mýdlového roztoku, nikdy nepoužívejte plamen!

UPOZORNĚNÍ:

- ***připomínáme, že kloub vstupu plynu zařízení je závitový 1/2" kuželovitý plyn. mužský v souladu s normou EN 10226.***
- ***Přístroj je v souladu s předpisy níže uvedených evropských směrnic:***
  CEE 90/396 + 93/68 týkající se bezpečnosti plynu.

CZ

8) PŘIPOJENÍ K ELEKTRICKÉ SÍTI

Elektrické připojení musí být provedeno dle platných norem a platných zákonných nařízení.

Před zapojením se přesvědčete:

- zda elektrické napětí sítě a zásuvek odpovídá maximálnímu příkonu spotřebiče (zkontrolujte štítek, který je umístěn na spodní straně výrobku).
- Zásuvka nebo el. síť by měly být vybaveny účinným uzemněním, které odpovídá platným normám a zákonným nařízením. Výrobce nenese žádnou zodpovědnost při nedodržení těchto opatření.

Pokud je spotřebič zapojen do sítě pomocí zásuvek:

- připojte na přívodní elektrickou šňůru „C“ (viz obr. 11) - pokud jí není vybavena – normalizovanou zástrčku, která odpovídá napětí vyznačenému na štítku.
- Vodiče připojte dle schématu na obr. 11 a pečlivě respektujte následující pokyny:

písmeno L (fáze) = vodič hnědé barvy;

písmeno N (neutrální) = vodič modré barvy;

symbol uzemnění = vodič zeleno žlutý.

- Přívodní kabel musí být umístěn tak, aby v žádné jeho části nedošlo k přehřátí na 65K.
- Pro zapojení nepoužívejte redukce a adaptéry, protože by mohly způsobit zkrat s následným nebezpečím přehřátí.
- Po vestavění musí být zdířka přístupná.

Pokud je připojení provedeno přímo do elektrické sítě:

- zapojte mezi zařízení a síť vícepólový spínač, dimenzovaný na příkon spotřebiče, s minimální mezerou mezi kontakty 3 mm.
- Nezapomeňte, že uzemňující vodič nesmí být spínačem přerušován.
- Elektrické připojení může být také chráněno diferenciálním spínačem vysoké citlivosti.

Velmi doporučujeme připojit patřičný zemnící vodič zeleno-žluté barvy k účinnému uzemnění.

UPOZORNĚNÍ:

kromě toho, stěny a plochy přilehlé k desce a okolo ní, musí být odolné teplotě 65K.

Všechny naše spotřebiče jsou projektovány a vyráběny podle evropských norem EN 60 335-1, EN 60 335-2-6 a EN 60 335-2-102 a jejich příslušných doplňků.

Spotřebič odpovídá nařízením Evropských směrnic:

- ***CEE 2004/108/CE týkající se elektromagnetické kompatibility.***
- ***CEE 2006/95 týkající se elektrické bezpečnosti.***

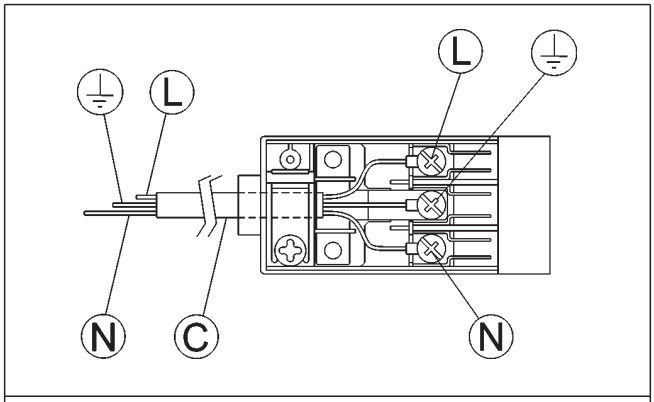

OBR. 11

CZ

9) INSTALACE ZAŘÍZENÍ NAPÁJENÝCH POMOCÍ BATERIE

Po odstranění vnějšího obalu a vnitřních obalů ze všech částí se přesvědčete, že deska je neporušená. V případě pochybností nepoužívejte výrobek a obraťte se na kvalifikovaného odborníka.

Žádné části obalu (krabice, sáčky, polystyrén, hřebíky…) nenechávejte v dosahu dětí, jelikož pro ně mohou být zdrojem nebezpečí.

Do pracovní desky kuchyňské linky je třeba vytvořit otvor pro vestavný spotřebič, jehož rozměry v mm jsou vyznačeny na obr. 7. Přesvědčete se, že jsou dodrženy všechny kritické vzdálenosti mezi varnou deskou, bočními stěnami, zadní a vrchní stěnou (viz obr. 7 a 8).

Spotřebič je zařazen do 3. třídy, a proto podléhá všem nařízením, která jsou stanovena normami pro tento typ spotřebičů.

10) UPEVNĚNÍ VARNÉ DESKY

Deska je vybavena speciálním těsněním, které zabraňuje jakémukoli pronikání vlhkosti do kuchyňské linky. Pro správnou aplikaci těsnění je třeba pečlivě dodržet následující pokyny:

- oddělit těsnící pruhy od jejich podkladu tak, aby jeho průhledná ochrana zůstala přilepena na tomto těsnění.
- Obrátit varnou desku a správně umístit těsnění „E“ (obr. 9) přesně pod okraj varné desky tak, aby vnější strana těsnění perfektně přiléhala k obvodové vnější hraně desky. Těsnění nesmí přesahovat okraje desky.
- Vyšroubovat uzávěr “ T” (viz obr. 12) a vložit baterii 1.5 V (nedodává se s přístrojem) kladným pólem směrem dovnitř. Znovu zašroubovat uzávěr.
- Připevnit rovnoměrně a pevně těsnění k desce, upravit a přitlačit je pomocí prstů, poté odtrhnout ochranný papírový pásek od těsnění a usadit desku do otvoru linky..
- Desku upevněte pomocí svorek „S“, dbejte přitom, aby zobáček svorky zapadl do otvoru „H“ na spodní straně a utáhněte šroub „F“ tak, až se svorka „S“ přichytí k pracovní desce (viz obr. 10).
- Případná stěna (levá nebo pravá), která výškově přesahuje pracovní desku, musí být od otvoru vzdálena minimálně tak, jak je uvedeno ve sloupci tabulky.
- Abychom se vyhnuli náhodným kontaktům s povrchem horké desky, která je v provozu, je třeba, abyste ji oddělili dřevěnou deskou pomocí šroubků , minimálně 60 mm od horní části (obr. 7).

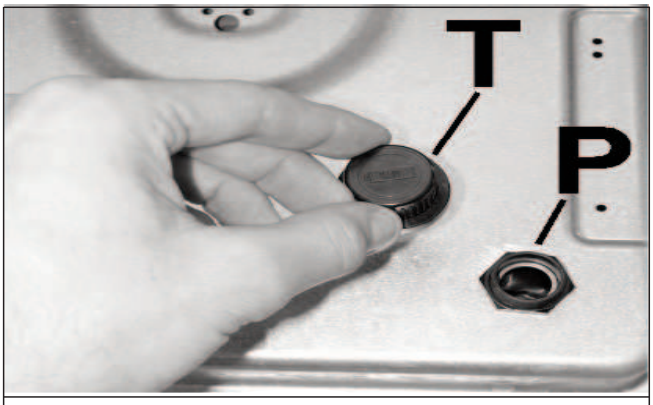

OBR. 12

CZ

SEŘÍZENÍ

Dříve než začnete provádět jakékoliv seřizování, odpojte spotřebič od elektrické sítě.
Po ukončení seřizování musí technik na spotřebič znovu umístit případné plomby.
Seřízení prvotního vzduchu v našich hořácích není nutné.

11) VENTILY

Nastavení na „Minimum“:

- zapalte hořák a ovladač nastavte do pozice „minimum“ (malý plamen obr. 1).
- Vyjměte ovladač „M“ (obr. 13) kohoutku mírným tahem k sobě.
- Vložte malý šroubováček „D“ do otvoru „C“ (obr. 13) a otáčejte doprava nebo doleva utahovacím šroubkem, dokud plamen hořáku nebude nastaven na „Minimum“.

Ujistěte se, že rychlým pohybem z „Maxima“ na „Minimum“ plamen nezhasne.

Pamatujte, že výše uvedená regulace je možná pouze u hořáků na G20 (metan), zatímco u hořáků na G30 nebo G31 (propan butan) musí být šroub blokován na spodní straně (otáčet ve směru hodinových ručiček).

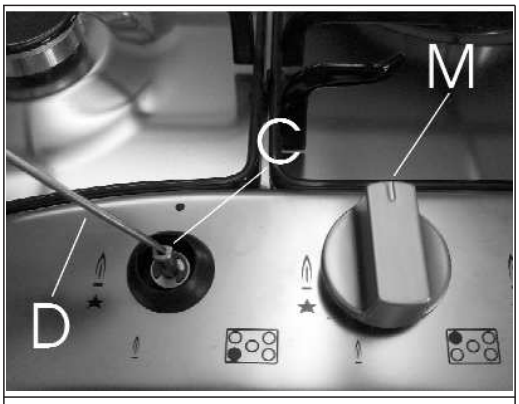

OBR. 13

CZ

PŘEMĚNA NA JINÝ DRUH PLYNU

12) VÝMĚNA TRYSEK

Hořáky jsou pouitelnžé na více druhů plynu pomocí výměny trysky odpovídající danému plynu. Pro výměnu trysek je nutné sejmout hlavy hořáků a klíčem „B“ vymontovat trysku „A“ (viz obr. 14) a vyměnit ji za trysku odpovídající typu použitého plynu.

Doporučuje se trysku řádně upevnit.

Po provedené výměně by měl technik provést regulaci hořáků, popsanou v paragrafu 11, zaplombovat případné seřízené části zařízení a místo starého štítku výměnou nalepit na spotřebič štítek odpovídající novému druhu plynu. Tento štítek je přiložen v sáčku s náhradními tryskami.

Sáček, který obsahuje vstřikovací trysky a štítky může být součástí vybavení nebo je k dispozici u autorizovaného servisu.

Pro lepší orientaci technika uvádíme níže tabulku s tepelnými výkony hořáků, průměrem trysek a přetlakem odpovídajícím různým druhům plynu.

USPORIADANIE HORÁKOV

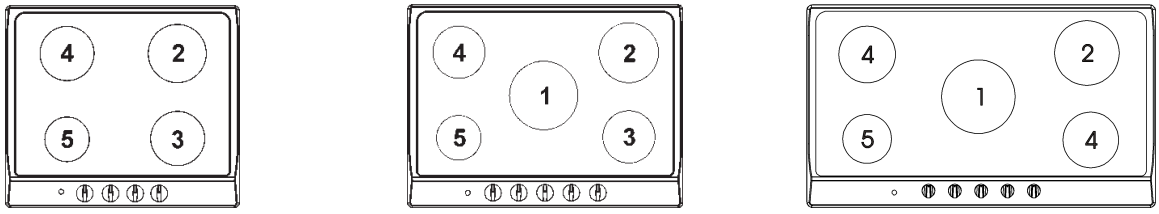

TABUĽKA

Hořáky		Druh plynu	Přetlak	Tepelný výkon		Průměr trysek	Tepelný výkon (W)	
č.	Název		mbar	g/h	l/h	1/100 mm	Min.	Max.
1	S TROJITOU HLAVOU	G 30 - Butan G 31 - Propan G 20 - Zemní	30 30 20	225 225	 295	90 90 121 Y	1400 1400 1400	3100 3100 3100
2	RYCHLÝ	G 30 - Butan G 31 - Propan G 20 - Zemní	30 30 20	204 204	 267	83 83 117 S	800 800 800	2800 2800 2800
3	POLORYCHLÝ SNÍŽENÉ	G 30 - Butan G 31 - Propan G 20 - Zemní	30 30 20	102 102	 133	58 58 85 Y	500 500 500	1400 1400 1400
4	POLORYCHLÝ	G 30 - Butan G 31 - Propan G 20 - Zemní	30 30 20	127 127	 167	65 65 97 Z	500 500 500	1750 1750 1750
5	DOPLŇKOVÝ	G 30 - Butan G 31 - Propan G 20 - Zemní	30 30 20	73 73	 95	50 50 72 X	400 400 400	1000 1000 1000

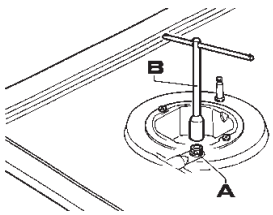

OBR. 14

CZ

ÚDRŽBA

Před provedením jakékoliv údržby odpojte zařízení od přívodu elektrické energie a plynu.

13) VÝMĚNA SOUČÁSTEK

Pro výměnu součástek uvnitř desky je třeba vyjmout rošty a těla hořáků z vrchní části desky, odšroubovat fixační šrouby hořáků „V“ (obr. 15) a lehkým tlakem vyjmout ovladače, tak, aby bylo možno desku vysadit.
Po provedení výše uvedených operací, se mohou vyměnit hořáky (obr. 16), ventily (obr. 17) a elektrické součásti (obr. 18).
Doporučuje se vyměnit těsnění „D“ pokaždé, kdy se mění ventil, aby byla zajištěna perfektní přilnavost mezi tělem a ramenem.

Promazávání ventilů (kohoutků) (viz obr. 19 - 20)
Pokud jde ovladačem ventilu ztěžka pohybovat, je nutno ho neprodleně promazat dle následujících instrukcí:
- odmontovat tělo ventilu.
- Vyčistit kužel a jeho přilehlé části hadříkem namočeným v rozpouštědle.
- Lehce promazat kužel vhodným mazivem.
- Vložit kužel, několikrát ho protočit, opět vyjmout a setřít přebytečné mazivo. Ubezpečit se, že se průchody plynu neucpaly.
- Namontovat zpět všechny části v opačném pořadí, než jak je uvedeno při demontáži.
- Kontrola těsnění musí být provedena pomocí mýdlové vody; ***použití plamene je zakázáno!***

Pro zjednodušení údržby předkládáme na následující straně tabulku, kde jsou uvedeny typy a průměry přívodních kabelů a výkon jednotlivých elektrických součástí.

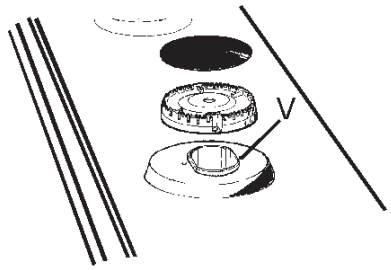	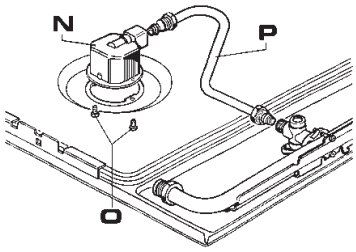	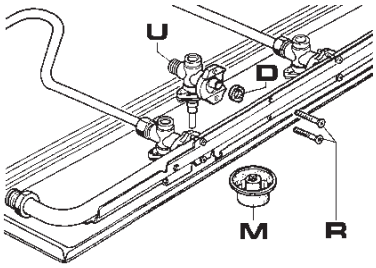
OBR. 15	**OBR. 16**	**OBR. 17**
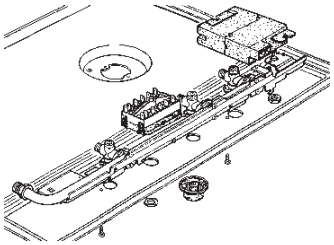	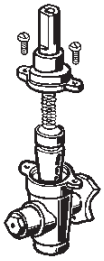	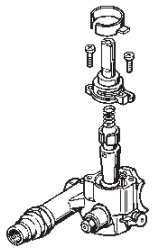
OBR. 18	**OBR. 19**	**OBR. 20**

CZ

14) VÝMĚNA BATERIE

Pro výměnu baterie (viz obr. 21) dodržujte následující instrukce:

- sejměte uzávěr “T” a vyjměte prázdnou baterii.
- Vložte novou baterii 1.5 V kladným pólem směrem dovnitř.
- Našroubujte zpět uzávěr ”T”.
- Namontujte zpět všechny odmontované části.

UPOZORNĚNÍ:
baterie obsahují materiály, které mohou poškodit naše zdraví. Je proto nutné je odkládat na místa k tomu určená.
V případě vyřazení desky z provozu je třeba odstranit všechny baterie.

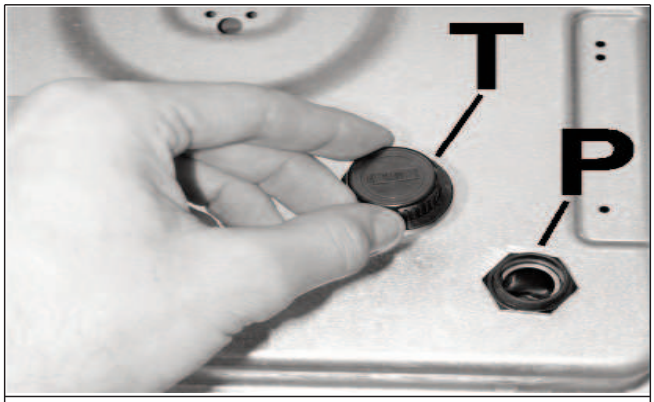

OBR. 21

ÚDRŽBA

TYPY A ROZDĚLENÍ KABELŮ

TYP VARNÉ DESKY	TYP KABELU	JEDNOFÁZOVÉ NAPÁJENÍ
Plynová	H05 RR - F	3 x 0.75 mm^2

POZOR!!!
V případě výměny napájecího kabelu musí technik ponechat zemnící vodič delší než fázové vodiče (viz obr. 22) a mimo to musí dodržovat upozornění uvedená v bodě 8.

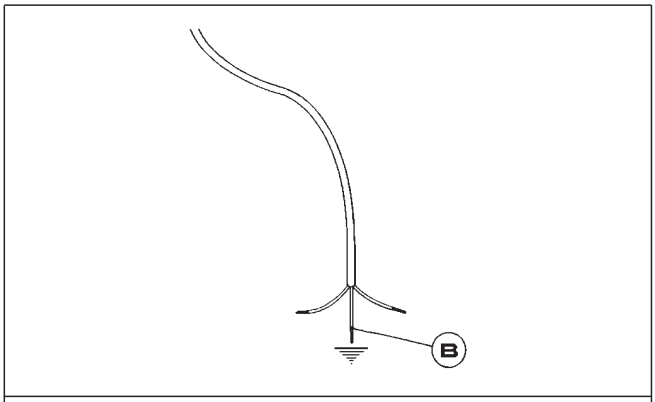

OBR. 22

CZ

TECHNICKÁ DATA UVÁDĚNÁ NA ŠTÍTKU

4 HOŘÁKY (60)

KATEGORIE = $II_{2H3B/P}$

G 30 - Butan = 30 mbar
G 31 - Propan = 30 mbar
G 20 - Zemní = 20 mbar

Σ Qn Zemní Druh plynu = 6.95 kW
Σ Qn GPL = 506 g/h

Příkon = 230 - 240 V~
Frekvence = 50/60 Hz

5 HOŘÁKY (70)

KATEGORIE = $II_{2H3B/P}$

G 30 - Butan = 30 mbar
G 31 - Propan = 30 mbar
G 20 - Zemní = 20 mbar

Σ Qn Zemní Druh plynu = 10.05 kW
Σ Qn GPL = 731 g/h

Příkon = 230 - 240 V~
Frekvence = 50/60 Hz

5 HOŘÁKY (90)

KATEGORIE = $II_{2H3B/P}$

G 30 - Butan = 30 mbar
G 31 - Propan = 30 mbar
G 20 - Zemní = 20 mbar

Σ Qn Zemní Druh plynu = 10.40 kW
Σ Qn GPL = 756 g/h

Příkon = 230 - 240 V~
Frekvence = 50/60 Hz

4 HOŘÁKY (60)
S BATERII

KATEGORIE = $II_{2H3B/P}$

G 30 - Butan = 30 mbar
G 31 - Propan = 30 mbar
G 20 - Zemní = 20 mbar

Σ Qn Zemní Druh plynu = 6.95 kW
Σ Qn GPL = 506 g/h

VOLTÁŽ = 1.5 V DC

5 HOŘÁKY (70)
S BATERII

KATEGORIE = $II_{2H3B/P}$

G 30 - Butan = 30 mbar
G 31 - Propan = 30 mbar
G 20 - Zemní = 20 mbar

Σ Qn Zemní Druh plynu = 10.05 kW
Σ Qn GPL = 731 g/h

VOLTÁŽ = 1.5 V DC

5 HOŘÁKY (90)
S BATERII

KATEGORIE = $II_{2H3B/P}$

G 30 - Butan = 30 mbar
G 31 - Propan = 30 mbar
G 20 - Zemní = 20 mbar

Σ Qn Zemní Druh plynu = 10.40 kW
Σ Qn GPL = 756 g/h

VOLTÁŽ = 1.5 V DC

CZ

TECHNICKÉ ÚDAJE PRO NASTAVENÍ PLYNU U SPOTŘEBIČE

Questo apparecchio può essere installato e funzionare solo in locali permanentemente ventilati secondo le norme UNI 7129 e 7131. Per collegare alla rete di distribuzione del gas usare tubi metallici rigidi o tubi metallici flessibili conformi alla norma UNI EN 14800. Consultare il libretto d'istruzioni prima d'installare questo apparecchio. Questo apparecchio è regolato per funzionare a: **G20 (2H) 20 mbar** IT	Denna apparat får endast installeras och användas i lokaler med permanent ventilation enligt gällande föreskrifter. Läs bruksanvisningen noga innan apparaten installeras. Denna apparat är inställd för drift med: **G20 (2H) 20 mbar** SE	Dette apparatet kan kun installeres og brukes i kontinuerlig ventilerte lokaler i henhold til gjeldende normer. For kobling til gassnettet bruk stive rør eller fleksible metallrør i overensstemmelse med gjeldende norm. Les bruksanvisningen før du installerer apparatet. Dette apparatet er regulert for å fungere ved: **G20 (2H) 20 mbar** NO	Dette apparat må kun installeres og anvendes i lokaler med permanent ventilering i henhold til gældende regler på området. Tilslutning til gasnettet skal ske ved anvendelse af faste eller fleksible metalrør i overensstemmelse med gældende normer. Læs venligst brugsvejledningen før installation af dette apparat. Dette apparat er reguleret til brug med naturgas: **G20 (2H) 20 mbar** DK	Η συσκευή αυτή μπορεί να εγκατασταθεί και να λειτουργεί μόνο σε χώρους διαρκώς αεριζόμενους σύμφωνα με τον κανονισμό. Συμβουλευτείτε το εγχειρίδιο οδηγιών πριν την εγκατάσταση της συσκευής αυτής. Για άλλο τύπο αερίου εφαρμόστε ό,τι αναφέρεται στο εγχειρίδιο οδηγιών. Η συσκευή αυτή έχει ρυθμιστεί για να λειτουργεί σε: **G20 (2H) 20 mbar** GR
Spotřebič musí být instalován pouze autorizovaným pracovníkem. Tento spotřebič musí být instalován v souladu s platnými předpisy a jeho použití se připouští pouze v dobře větraném prostoru. Před instalováním a používáním spotřebiče se seznamte s návodem. Tento spotřebič je nastaven na zemní plyn skupiny h a vstupní přetlak: **G20 (2H) 20 mbar** CZ	Spotrebič musí byť inštalovaný iba autorizovaným pracovníkom. Tento spotrebič musí byť inštalovaný v súlade s platnými predpismi a môže byť použitý iba v dobre vetranom priestore. Pred inštaláciou a používaním spotrebiča si pozorne prečítajte návod. Tento spotrebič je nastavený na zemný plyn h a vstupný pretlak: **G20 (2H) 20 mbar** SK	Bu cihaz yürürlükteki yönetmeliklere uygun olarak ve sadece iyi havalandırılmış yerlerde tahsis edilmelidir. Bu cihazı kurmadan veya kullanmadan önce talimatları okuyunuz. Farklı tipte gazlar için, kullanma kılavuzunda belirtilen açıklamalara başvurunuz. Bu cihaz aşağıda tipi belirtilen gaz ile çalışması için ayarlanmıştır: **G20 (2H) 20 mbar** TR	Acest aparat poate fi instalat si functiona doar in locuri permanent ventilate , asa cum prevad normele în vigoare. Pentru a conecta aparatul la reteaua de gaz, trebuie sa folositi tuburi metalice rigide sau tuburi metalice flexibile, in conformitate cu dispozitiile normativului în vigoare. Acest aparat este reglat sa functioneze pentru: **G20 (2H) 20 mbar** RO	**Este aparato debe ser montado conforme a los reglamentos vigentes y utilizado solamente en un ambiente adecuadamente aireado.** **Antes de installar o utilizar el aparato, consultar los manuales de instrucción.** **Este aparato está regulado para funcionar a:** **G20 (2H) 20 mbar** ES
				COD.:0030778 09/08

SERVIS A NÁHRADNÍ DÍLY

Tento spotřebič byl před expedicí ze závodu testován a kontrolován odborným a zkušeným personálem tak, aby byla zaručena co nejlepší funkčnost výrobku.
Originální náhradní díly jsou k dostání pouze v našich servisních centrech a v autorizovaných prodejnách.
Každá oprava nebo seřízení, musí být provedena s maximální pečlivostí a pozorností kvalifikovanou osobou.
Z tohoto důvodu doporučujeme, abyste kontaktovali naše informační linky, kde nahlásíte příslušné údaje (značku výrobku, model, sériové číslo a druh poškození spotřebiče, který vlastníte.) Příslušné údaje jsou uvedeny na informačním štítku, který se nachází na zadní straně výrobku a na štítku umístěném na obalové krabici.
Tyto informace umožní pracovníkovi servisu obstarat si odpovídající náhradní díly a následně tak zajistit rychlý a cílený servisní zásah. Doporučujeme vám, abyste si tato data zapsali do následujících kolonek, abyste je měli vždy po ruce.

ZNAČKA: .....
MODEL: .....
SÉRIE: .....

CZ

CZ

NÁVOD PRE OBSLUHU, ÚDRŽBU A INŠTALÁCIU VSTAVANÝCH PLYNOVÝCH A KOMBINOVANÝCH VARNÝCH DOSIEK

Vážený spotrebiteľ,
úprimne Vám ďakujem za kúpu nášho výroboku. Sme si istí že toto nové, moderné, funkčné a praktické zariadenie, ktoré je vyrobené z prvotriednych materiálov, uspokojí v tom najlepšom slova zmysle Vaše nároky. Obsluha tohto zariadenia je veľmi jednoduchá, napriek tomu je dôležité aby ste si pred prvým použitím pozorne prečítali túto príručku. Len tak dosiahnete najuspokojivejšie výsledky.
Tento návod je platný iba pre krajiny určenia, ktorých identifikačné označenia sa nachádzajú na obálke a na štítku zariadenia. Výrobca nebude zodpovedný za škody na veciach alebo na tele, ku ktorým môže dôjsť pri nesprávnej inštalácii alebo používaní zariadenia.

KÜPPERSBUSCH HAUSGERÄTE AG
Postfach 10 01 32, D-45801 Gelsenkirchen, Küppersbuschstraße 16, D-45883 Gelsenkirchen
Telefon (02 09) 4 01-0, Telefax (02 09) 4 01-3 03

Küppersbusch

ALLERFEINSTE KÜCHENTECHNIK

MODEL: GMS 6540.0 E - GMS 7551.0 E - GMS 9551.0 E

Výrobca nezodpovedá za možné nepresnosti vyplývajúce z tlačových chýb alebo prepisov v tejto príručke. Takisto použité vyobrazenia sú čisto názorné. Vyhradzuje si však právo uplatniť na vlastných výrobkoch tie úpravy, ktoré bude pokladať za nutné alebo užitočné, aj v záujme spotrebiteľa, bez toho aby boli narušené základné funkčné a bezpečnostné vlastnosti.

SK

COD. 04037G1KUPNA1 (04037SK) - 29.04.2009

POPIS VARNÝCH DOSIEK

TYPY: PCFZD 60 N - PCFZD 60 V	TYPY: PCFZD 70 N - PCFZD 70 V
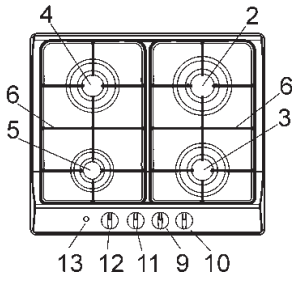	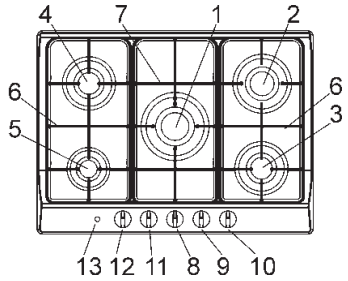

TYPY: PCFZ 90 N - PCFZ 90 V

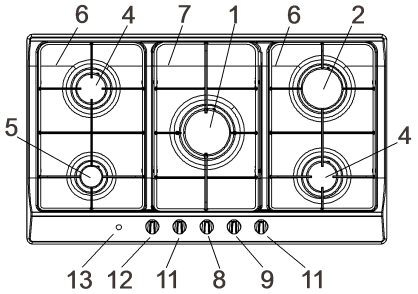

1 Horák veľmi rýchly	3100 W
2 Horák rýchly	2800 W
3 Horák polorýchly snížené	1400 W
4 Horák polochýchly	1750 W
5 Horák doplnkový	1000 W
6 Rošt zo smaltovej ocele pre dva horáky	
7 Centrálny rošt zo smaltovanej ocele	
8 Ovládač k horáku č. 1	
9 Ovládač k horáku č. 2	
10 Ovládač k horáku č. 3	
11 Ovládač k horáku č. 4	
12 Ovládač k horáku č. 5	
13 Tlačidlo elektrického zapaľovania	

Pozor: toto zariadenie bolo vyvinuté na používanie v domácom prostredí.

SK

POUŽÍVANIE

1) HORÁKY

Na čelnej maske je nad každým ovládacím gombíkom vytlačená schéma, z ktorej je zrejmé ktorý horák sa príslušným gombíkom ovláda. Po otvorení ventilu prívodu plynu na plynovom potrubí alebo na plynovej bombe, zapáliť horáky podľa nasledovných inštrukcií:

- ručné zapálenie

Zatlačiť ovládaci gombík príslušného horáku a otáčať ním v protismere hodinových ručičiek až do polohy Max (silný plameň, obr. 1). Priložiť horiacu zápalku ku horáku.

- Elektrické zapálenie

Zatlačiť ovládaci gombík príslušného horáku a otáčať ním v protismere hodinových ručičiek až do polohy Max (silný plameň, obr. 1). Zatlačiť a hneď pustiť tlačidlo zapaľovania „E“.

- Elektrické automatické zapaľovanie

Zatlačiť ovládaci gombík príslušného horáku a otáčať ním v protismere hodinových ručičiek až do polohy Max (silný plameň, obr. 1). Zatlačiť ovládací krúžok až na doraz.

- Zapaľovanie horákovvy bavených bezpečnostným termočlánkom

Pri horákoch vybavených bezpečnostným termočlánkom otáčať príslušným ovládacím gombíkom v protismere hodinových ručičiek do polohy Max (silný plameň, obr. 1) až kým necítiť jemný odpor. Vtedy zatlačiť ovládaci gombík a zopakovať kroky opísané vyššie.

Po zapálení držať ovládací krúžok stlačený ešte asi 10 sekúnd.

AKO POUŽÍVAŤ HORÁKY

Pre dosiahnutie maximálneho výkonu pri minimálnej spotrebe plynu je užitočné zapamätať si nasledujúce kroky:

- pre každý horák používať správne hrnce (viď tabuľku a vyobrazenie č. 2).
- Po dosiahnutí varu otočiť ovládacím gombíkom do polohy Min (slabý plameň, obr. 1).
- Vždy používať hrnce s pokrievkou.
- Používajte panvice s rovným dnom.

Horáky	*výkon W*	*Priemer nádobí v cm*
Veľmi rýchly	3100	24 ÷ 26
Rýchly	2800	20 ÷ 22
Polorýchly snížené	1400	16 ÷ 18
Polorýchly	1750	16 ÷ 18
Doplnkový	1000	10 ÷ 14

UPOZORNENIA:

- ***horáky vybavené bezpečnostným termočlánkom možno zapaľovať iba vtedy, keď je ovládaci gombík v polohe Max (silný plameň, obr. 1).***
- ***Ak bol prerušený prívod elektrickej energie, je možné horáky zapáliť pomocou zápaliek.***
- ***Počas používania horákov nenechávať zariadenie bez dozoru a nepúšťať deti do jeho blízkosti. Zvlášť sa ubezpečiť o tom, že sú rúčky hrncov v správnej polohe a dohliadať na prípravu jedál s použitím olejov alebo tukov, nakoľko tieto sú ľahko zápalné.***
- ***Nie je dovolené používať túto techniku ľuďom (vrátane detí) s obmedzenými fyzickými či mentálnymi schopnosťami alebo s nedostatočnými vedomosťami o používaní elektrických prístrojov, okrem prípadov, ak pracujú pod dozorom alebo boli poučení dospelými ľuďmi, zodpovednými za ich bezpečnosť. Deti musia byť pod dohľadom pre ubezpečenie sa, že sa nehrajú s technikou.***
- ***Nepoužívať spreje v blízkosti zapálených horákov.***
- ***Pokiaľ je varná doska vybavená krytom, odstraňte pred je otvorením z jeho povrchu všetky zbytky potravín. Pokiaľ je tento kryt zo skla, dbajte pred jeho sklopením na to, aby horáky boli vychladnuté. Horúce horáky môžu spôsobiť prasknutie skleného krytu.***
- ***Neodporúča sa používať nádoby, ktoré prečnievajú za okraje povrchu varnej plochy.***

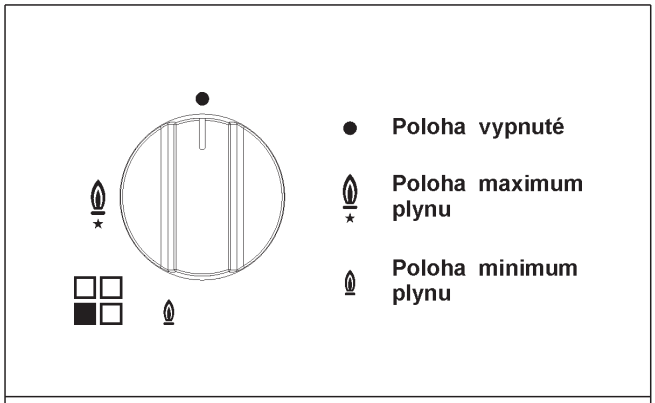

OBR. 1

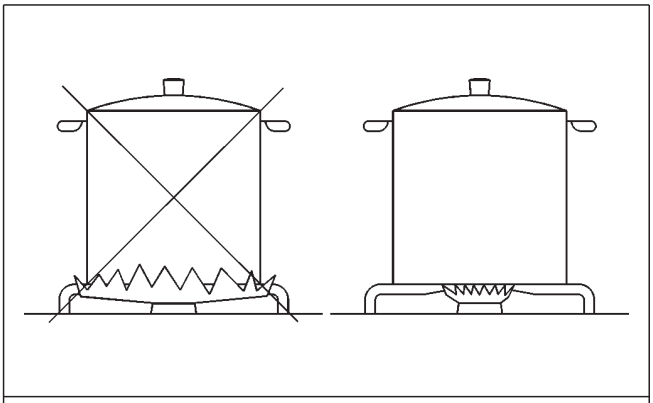

OBR. 2

SK

POUŽÍVANIE

POZNÁMKY:
používaním zariadenia pre varenie na plyne vzniká v miestnosti kde je toto umiestnené, teplo a vlhko. Preto je potrebné zabezpečiť dobré vetranie priestorov. Je dôležité udržiavať otvory pre prirodzenú ventiláciu (obr. 3) voľné a používať mechanické prístroje vetrania (digestor alebo elektrický ventilátor, obr. 4. a 5.).
Intenzívnejšie a dlhšie trvajúce používanie zariadenia môže vyžadovať takisto lepšie vetranie, napríklad otvorením okna alebo zvýšením výkonu mechanického odsávania, ak je toto k dispozícii.

(*) PRÍVOD VZDUCH: VID. KAPITOLA INŠTALÁCIE (PARAGRAF 5 A 6)

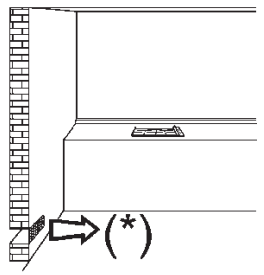

OBR. 3

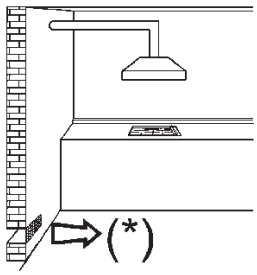

OBR. 4

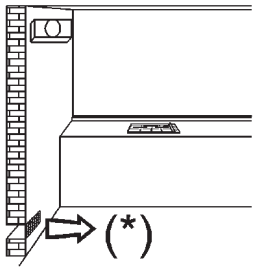

OBR. 5

SK

ČISTENIE

POZOR:
predtým ako pristúpite k akémukoľvek čisteniu, odpojte zariadenie od elektrickej siete a plynového potrubia.

2) PRACOVNÁ PLOCHA

Pracovná plocha, rošty zo smaltovanej ocele, smaltované kryty „C“ a hlavy horákov „T“ (viď obr. 6) musia byť pravidelne umývané vlažnou vodou so saponátom, následne opláchnuté a dobre vysušené. Neumývať smaltované povrchy keď sú ešte veľmi horúce a nikdy nepoužívať brúsne prášky. Nedovoliť aby ocot, káva, mlieko, slaná voda, šťava z citróna alebo paradajok zostávali dlho v styku so smaltovanými povrchmi.

UPOZORNENIA:
je žiadúce aby boli pri zakladaní jednotlivých častí späť na ich pôvodné miesto rešpektované nasledovné odporúčania:
- ***presvedčiť sa že hlavy horákov sedia správne vo svojich sedlách a že štrbiny nie sú upchaté cudzími telesami.***
- ***Presvedčiť sa že smaltované kryty „C“ (viď obr. 6) sú umiestnené správne na hlavách horákov. To je vtedy, keď kryty na hlavách pevne sedia.***
- ***Správna poloha roštu je daná zaoblenými rohmi, ktoré majú smerovať k bočným stranám.***
- ***Ak je obsluha pri otváraní alebo zatváraní niektorého z ventilov ťažká, nepreťažovať, urýchlene vyžiadať zásah technického servisu.***
- ***Nepoužívajte na čistenie spotrebiča horúcu paru.***

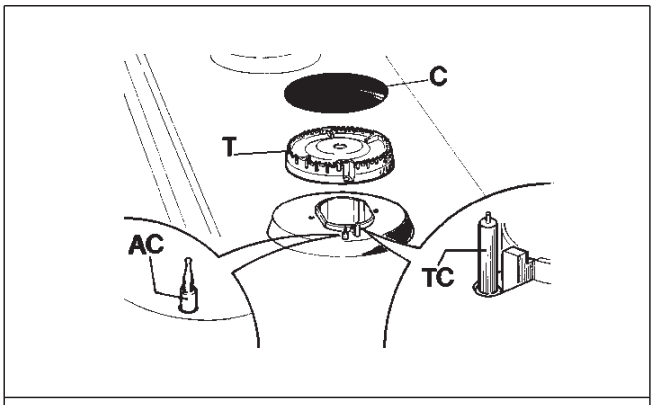

OBR. 6

SK

INŠTALÁCIA

TECHNICKÉ INFORMÁCIE URČENÉ INŠTALATÉROM

Inštaláciu, všetky nastavenia, zmeny a údržby opisované v tejto časti, musia vykonávať výlučne kvalifikovaný pracovníci.
Nesprávna inštalácia môže spôsobiť škody na ľuďoch, zvieratách a veciach, za čo nemôže byť zodpovedný výrobca.
Bezpečnostné prvky alebo prvky automatického nastavenia zariadení môžu byť počas životnosti zariadenia zmenené iba výrobcom, alebo dodávateľom s náležitým splnomocneným.

3) MONTÁŽ VARNEJ DOSKY

Po odstránení vonkajšieho obalu a iných obalov rôznych menších častí sa treba presvedčiť o kompletnosti zariadenia. V prípade pochybností zariadenie nepoužiť a obrátiť sa na odborných pracovníkov.
Obalové časti (kartón, sáčky, voľný polystyrén, klince...) napatria do rúk deťom, keďže sú možnými zdrojmi úrazu.
Do pracovnej plochy sektorového nábytku treba vyrezať otvor pre vloženie zariadenia, podľa rozmerov na obr. 7, a presvedčiť sa že budú dodržané kritické rozmery priestoru, do ktorého má byť zariadenie nainštalované (viď obr. 7 - 8).
Zariadenie je zaradené do 3 triedy a podlieha preto všetkým predpisom vyplývajúcim z noriem pre takéto zariadenia.

4) UPEVNENIE VARNEJ DOSKY

Varná doska je vybavená špeciálnym tesnením pre zabránenie prenikaniu tekutiny do nábytku. Pre správne založenie tohto tesnenia je dôležité podrobne dodržať nasledovné kroky:
- odlepiť prúžky tesnenia od ich podkladu, dbajúc o to, aby priesvitná ochranná páska ostala prilepená na samotnom tesnení.
- Obrátiť dosku a umiestniť tesnenie „E“ (obr. 9) správne pod okraj dosky tak, aby vonkajšia strana tesnenia dôkladne priľahla k obvodovému okraju dosky. Konce prúžkov musia priliehať bez toho, aby presahovali von.
- Prilepiť tesnenie bezpečne k doske, stláčajúc ho prstami. Potom odlepiť ochrannú pásku z tesnenia a umiestniť dosku do otvoru v nábytku.
- Zablokovať dosku protichodnými svorkami „S“, vsadiť opatrne ich vyčnievajúce časti do otvoru „H“ a priskrutkovať skrutkou „F“ až do pozície, kde sa svorka „S“ dotkne hornej časti (obr. 10).
- Případná stěna (levá nebo pravá), která výškově přesahuje pracovní desku, musí být od otvoru vzdálena minimálně tak, jak je uvedeno ve sloupci tabulky.
- Aby sa zabránilo nebezpečným kontaktom s krytom dosky, rozpáleným počas jej používania, je nevyhnutné priskrutkovať drevenú oddeľujúcu policu, vo vzdialenosti 60 mm od vrchu (obr. 7).

ZÁVÄZNÉ MIERY
(v mm)

	A	B	C	D	E
4F (60)	553	473	67.5	59.5	100 min.
5F (70)	553	473	67.5	59.5	175 min.
5F (90)	833	475	62.5	62.5	73.5 min.

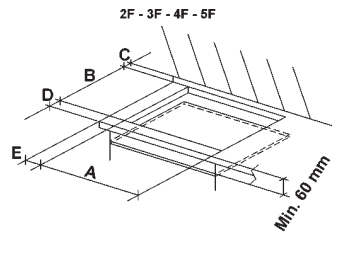

OBR. 7

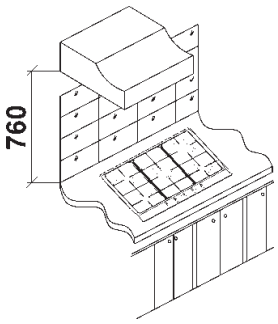

OBR. 8

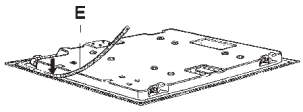

OBR. 9

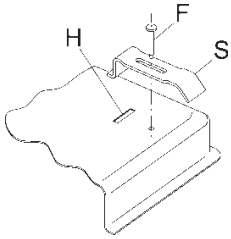

OBR. 10

SK

INŠTALÁCIA

POKYNY DOLEŽITÉ PRE INŠTALÁCIU

Oznamuje sa inštalatérom že prípadné bočné steny nemôžu prevyšovať varičovú dosku. Okrem toho zadná stena a okolité povrchy priľahlé k doske musia odolať teplote vyššej ako 65K.

Lepidlo ktoré spája plastickú fóliu s nábytkom, musí odolať teplote min. 150º C aby nedošlo k odlepeniu samotného plastického poťahu. Inštalácia zariadenia musí byť v súlade s predpismi noriem.

Toto zariadenie nie je pripojené na prístroj odčerpávajúci splodiny horenia. Napriek tomu musí byť zapojené podľa hore uvedených predpisov pre inštaláciu. Zvláštnu pozornosť treba venovať nasledovným opatreniam, týkajúcich sa prúdenia vzduchu a vetrania.

5) PRÚDENIE VZDUCHU V MIESTNOSTI

Pre správnu funkciu zariadenia je nevyhnutné, aby bolo v miestnosti kde je toto umiestnené, zabezpečené stále prúdenie vzduchu. Potrebné množstvo vzduchu je závislé od riadneho horenia plynu a od prúdenia vzduchu v miestnosti. Objem vzduchu v miestnosti musí byť minimálne 20 m^3. Prirodzené prúdenie vzduchu musí byť zabezpečené priamou cestou cez stále otvory v stenách smerujúce do von, s minimálnym prierezom 100 cm^2 (viď obr. 3). Tieto otvory musia byť umiestnené tak, aby nedošlo k ich upchatiu. Povolená je aj nepriama ventilácia ku ktorej dochádza prelievaním vzduchu z priľahlých miestností do miestnosti kde je umiestnená varičová doska, za prísneho dodržiavania predpisov noriem STN.

Pozor:

Pokiaľ nie sú horáky na pracovnej doske vybavené termopoistkami, musí mať otvor ventilácie rozlohu aspoň 200 m^2.

6) UMIESTNENIE A VETRANIE

Plynové varné dosky musia mať vždy zabezpečené odsávanie splodín horenia pomocou odsávačov napojených na komíny, dymových kanálov alebo priamo do von (viď obr. 4). Ak nie je možné nainštalovať odsávač (digestor), toleruje sa aj použitie ventilátora namontovaného na okne alebo obvodovej stene, ktorý sa zapne súčasne so zariadením (viď obr. 5). Musia pritom byť zodpovedne dodržané nariadenia týkajúce sa ventilácie, ktoré sú opísané v normách STN.

SK

7) PRIPOJENIE PLYNU

Pred pripojením zariadenia je potrebné uistiť sa že informácie na štítku, ktorý sa nachádza na zadnej strane krytu, sú zlučiteľné s informáciami týkajúcimi sa siete rozvodu plynu.

Štítok vytlačený tejto príručky a ďalší prilepený na zadnej strane krytu, obsahujú podmienky nastavenia zariadenia: typ plynu a prevádzkový tlak.

Ak je plyn distribuovaný prostredníctvom centrálneho rozvodu, zariadenie musí byť pripojené na prívod plynu:

- o pevnou oceľovou trúbkou podľa normy. Spoje musia byť realizované prostredníctvom závitových spojok, podľa normy. Je prípustné použiť tesniace materiály ako konope s vhodným tmelom, alebo teflónovú pásku.
- o Medenou trúbkou podľa normy. Spoje musia byť realizované prostredníctvom spojok s mechanickou upchávkou podľa normy.
- o Pružnou hadicou z nehrdzavejúcej ocele podľa normy, s maximálnym natiahnutím 2 metre a hermetickým tesnením podľa normy. Táto hadica musí byť nainštalovaná tak, aby sa nedostala do styku s pohyblivými časťami nábytku (ako napr. zásuvky) a nesmie prechádzať prázdnymi miestami, ktoré môžu byť niečím zaplnené.

Keď je plyn dodávaný priamo z bomby, zariadenie ktoré je napájané prostredníctvom regulátora tlaku podľa normy, musí byť pripojené:

- o medenou trúbkou podľa normy. Spoje musia byť realizované prostredníctvom spojok s mechanickou upchávkou podľa normy.
- o Pružnou hadicou z nehrdzavejúcej ocele podľa normy, s maximálnym natiahnutím 2 metre a hermetickým tesnením podľa normy. Táto hadica musí byť nainštalovaná tak, aby sa nedostala do styku s pohyblivými časťami nábytku (ako napr. šuflíky) a nesmie prechádzať prázdnymi miestami, ktoré môžu byť niečím zaplnené. Odporúča sa pripevniť na ohybnú hadicu špeciálny adaptér, ľahko dostupný v obchodoch, aby sa uľahčilo pripájanie na koncovku regulátora tlaku, ktorý je namontovaný na bombe.

Po pripojení zariadenia skontrolovať dokonalosť tesnenia pomocou mydlového roztoku, nikdy nie pomocou plameňa.

UPOZORNENIA:

- ***pripomína sa že spoj vstupu plynu na zariadení je závitový 1/2" kuželovitý závitník podľa noriem EN 10226.***
- ***Zariadenie je v súlade s predpismi doleuvedených Európskych Nariadení:***
- ***CEE 90/396 + 93/68 týkajúce sa bezpečnosti plynu.***

8) ELEKTRICKÉ PRIPOJENIE

Elektrické pripojenie musí byť realizované v súlade s normami a nariadeniami platných zákonov.

Pred samotným pripojením sa uistiť že:

- elektrická kapacita rozvodu a zásuviek je primeraná maximálnemu výkonu zariadenia (viď štítok na zadnej strane krytu).
- Zástrčky a inštalácia sú vybavené účinným uzemnením podľa noriem a nariadení platných zákonov. Odmieta sa akákoľvek zodpovednosť za nedodržanie týchto nariadení.

Ak je pripojenie do siete realizované prostredníctvom zásuvky:

- na napájací kábel „C“, pokiaľ tam už nie je, (viď obr. 11) primontovať normalizovanú zástrčku vhodnú pre zaťaženie vyznačené na štítku.
- Pripojiť káble podľa schémy na obr. 11, dbajúc o to, aby boli dodržané nasledovné údaje:

písmeno L (fáza) = kábel hnedej farby;

Písmeno N (nulový vodič) = kábel modrej farby;

Symbol ⏚ (zem) = kábel zeleno-žltej farby.

- Napájací kábel musí byť umiestnený tak, aby v žiadnom mieste nedosiahol teplotu nad 65K.
- Pre pripojenie nepoužívať redukcie, adaptéry alebo bočníky, nakoľko by mohli vyvolať falošné kontakty s následnými nebezpečnými prehriatiami.
- Zástrčka musí byť dostupná aj po zabudovaní spotrebiča.

Ak je pripojenie realizované priamo do elektrickej siete:

- vložiť medzi zariadenie a sieť vypínač, dimenzovaný na záťaž zariadenia, s minimálnym odskokom medzi kontaktmi 3 mm.
- Pamätať že uzemňovací kábel nemôže byť prerušený vypínačom.
- Alternatívne môže byť elektrické pripojenie chránené aj diferenčným vypínačom vysokej citlivosti.

Zásadne sa odporúča pripojiť uzemňujúci kábel zeleno-žltej farby na účinné uzemňujúce zariadenie.

UPOZORNENIA:

okrem toho zadné steny a okolité plochy priľahlé k doske musia zniesť teplotu väčšiu ako 65K.

Všetky naše zariadenia sú projektované a konštruované podľa európskych noriem EN 60 335-1, EN 60 335-2-6 a EN 60 335-2-102 plus príslušné pozmeňovacie návrhy.

Zariadenie je v súlade s predpismi Európskych Smerníc:

- ***CEE 2004/108/CE týkajúcich sa elektromagnetickej prípustnosti.***
- ***CEE 2006/95 týkajúcich sa elektrickej bezpečnosti.***

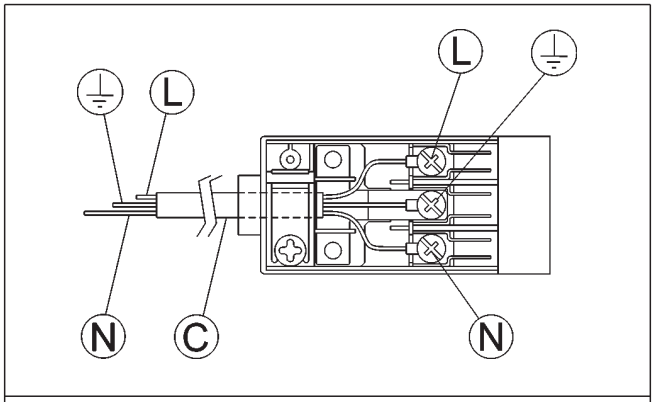

OBR. 11

SK

9) INŠTALÁCIA NAPOJENIA POMOCOU BATÉRIE

Po odstránení vonkajšieho obalu a iných obalov rôznych menších častí sa treba presvedčiť o kompletnosti zariadenia. V prípade pochybností zariadenie nepoužiť a obrátiť sa na odborných pracovníkov.

Obalové časti (kartón, sáčky, voľný polystyrén, klince...) napatria do rúk deťom, keďže sú možnými zdrojmi úrazu.

Do pracovnej plochy sektorového nábytku treba vyrezať otvor pre vloženie zariadenia, podľa rozmerov na obr. 7, a presvedčiť sa že budú dodržané kritické rozmery priestoru, do ktorého má byť zariadenie nainštalované (viď obr. 7 - 8).

Zariadenie je zaradené do 3 triedy a podlieha preto všetkým predpisom vyplývajúcim z noriem pre takéto zariadenia.

10) UPEVNENIE VARNEJ DOSKY

Varná doska je vybavená špeciálnym tesnením pre zabránenie prenikaniu tekutiny do nábytku. Pre správne založenie tohto tesnenia je dôležité podrobne dodržať nasledovné kroky:

- odlepiť prúžky tesnenia od ich podkladu, dbajúc o to, aby priesvitná ochranná páska ostala prilepená na samotnom tesnení.
- Obrátiť dosku a umiestniť tesnenie „E“ (obr. 9) správne pod okraj dosky tak, aby vonkajšia strana tesnenia dôkladne priľahla k obvodovému okraju dosky. Konce prúžkov musia priliehať bez toho, aby presahovali von.
- Vyskrutkovať uzáver „T“ (obr.12) a vložiť batériu 1,5V (nedodáva sa s prístrojom) kladným pólom smerom dovnútra. Znova zašroubovať uzáver.
- Prilepiť tesnenie bezpečne k doske, stláčajúc ho prstami. Potom odlepiť ochrannú pásku z tesnenia a umiestniť dosku do otvoru v nábytku.
- Zablokovať dosku protichodnými svorkami „S“, vsadiť opatrne ich vyčnievajúce časti do otvoru „H“ a priskrutkovať skrutkou „F“ až do pozície, kde sa svorka „S“ dotkne hornej časti (obr. 10).
- Případná stěna (levá nebo pravá), která výškově přesahuje pracovní desku, musí být od otvoru vzdálena minimálně tak, jak je uvedeno ve sloupci tabulky.
- Aby sa zabránilo nebezpečným kontaktom s krytom dosky, rozpáleným počas jej používania, je nevyhnutné priskrutkovať drevenú oddeľujúcu policu, vo vzdialenosti 60 mm od vrchu (obr. 7).

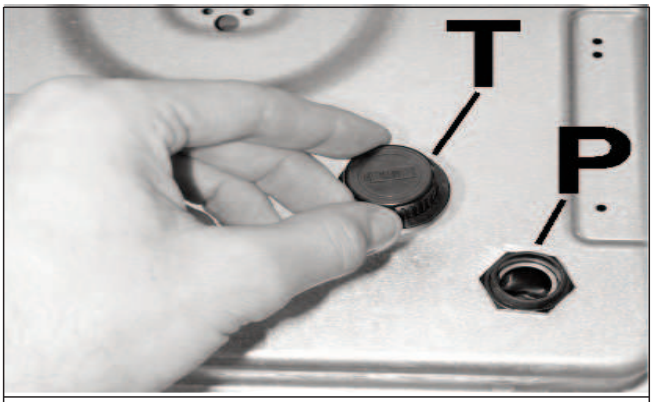

OBR. 12

SK

NASTAVENIA

Pred vykonaním akéhokoľvek nastavenia odpojiť zariadenie od elektrického prúdu.
Po ukončení nastavení alebo prestavení musí technik obnoviť prípadné plomby.
Nastavenie primárneho vzduchu na našich horákoch nie je nutné.

11) VENTILY

Nastavenia „Minima“:

- zapáliť horák a nastaviť ovládacie koliesko do polohy „Minimum“ (slabý plameň, obr. 1).
- Stiahnuť ovládacie koliesko „M“ (obr. 13), z ventilu. Je nasadené na jeho oske slabým tlakom.
- Vložiť do otvoru „C“ malý skrutkovač „D“ (obr. 13) a otáčať škrtiacou skrutkou doprava alebo doľava až kým nie je plameň horáku vhodne nastavený na „Minimum“.

Uistiť sa že pri rýchlom pootočení kolieskom z „Maxima“ do „Minima“ plameň nezhasne.

Je dohodnuté že horeuvedené nastavenie sa vykonáva iba na horákoch fungujúcich na zemný G20, na horákoch fungujúcich na bután G30 alebo propán G31 však musí byť skrutka dotiahnutá na doraz (otáčajúc v smere hodinových ručičiek).

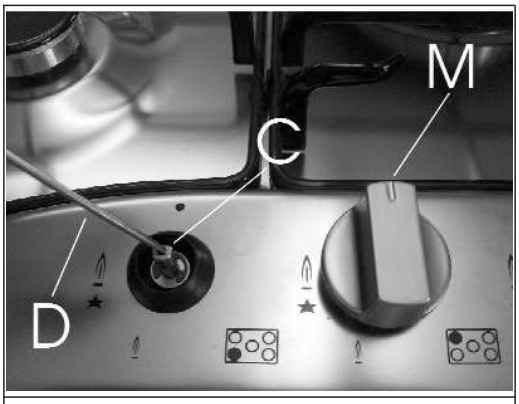

OBR. 13

SK

VÝMENY

12) VÝMENA TRYSIEK

Horáky možno prispôsobiť rôznym druhom plynov, namontovaním trysiek vhodných pre používaný plyn. K tomu je treba sňať hlavy horákov a pomocou priameho kľúča „B“ odkrútiť trysku „A“ (viď obr. 14) a vymeniť ju za trysku vhodnú pre používaný plyn. Odporúča sa trysku energicky dotiahnuť.

Po opísanej výmene musí technik nastaviť horáky tak ako je to naznačené v kapitole 11, zaplombovať nastavované alebo prestavované časti a nalepiť na zariadenie, namiesto starého štítku štítok nový, zodpovedajúci novým nastaveniam plynu vykonaným na zariadení. Tento štítok sa nachádza v obálke náhradných trysiek. Obálka s tryskami a štítkami môže byť priamo vo výbave, inak je k dispozícii v autorizovanom servisnom centre.

Pre uľahčenie práce inštalatérom uvádzame nasledovnú tabuľku s výmerami, teplotnými prietokmi horákov, priemermi trysiek a prevádzkovými tlakmi pre rôzne druhy plynov.

USPORIADANIE HORÁKOV

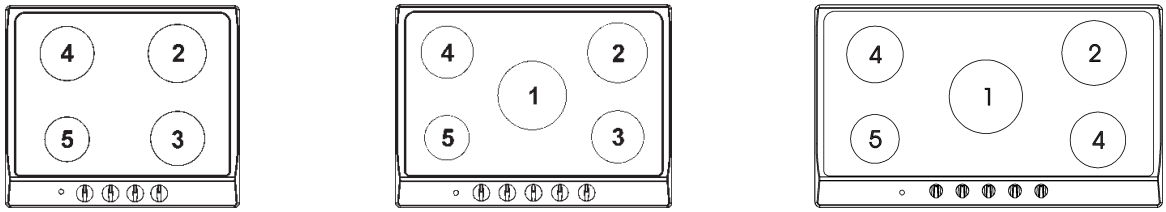

TABUĽKA

HORÁKY		PLYN	PRETLAK	TEPLOTNÝ PRIETOK		PRIEMER TRYSKY	TEPLOTNÝ PRIETOK (W)	
č	TYP		mbar	g/h	l/h	1/100 mm	Min.	Max.
1	VEĽMI RÝCHLY	G 30 - BUTÁN G 31 - PROPÁN G 20 - ZEMNÝ	30 30 20	225 225	 295	90 90 121 Y	1400 1400 1400	3100 3100 3100
2	RÝCHLY	G 30 - BUTÁN G 31 - PROPÁN G 20 - ZEMNÝ	30 30 20	204 204	 267	83 83 117 S	800 800 800	2800 2800 2800
3	POLORÝCHLY SNÍŽENÉ	G 30 - BUTÁN G 31 - PROPÁN G 20 - ZEMNÝ	30 30 20	102 102	 133	58 58 85 Y	500 500 500	1400 1400 1400
4	POLOCHÝCHLY	G 30 - BUTÁN G 31 - PROPÁN G 20 - ZEMNÝ	30 30 20	127 127	 167	65 65 97 Z	500 500 500	1750 1750 1750
5	DOPLNKOVÝ	G 30 - BUTÁN G 31 - PROPÁN G 20 - ZEMNÝ	30 30 20	73 73	 95	50 50 72 X	400 400 400	1000 1000 1000

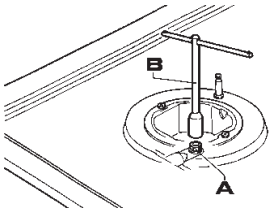

OBR. 14

SK

ÚDRŽBA

Pred pristúpením k akejkoľvek údržbe, odpojiť zariadenie od elektrického napájania a prívodu plynu.

13) VÝMENA DIELOV

Pre výmenu náhradných dielov vo vnútri dosky ,je treba odstrániť rošt a hlavy horákov z hornej časti dosky a nastaviť závity “V“ tak, aby zafixovali horáky (obr. 15) a ovládače nastaviť do takej polohy, aby bolo možné odstrániť pracovnú dosku.
Po prevedení vyššie uvedených úkonov je možné vymeniť horáky (obr. 16) ventily (obr. 17) a elektrické časti (obr. 18).
Odporúča sa vymeniť tesnenie „D“ vždy keď sa vymieňa jeden z ventilov, kvôli dosiahnutiu dokonalého tesnenia medzi telom a rampou.

Mazanie ventilov (viď obr. 19 – 20)

Ak je ovládanie ventilu ťažké, je potrebné ho bezodkladne namazať podľa nasledovných krokov:

- odmontovať teleso ventilu.
- Vyčistiť kužeľ a jeho puzdro handričkou namočenou v riedidle.
- Kužeľ zľahka namazať jemným tukom.
- Nasadiť kužeľ, viackrát ním pohýbať, opäť ho vytiahnuť, odstrániť nadbytočný tuk a uistiť sa že priechody plynu nie sú upchaté.
- Namontovať všetky časti v opačnom poradí ako pri demontáži.
- Kontrola tesnosti musí byť vykonaná pomocou mydlovej vody, ***použiť plameň je zakázané.***

Pre uľahčenie práce údržbárom uvádzame tabuľku s typmi a prierezmi napájacích káblov a s výkonom elektrických častí.

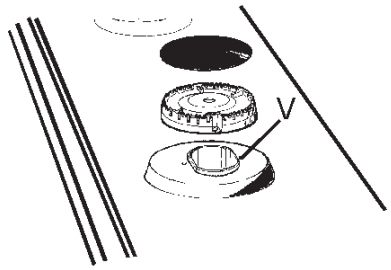	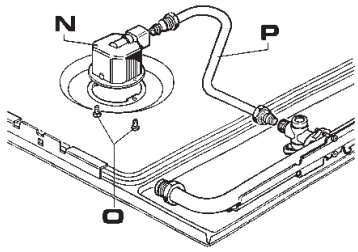	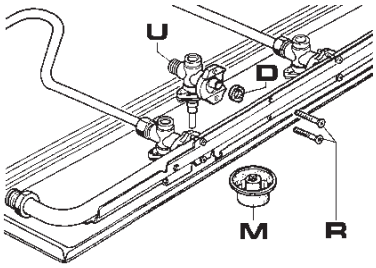
OBR. 15	**OBR. 16**	**OBR. 17**
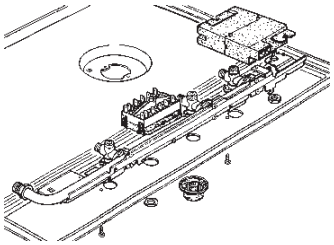	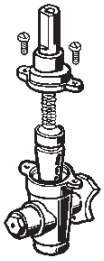	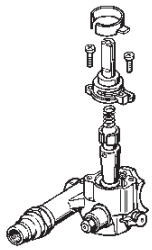
OBR. 18	**OBR. 19**	**OBR. 20**

SK

14) VÝMENA BATÉRIE

Pre výmenu batérie (obr.21) dodržujte nasledovné inštrukcie:

- zložte uzáver „T“ a vyložte prázdnu batériu
- vložte novú batériu 1,5 V kladným pólom smerom do vnútra
- naskrutkujte späť uzáver „T“
- namontujte späť všetky odmontované časti.

Upozornenie:
batérie obsahujú materiály, ktoré môžu poškodiť naše zdravie.Je preto nutné odkladať ich na miesta určené k tomu.
V prípade vyradenia dosky z prevádzky je treba odstrániť všetky batérie.

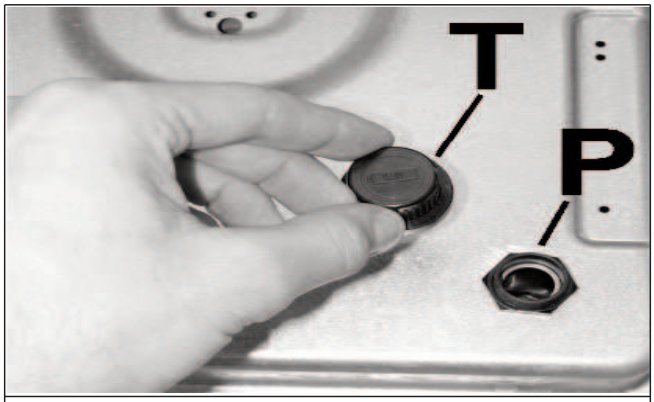

OBR. 21

SK

TYPY A PRIEREZY NAPÁJACÍCH KÁBLOV

TYP DOSKY	TYP KÁBLU	JEDNOFÁZOVÉ NAPÁJANIE
Plynová doska	H05 RR - F	Prierez 3 x 0.75 mm^2

POZOR!!!
V prípade výmeny napájacieho kábla, bude musieť technik nechať nulový vodič dlhší vzhľadom k fázovým vodičom (viď obr. 22), okrem toho musí rešpektovať upozornenia uvedené v kapitole 8.

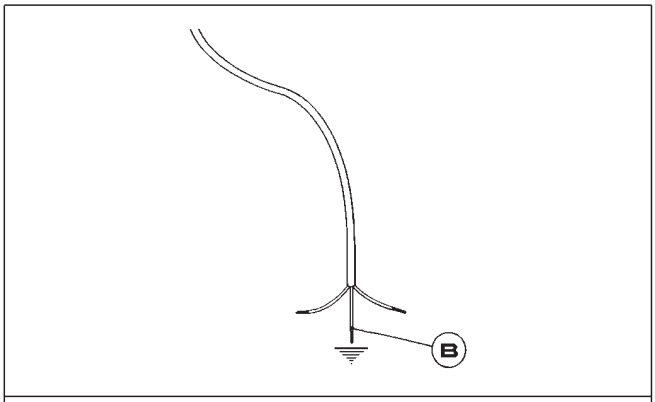

OBR. 22

TECHNICKÉ ÚDAJE UVÁDZANÉ NA ŠTÍTKU

4 HORÁKY (60)

KATEGÓRIA = $II_{2H3B/P}$

G 30 - Bután = 30 mbar
G 31 - Propán = 30 mbar
G 20 - Zemný = 20 mbar

Σ Qn Zemný Druh plynu = 6.95 kW
Σ Qn GPL = 506 g/h

PRÍKON = 230 - 240 V~
FREKVENCIA = 50/60 Hz

5 HORÁKY (70)

KATEGÓRIA = $II_{2H3B/P}$

G 30 - Bután = 30 mbar
G 31 - Propán = 30 mbar
G 20 - Zemný = 20 mbar

Σ Qn Zemný Druh plynu = 10.05 kW
Σ Qn GPL = 731 g/h

PRÍKON = 230 - 240 V~
FREKVENCIA = 50/60 Hz

5 HORÁKY (90)

KATEGÓRIA = $II_{2H3B/P}$

G 30 - Bután = 30 mbar
G 31 - Propán = 30 mbar
G 20 - Zemný = 20 mbar

Σ Qn Zemný Druh plynu = 10.40 kW
Σ Qn GPL = 756 g/h

PRÍKON = 230 - 240 V~
FREKVENCIA = 50/60 Hz

4 HORÁKY (60)
S BATĚRIOU

KATEGÓRIA = $II_{2H3B/P}$

G 30 - Bután = 30 mbar
G 31 - Propán = 30 mbar
G 20 - Zemný = 20 mbar

Σ Qn Zemný Druh plynu = 6.95 kW
Σ Qn GPL = 506 g/h

NAPÄTIE = 1.5 V DC

5 HORÁKY (70)
S BATĚRIOU

KATEGÓRIA = $II_{2H3B/P}$

G 30 - Bután = 30 mbar
G 31 - Propán = 30 mbar
G 20 - Zemný = 20 mbar

Σ Qn Zemný Druh plynu = 10.05 kW
Σ Qn GPL = 731 g/h

NAPÄTIE = 1.5 V DC

5 HORÁKY (90)
S BATĚRIOU

KATEGÓRIA = $II_{2H3B/P}$

G 30 - Bután = 30 mbar
G 31 - Propán = 30 mbar
G 20 - Zemný = 20 mbar

Σ Qn Zemný Druh plynu = 10.40 kW
Σ Qn GPL = 756 g/h

NAPÄTIE = 1.5 V DC

SK

TECHNICKÉ ÚDAJE PRE NASTAVENIE PLYNU SPOTREBIČA

Questo apparecchio può essere installato e funzionare solo in locali permanentemente ventilati secondo le norme UNI 7129 e 7131. Per collegare alla rete di distribuzione del gas usare tubi metallici rigidi o tubi metallici flessibili conformi alla norma UNI EN 14800. Consultare il libretto d'istruzioni prima d'installare questo apparecchio. Questo apparecchio è regolato per funzionare a: **G20 (2H) 20 mbar** IT	Denna apparat får endast installeras och användas i lokaler med permanent ventilation enligt gällande föreskrifter. Läs bruksanvisningen noga innan apparaten installeras. Denna apparat är inställd för drift med: **G20 (2H) 20 mbar** SE	Dette apparatet kan kun installeres og brukes i kontinuerlig ventilerte lokaler i henhold til gjeldende normer. For kobling til gassnettet bruk stive rør eller fleksible metallrør i overensstemmelse med gjeldende norm. Les bruksanvisningen før du installerer apparatet. Dette apparatet er regulert for å fungere ved: **G20 (2H) 20 mbar** NO	Dette apparat må kun installeres og anvendes i lokaler med permanent ventilering i henhold til gældende regler på området. Tilslutning til gasnettet skal ske ved anvendelse af faste eller fleksible metalrør i overensstemmelse med gældende normer. Læs venligst brugsvejledningen før installation af dette apparat. Dette apparat er reguleret til brug med naturgas: **G20 (2H) 20 mbar** DK	Η συσκευή αυτή μπορεί να εγκατασταθεί και να λειτουργεί μόνο σε χώρους διαρκώς αεριζόμενους σύμφωνα με τον κανονισμό. Συμβουλευτείτε το εγχειρίδιο οδηγιών πριν την εγκατάσταση της συσκευής αυτής. Για άλλο τύπο αερίου εφαρμόστε ό,τι αναφέρεται στο εγχειρίδιο οδηγιών. Η συσκευή αυτή έχει ρυθμιστεί για να λειτουργεί σε: **G20 (2H) 20 mbar** GR
Spotřebič musí být instalován pouze autorizovaným pracovníkem. Tento spotřebič musí být instalován v souladu s platnými předpisy a jeho použití se připouští pouze v dobře větraném prostoru. Před instalováním a používáním spotřebiče se seznamte s návodem. Tento spotřebič je nastaven na zemní plyn skupiny h a vstupní přetlak: **G20 (2H) 20 mbar** CZ	Spotrebič musí byť inštalovaný iba autorizovaným pracovníkom. Tento spotrebič musí byť inštalovaný v súlade s platnými predpismi a môže byť použitý iba v dobre vetranom priestore. Pred inštaláciou a používaním spotrebiča si pozorne prečítajte návod. Tento spotrebič je nastavený na zemný plyn h a vstupný pretlak: **G20 (2H) 20 mbar** SK	Bu cihaz yürürlükteki yönetmeliklere uygun olarak ve sadece iyi havalandırılmış yerlerde tahsis edilmelidir. Bu cihazı kurmadan veya kullanmadan önce talimatları okuyunuz. Farklı tipte gazlar için, kullanma kılavuzunda belirtilen açıklamalara başvurunuz. Bu cihaz aşağıda tipi belirtilen gaz ile çalışması için ayarlanmıştır: **G20 (2H) 20 mbar** TR	Acest aparat poate fi instalat si functiona doar in locuri permanent ventilate , asa cum prevad normele în vigoare. Pentru a conecta aparatul la reteaua de gaz, trebuie sa folositi tuburi metalice rigide sau tuburi metalice flexibile, in conformitate cu dispozitiile normativului în vigoare. Acest aparat este reglat sa functioneze pentru: **G20 (2H) 20 mbar** RO	Este aparato debe ser montado conforme a los reglamentos vigentes y utilizado solamente en un ambiente adecuadamente aireado. Antes de installar o utilizar el aparato, consultar los manuales de instrucción. Este aparato está regulado para funcionar a: **G20 (2H) 20 mbar** ES
				COD.:0030778 09/08

SK

TECHNICKÁ SERVISNÁ SLUŽBA A NÁHRADNÉ DIELY

Predtým ako toto zariadenie opustilo fabriku, bolo skontrolované a nastavené špecializovanými, skúsenými pracovníkmi tak, aby boli zaručené najlepšie prevádzkové výsledky.
Náhradné diely možno získať iba v našich servisných centrách a autorizovaných obchodoch. Každá oprava alebo nastavenie, ktoré by sa ukázali ako nevyhnutné, musia byť vykonané kvalifikovanými odborníkmi a to s maximálnou starostlivosťou a pozornosťou.
Z tohto dôvodu Vám odporúčame aby ste sa vždy obrátili na autorizovaného predajcu, ktorý vám tovar predal alebo na naše najbližšie servisné centrum.
Označte pritom značku, model, sériové číslo a druh závady na Vašom zariadení. Príslušné údaje sú vytlačené na štítku, ktorý je prilepený na zadnej strane zariadenia a na štítku nalepenom na obalovej krabici.
Tieto informácie umožnia technickému asistentovi zaobstarať správne náhradné diely a následne rýchly a cielený zákrok.
Odporúča sa zaznačiť si tieto údaje priamo sem pod text, aby tak boli vždy poruke:

ZNAČKA: .....….
MODEL: .....….
SÉRIA: .....….

SK

SK

KARIŞIK VE GAZ KULLANIMLI ANKASTRE OCAKLARIN MONTAJ VE BAKIMLARINA AİT KULLANIM ŞEKİLLERİ VE TAVSİYELERİ

Değerli Müşterimiz,
Ürünlerimizden birini seçtiğiniz için teşekkür ederiz.
Eminiz ki bu yeni, modern, fonksiyonel ve pratik kullanımlı cihaz, en kaliteli malzemelerden imal edilmiş olup, beklentilerinize en iyi şekilde cevap verebilecektir. Cihazın kullanımının çok kolay olması ile beraber, en iyi sonuçları alabilmek adına kullanma kılavuzunu okumanızı rica ederiz.
Kullanma kılavuzunun ve cihazın üzerinde belirtilen semboller sadece kullanımı yapılacak ülkeler için geçerlidir.
Üretici firma, cihazın yanlış montajı ya da yanlış kullanımı sonucu şahıslarda ve mallarda oluşabilecek hasarlardan sorumlu değildir.

KÜPPERSBUSCH HAUSGERÄTE AG
Postfach 10 01 32, D-45801 Gelsenkirchen, Küppersbuschstraße 16, D-45883 Gelsenkirchen
Telefon (02 09) 4 01-0, Telefax (02 09) 4 01-3 03

Küppersbusch

ALLERFEINSTE KÜCHENTECHNIK

MODEL: GMS 6540.0 E - GMS 7551.0 E - GMS 9551.0 E

Üretici firma bu el kitabında olabilecek yazılardaki ve şekillerdeki basım hatalarından sorumlu değildir. Ayrıca üretici firma, müşterilerinin menfaati açısından, cihazın ana fonksiyonlarını ve güvenlik özelliklerini tehlikeye atmadan, cihaz üzerinde gerekli görüldüğü takdirde modifikasyonlar yapma hakkına sahiptir.

TR CY

COD. 04037G1KUPNA1 (04037TR) - 29.04.2009

OCAKLARIN TANIMLAMASI

TÝPLER: PCFZD 60 N - PCFZD 60 V	**TÝPLER: PCFZD 70 N - PCFZD 70 V**
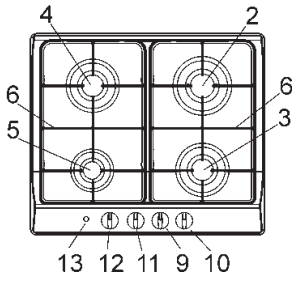	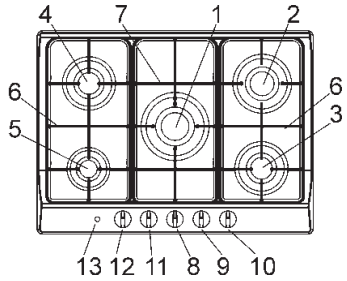

TÝPLER: PCFZ 90 N - PCFZ 90 V

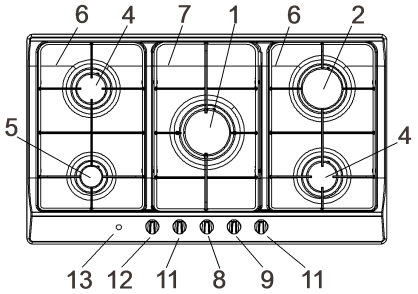

1 Çok hýzlý yanma gözü	3100 W
2 Hýzlý yanma gözü	2800 W
3 Yarým hýzlý yanma reduced	1400 W
4 Yarým hýzlý yanma	1750 W
5 Yavaþ yanma gözü	1000 W
6 Emaye çelik tencere dayanaði 2F	
7 Emaye çelik tencere dayanaði 1F	
8 1 nolu yanma gözü için kontrol düðmesi	
9 2 nolu yanma gözü için kontrol düðmesi	
10 3 nolu yanma gözü için kontrol düðmesi	
11 4 numarali elektrikli göz için kontrol dügmesi	
12 5 nolu yanma gözü için kontrol düðmesi	
13 Elektrikli ateþleme düðmesi	

Dikkat: bu ürün ev kullanýmý için imal edilmiþtir.

TR CY

KULLANIM

1) YANICI GÖZLER

Ön panelde bulunan kontrol dügmelerinin üzerinde görülen sekiller, ilgili dügmenin hangi yanici gözü kontrol ettigini belirtmektedir. Ana gaz girislerini açtiktan sonra asagýda belirtildigi sekilde ocagýnýzý kullanabilirsiniz:

- manuel Ateþleme

Kullanmak istediðiniz yanma gözüne ait kontrol düðmesine basarak saatin tersi istikametine (bknz. res. 1) tam kapasiteye (full on position) gelinceye kadar çevirin ve sonra bir kibritle ocaðýnýzý ateþleyin.

- Elektrikli Ateþleme

Kullanmak istediðiniz yanma gözüne ait kontrol düðmesine basarak saatin tersi istikametine (bknz. res. 1) tam kapasiteye (full on position) gelinceye kadar çevirin ve sonra atesleme düðmesini kullanarak ocaðýnýzý ateþleyin.

- Otomatik Elektrikli Ateþleme

Kullanmak istediðiniz yanma gözüne ait kontrol düðmesine basarak saatin tersi istikametine (bknz. res. 1) tam kapasiteye (full on position) gelinceye kadar çevirin ve sonra atesleme düðmesini kullanarak ocaðýnýzý ateþleyin.

- Gaz Kesme Emniyet Sistemi Bulunan Ocaklarda Ateþleme

Kullanmak istediginiz göze ait kontrol düðmesine saat yönünün tersine (bkz. res 1) büyük alev isaretine gelinceye ve duruncaya kadar çeviriniz. Bu noktada dügmeye bastiriniz ve daha önce anlatilan islemleri tekrarlayiniz. Otomatik atesleme islemi gerçeklesecek ve ocak yanmaya baslayacaktir. Emniyet sisteminin devreye girebilmesi için dügmeyi 10 saniye daha basili tutmaniz gerekecektir.

YANICI GÖZLERÝ NASIL KULLANIRSINIZ

Aþaðýda belirtilen bilgiler ocaðýnýzda minimum gaz sarfiyatýyla maxýmum verimi alabilmeniz için size sunulmuþtur:

- her yanýcý göz için uygun ölçüdeki tencereleri kullanmaniz gerekmektedir (bknz. res. 2 ve tablo).
- Tencere kaynamaya baþladýðinda ateþi kýsýnýz.
- Her zaman tencerenin kapaðýný kapatýnýz.
- Sadece tabanı düzgün tencereler kullanınız.

Yanýcýlar	*Güç Ölçümleri*	*Tencere Çapi (cm)*
Çok Hýzlý	3100	24 ÷ 26
Hýzlý	2800	20 ÷ 22
Yarim Hýzlý reduced	1400	16 ÷ 18
Yarim Hýzlý	1750	16 ÷ 18
Yavaþ	1000	10 ÷ 14

UYARILAR:

- ***otomatik gaz kesme özelliği olmayan ocaklar ancak yakılmak istenen gözün düğmesinin maksimum konumuna getirilmesi halinde alev alırlar (büyük alev res. 1).***
- ***elektrik kesintilerinde Ocaði ateþlemek için kibrit kullanabilirsiniz.***
- ***Çalýþýr vaziyette iken ocaðýnýzýn yanýndan ayrilmayin ve çocuklarý ocaða yaklaþtýrmayin. Tencere kulplarýnýn doðru þekilde konuþlandýrýldýðina dikkat ediniz ve yað ihtiva eden yemek piþirimlerinde, herhangi bir tasma halinde yaðin çabuk alev alabileceðini göz önünde bulundurarak dikkat ediniz.***
- ***Bu aparatın fiziksel ve zihinsel kapasiteleri yetersiz kişiler (çocuklar dahil) tarafından veya kendi güvenlikleri açısından, yetişkin sorumlu kişiler tarafından eğitilene veya denetim altında tutulana kadar, elektrikli aparatların kullanımı hakkında deneyim sahibi olmayan kişiler tarafından kullanılmasına izin verilmez. Çocukların aparat ile oynamadıklarından emin olmak için, denetim altında tutulmalıdırlar.***
- ***Ocak çalýþýr konumdayken yakýnýnda patlayici (sprey) ürünler bulundurmayýnýz.***
- ***Eðer ocaðinizin kapaði varsa, kapak üzerine dökülen yiyecekler kapak açilmadan önce temizlenmelidir. Cam kapaðiniz varsa kapak kapaliyken ocaðin yakilmasi camin isidan patlamasina sebep olabilir. Kapaði kapatmadan önce ocaðin söndürülmüþ olduðundan emin olunuz..***
- ***Plakanın kenarlarından taşan kapların kullanılması tavsiye edilmez.***

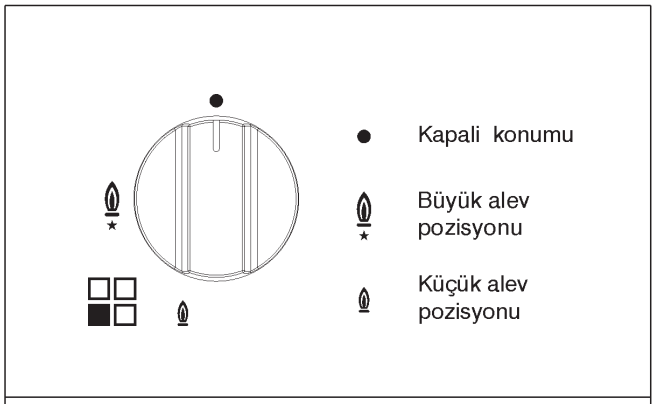

RES. 1

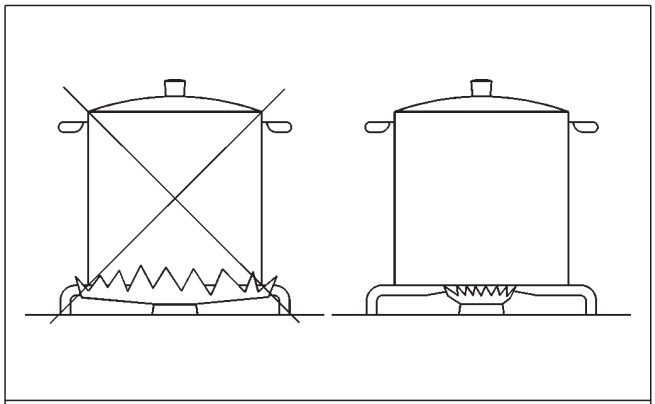

RES. 2

TR CY

KULLANIM

Notlar:
piþirme esnasýnda mutfaðýnýzda ýsý ve nem oluþacaktýr. Bunun sonucunda mutfaðýnýz iyi bir þekilde havalandýrýlmalýdýr. Bu iþlem esnasýnda havalandýrma boþluklarýnýn önü açýk olmalý (bknz. res. 3) ve havalandýrma cihazlarýnýz (davlumbazlar ya da merkezi havalandýrma sistemleriniz Bknz. res. 4 ve res. 5) açýk vaziyette olmalýdýr. Sik ve uzun süreli piþirimlerde, ekstra havalandirma gerekebilir. Bunun için pencere açýlabilir ya da havalandýrma cihazýnýzýn gücü arttýrýlabilir.

(*) HAVA GÝRÝÞÝ: MONTAJLA ÝLGÝLÝ 5 VE 6 NOLU PARAGRAFLARA BAKINIZ

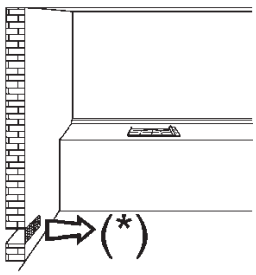	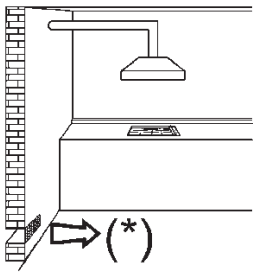	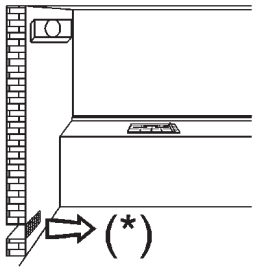
RES. 3	**RES. 4**	**RES. 5**

TR CY

TEMÝZLEME

ÖNEMLÝ:
temizlemeye baþlamadan önce cihazýnýzý mutlaka ana gaz baðlantýsýndan ve elektrik baðlanýsýndan ayýrýnýz.

2) OCAK GÖVDESÝ

Periyodik olarak, elektrikli gözü, emaye çelik tencere dayanaðýný, yanýcý göz kapaðýný “C” ve kafalarýný “T” (bknz. res. 6) ýlýk sabunlu su ile yýkayýnýz. Bu islem sonucunda tüm parçalar durulanmalý ve kurulanmalýdýr. Parçalarý kesinlikle sýcakken yýkamayýnýz ve aþýndýrýcý temizlik ürünleri kullanmayýnýz. Emaye yüzeyler üzerinde sirke, kahve, süt, tuzlu su, limon ya da domates sularýný uzun süre tutmayýnýz.

UYARILAR:
parçalarý tekrar yerine koymadan aþaðýda belirtilen hususlara dikkat ediniz:

- ***bek kafalarindaki “T” (bknz. res. 6) araliklarinin yabanci maddeler tarafindan tikanmadiklarindan emin olunuz.***
- ***Yanýcý göz kafasýný “C” (bknz. res. 6) doðru þekilde yerine yerleþtiriniz ve sabit olmasýna dikkat ediniz.***
- ***Tencere dayanaklarinin doðru yerleþtirme þekilleri yuvarlatilmiþ köþelerle belirlenmiþtir. Bu köþeler ocaðin diþ kenarina doðru bakmalidir.***
- ***Sayet parçalar yerinden kolay sökülemiyor ya da takýlamýyorsa lütfen zorlamayýn ve bir teknik servise baþvurun.***
- ***Cihazi temizlemek için buharli temizleyiciler kullanmayiniz.***

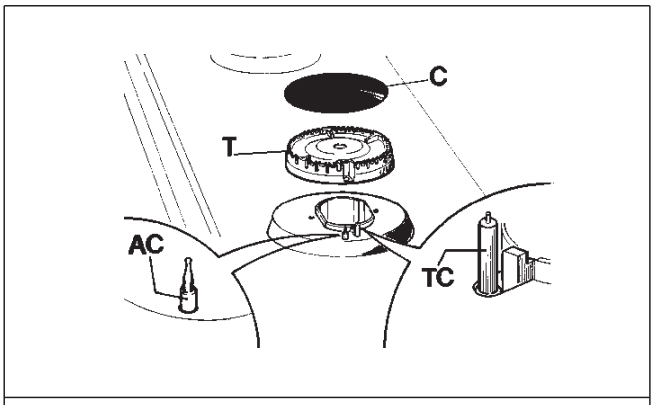

RES. 6

TR CY

MONTAJ

YETKÝLÝ SERVÝS ÝÇÝN TEKNÝK BÝLGÝLER

Montaj, kontrol ayarlarý ve bakým servisleri yetkili bir teknisyen tarafýndan yapýlmalýdýr.
Yanliþ montaj, þahýslarýn, hayvanlarýn ve evinizin zarar görmesine sebep olabilir ve üretici firma bundan sorumlu deðildir.
Ürünün kullanýmý süresince, cihaz üzerindeki tüm güvenlik ve ayarlama iþlemleri üretici firma ya da yetkili bir servis tarafýndan yapýlmalýdýr.

3) OÐAGIN MONTAJI

Ürününüzü kutusundan çikardýktan sonra hasarlý olup olmadýðýna dikkat ediniz. Herhangi bir süphe durumunda, ürünü kullanmayýnýz ve satýn aldýðýnýz bayi ile irtibata geçiniz. Montaji yapýlan ürünler için iade iþlemi yapýlamaz.
Paketleme malzemelerini (kutular, poþetler, straforlar, vidalar, vb...) çocuklarýn ulaþamayacaðý yerlerde tutunuz.
Ocaðýnýzýn montajý için mutfak dolabýnýz üzerinde açýlmasý gereken bosluk ölçülerini res. 7 de bulabilirsiniz. Mutlaka aþagida belirtilen ölçülere uyunuz (bknz. res. 7 ve 8).
Ürününüz 3 no lu ürün sýralamasina aittir ve bu sýralamanin getirdiði tüm koþullara uygundur.

EBATLARA EÞ DEÐER (mm)

	A	B	C	D	E
4F (60)	553	473	67.5	59.5	100 min.
5F (70)	553	473	67.5	59.5	175 min.
5F (90)	833	475	62.5	62.5	73.5 min.

4) OÐAGIN YERLESTÝRÝLMESÝ

Ocaginiz özel bir contaya sahiptir ve bu conta herhangi bir sivinin mutfak dolabi içine sizmasini engeller. Contanin kusursuz montaji için asagida belirtilen sartlari uygulayiniz:

- conta üzerindeki koruyucu tabakayi çikarin ve seffaf koruyucu tabakanin conta üzerinde oldugundan emin olun.
- Ocagi ters çevirin ve contayi "E" (bknz. res. 9) ocagin alt kenarlarina dogru sekilde yerlestirin. Bu islem sonunda contanin dis kenariyla ocagin dis kenarlarinin birbirlerine sifir dereceyle oturmus olmasi gerekmektedirler. Contanin uç kisimlarinin birbirlerinin üstüne gelmeyecek sekilde oturmasi gerekmektedir.
- Contayi parmaklarinizla iterek dikkatle ocagin altindaki yerine yerlestirdikten ve contanin üzerindeki koruyucu kagidi çikarttiktan sonra ocagi montaj için açilan bosluga özenle terlestiriniz.
- Ocagin alt kisminda "S" dayanaklarini "H" deliklerine sokarak saglamlastirin ve "F" vidasi ile tam yerine oturana kadar sikin (bknz. res. 10).
- Ocagin yaninda, ocaktan daha yüksekte olan bir yan duvar (sagda yada solda) var ise bu duvarin ocaktan belli bir mesafe uzakta olmasi gerekmektedir.
- Ocak çalisirken, isinan alt kismina kazara dokunulmasini engellemek üzere ocagin tabaninin altina ancak alet kullanilarak çikartilabilecek bir panel eklenmesi tavsiye edilir. Bu panel ocagin tabanindan minimum 60 mm asagiya monte edilmelidir (bkz. res. 7).

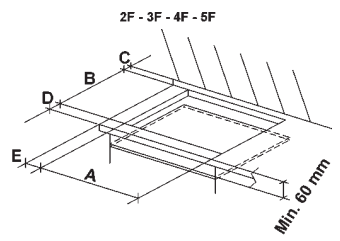

RES. 7

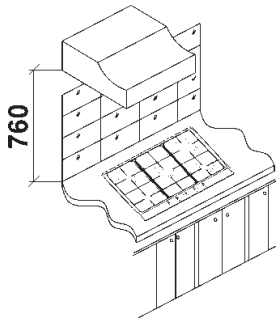

RES. 8

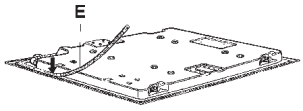

RES. 9

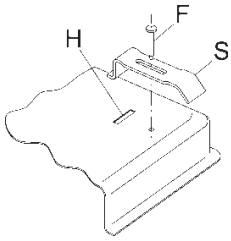

RES. 10

TR CY

MONTAJ

ÖNEMLÝ MONTAJ UYGULAMALARI

Montaj elamanýn önemle üzerinde durmasý gereken hususlarda biri ocagýn montaj edileceði dolabin yan duvarlarýnýn ocaktan yüksek olmamasý gerekmektedir ve arka duvarlarin 65K ýsýya dayanýklý olmasý gerekmektedir.
Mutfak dolabý kaplamasýnda kullanýlan laminant plakalarý yapýstýrmak için kullanýlan yapistiricin en az 150° C ye kadar dayanýklý olmasý gerekmektedir.
Ocaðýnýz, olasý bir alev almayý söndürecek bir cihaza baðlý deðildir. Bu koþulda size belirtilen montaj talimatlarina uymanýz gerekmektedir.

5) ODANIN HAVALANDIRILMASI

Cihazýnýzýn tam kapasite ile çalýþabilmesi için ocaðýn montaj edildiði odanýn iyi bir þekilde havalandýrýlmasý gerekmektedir. Odadaki gaz oranýný dengelemek için gereken hava oraný 20 m^3 ten az olmamalýdýr. Hava doðal bir þekilde oda içinde bulunan havalandýrma deliklerinde hareket etmeli ve havayý oda dýþýna atmalýdýr (bknz. res. 3).

DİKKAT: eğer ocağınızda otomatik gaz kesme özeliği yoksa, ortama en az 200 cm² lik bir açıklıktan hava akışı sağlanmalıdır.

6) MONTAJ YERÝ VE HAVALANDIRMA

Ocaklarda havalandýrma sürekli olarak aspiratör ya da davlumbaz türü havalandýrma aletleri ile yapýlmalýdýr ve bunlar direk olarak bacaya ya da dýþarýya bknz. res. 4) baðlanmalýdýr. Þayet bu koþullar saðlanamazsa cama yerleþtirilecek bir elektrikli havalandýrma aleti de kullanilabilir.

7) GAZ BAÐLANTISI

Ocaðýn baðlantýsý yapilmadan önce ocaðin alt kýsmýnda bulunan tablodaki deðerlerle evinizdeki gaz ve elektrik deðerlerinin ayný olmasýna dikkat ediniz.
Ocaðýnýzin üstünde bulanan deðerler; kullanmaniz gereken gaz tipini ve basýncýný belirtir.
Doðalgaz baðlantýsýnda:
bakir boru veya gaz idaresinin önerdiði tipte boru kullanilmasi gerekmektedir.

UYARILAR:
- ***aparatın gaz giriş rakorunun, EN 10226 standartlarına uygun erkek konik gaz 1/2" dişli olduğu hatırlatılır.***

TR CY

8) ELEKTRÝK BAGLANTISI

Elektrik baðlantýsý belirtilen standartlara uygun olarak yapýlmalýdýr.

Baðlantýlara baþlamadan önce þu hususlara dikkat ediniz:

- cihazın alt kısmındaki plakada belirtilen elektrik gücü ve voltaj değerinin şebeke değerleriyle uyumlu olduğundan emin olunuz.
- Kullanılacak prizin ve fişin yönetmeliklere uygun şekilde topraklı olduğundan emin olunuz.

Baðlantý piriz kullanarak yapiliyorsa:

- fiþi "C" kablosuna baðlayýn (bknz. res. 11), Fiþ tabloda belirtilen gücü taþýyabilecek kapasitede olmalýdýr.
- Fişin bağlantısını Şekil 15'de belirtilen noktalara dikkat ederek yapınız.

L harfi (faz ucu) = kahverengi kablo;

N harfi (nötr) = mavi kablo;

Toprak hattý ⏚ = sari - yesil kablo.

- Güç kablosunun 65K ýsýnýn üstüne çýkmayacak þekilde yerleþtirilmesi gerekmektedir.
- Adaptör ya da regülatör benzeri cihazlar kullanmayýnýz. Bunlar elektrik kontaðýna yol açabilir.
- Elektrik bagantilari ocak yerine yerlestikten sonra ulasilabilir olmalidir.

Cihazın elektrik bağlantısı doğrudan şebekeye yapılacaksa:

- bağlantıyı bir klemens ile yapınız. Klemens cihazın elektrik yükünü çekecek kapasitede olmalı ve bağlantı uçları arasında minimum 3 mm. mesafe olmalıdır.
- Toprak hattı asla bu klemense bağlanmamalıdır.
- İstendiği taktirde cihaza gelen elektrik ayrı bir şalterle de kontrol edilebilir.

Sarı – yeşil topraklama kablosunun mutlaka çalışır bir toprak hattına bağlanması gereklidir.

UYARILAR:

tüm cihazlarýmýz Avrupa standartlarýna EN 60 335-1, EN 60 335-2-6 ve EN 60 335-2-102 uygun olarak dizayn edilmiþ ve üretilmiþtir.

Cihazýnýz aþagýdaki CEE degerlerine eþittir:

– CEE 2004/108/CE elektromanyetik eþdeðerliliðe göre.

– CEE 2006/95 elektrik güvenliði ne gör.

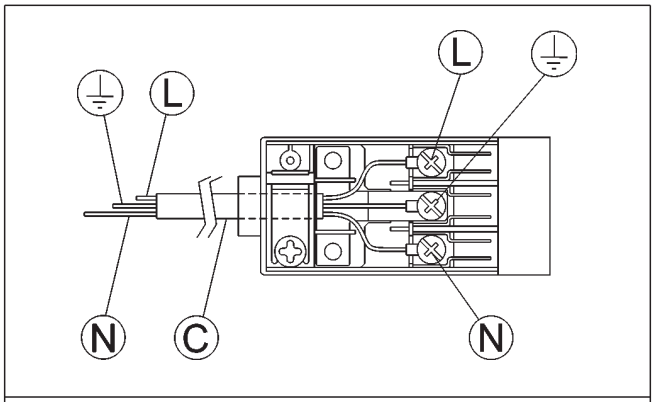

RES. 11

TR CY

9) BATARYA ATEŞLEMESİ İLE DONATILMIŞ ÜNİTELERİN MONTAJ EDİLMESİ.

Ürününüzü kutusundan çikardýktan sonra hasarlý olup olmadýðýna dikkat ediniz. Herhangi bir süphe durumunda, ürünü kullanmayýnýz ve satýn aldýðýnýz bayi ile irtibata geçiniz. Montaji yapýlan ürünler için iade iþlemi yapýlamaz.

Paketleme malzemelerini (kutular, poþetler, straforlar, vidalar, vb...) çocuklarýn ulaþamayacaðý yerlerde tutunuz.

Ocaðýnýzýn montajý için mutfak dolabýnýz üzerinde açýlmasý gereken bosluk ölçülerini res. 7 de bulabilirsiniz. Mutlaka aþagida belirtilen ölçülere uyunuz (bknz. res. 7 ve 8).

Ürününüz 3 no lu ürün sýralamasina aittir ve bu sýralamanin getirdiði tüm koþullara uygundur.

10) OÐAGIN YERLESTÝRÝLMESÝ

Ocaginiz özel bir contaya sahiptir ve bu conta herhangi bir sivinin mutfak dolabi içine sizmasini engeller. Contanin kusursuz montaji için asagida belirtilen sartlari uygulayiniz:

- conta üzerindeki koruyucu tabakayi çikarin ve seffaf koruyucu tabakanin conta üzerinde oldugundan emin olun.
- Ocagi ters çevirin ve contayi "E" (bknz. res. 9) ocagin alt kenarlarina dogru sekilde yerlestirin. Bu islem sonunda contanin dis kenariyla ocagin dis kenarlarinin birbirlerine sifir dereceyle oturmus olmasi gerekmektedirler. Contanin uç kisimlarinin birbirlerinin üstüne gelmeyecek sekilde oturmasi gerekmektedir.
  Ateşlemenin “T” kör flanşını çıkararak (12. resim) bataryanın içeri çevrilmiş olan "+" yükünü (cihazla birlikte verilmir) 1.5 V'ya takın. Kör flanşı sıkıştırın.
- Contayi parmaklarinizla iterek dikkatle ocagin altindaki yerine yerlestirdikten ve contanin üzerindeki koruyucu kagidi çikarttiktan sonra ocagi montaj için açilan bosluga özenle terlestiriniz.
- Ocagin alt kisminda "S" dayanaklarini "H" deliklerine sokarak saglamlastirin ve "F" vidasi ile tam yerine oturana kadar sikin (bknz. res. 10).
- Ocagin yaninda, ocaktan daha yüksekte olan bir yan duvar (sagda yada solda) var ise bu duvarin ocaktan belli bir mesafe uzakta olmasi gerekmektedir.
- Ocak çalisirken, isinan alt kismina kazara dokunulmasini engellemek üzere ocagin tabaninin altina ancak alet kullanilarak çikartilabilecek bir panel eklenmesi tavsiye edilir. Bu panel ocagin tabanindan minimum 60 mm asagiya monte edilmelidir (bkz. res. 7).

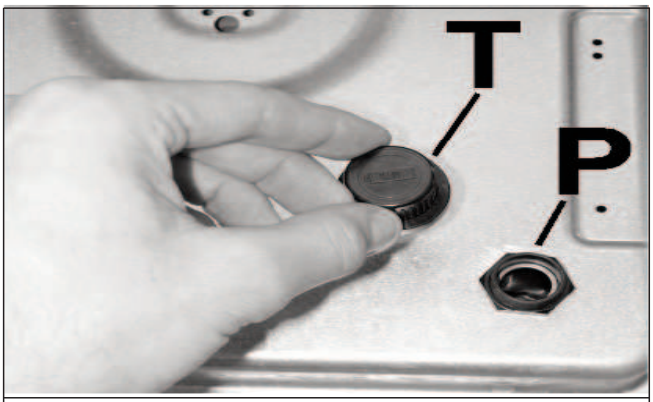

RES. 12

TR CY

AYARLAMALAR

Herhangi bir ayarlama yapmadan önce mutlaka cihazýnýzýn elektrik baðlantýsýný kesin.
Iþlem sonunda tüm contalar teknisyen tarafýndan yerine konulmalidir.
Yanýcý gözlerimizde hava ayarlarý yapýlmasýna gerek yoktur.

11) YANMA GÖZLERÝ

Tüm gözler bütün gaz çeþitleri için uygundur. Tek yönlü konik erkek tiplidirler.

"Gaz Kýsma" ayarý

- Ocaðý yakýn ve kontrol düðmesini "Düþük yanma" seviyesine getirin.
- Kontrol dügmesini yerinden hafifçe çekerek çýkarýn "M" (res. 13).
- Ufak bir tornavidayý "D" "C" deliðine sokun (res. 13) ve gaz ayar kolunu sol tarafa "Düþük yanma" seviyesine gelene kadar çevirin.

Kontrol düðmesini "Düþük ayardan" "Hizli yanma" ayarýna hýzlý bir þekilde getirdiðinizde ateþin sönmemesine dikkat edin.

Yalnizca doðal gazla çalýþan ocaklar yukarýda belirtilen ayarlara tabidir.

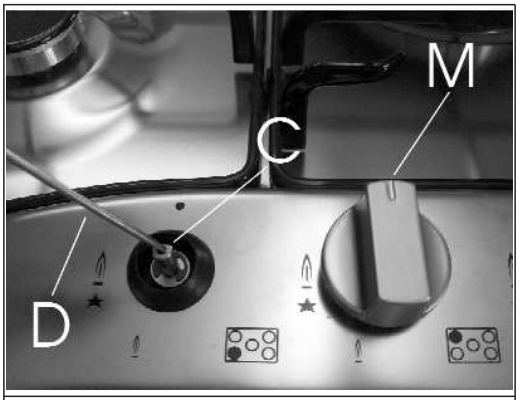

RES. 13

TR CY

ÇEVÝRMELER

12) MEMELERÝN DEÐÝÞMESÝ

Ocaklar tercih edilen gaz çeþidine memelerin deðiþtirilmesi ile çevrilebilir. Bunu yapabilmek için yanýcý göz üzerindeki kapaklarý çýkarýn ve bir anahtar “B” yardýmý ile memeyi “A” (res. 14) yerinden çikarýnýz ve istediðiniz memeyi yerine monte ediniz. Memeyi iyice sýkýnýz.

Memelerin deðiþiminden sonra paragraf 10 da belirtildiði gibi ayarlarýn yapýlmasý gerekmektedir.

Rahatýnýz için aþaðidaki tabloda ocak ýsý giriþ deðerlerini, meme çaplarýný ve gaz basýnçlarýný bulabilirsiniz. Dönüþtürme kiti cihazinizla beraber paketten çikabileceði gibi teknik servislerden de temin edilebilir.

YANMA GÖZLERÝNÝN OCAK ÜSTÜNDEKÝ KONUMLARI

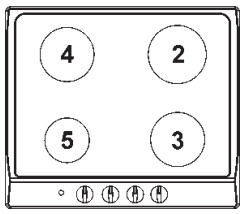

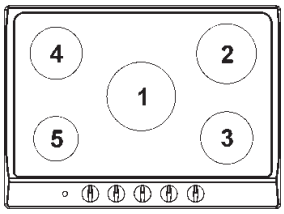

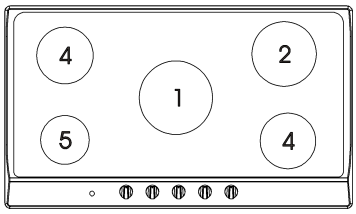

TABLO

GÖZLER		GAZ	NORMAL BASINÇ	NORMAL DEGER		ENJEKTÖR ÇAPI	NOMÝNAL ISI GIRIÞI	
N°	AÇIKLAMA		mbar	g/h	l/h	1/100 mm	Min.	Max.
1	ÜÇ TAÇLI	G 30 - BÜTAN G 31 - PROPAN G 20 - DOÐALGAZ	30 30 20	225 225	 295	90 90 121 Y	1400 1400 1400	3100 3100 3100
2	HÝZLÝ YANMA GÖZÜ	G 30 - BÜTAN G 31 - PROPAN G 20 - DOÐALGAZ	30 30 20	204 204	 267	83 83 117 S	800 800 800	2800 2800 2800
3	YARÝM HÝZLÝ INDIRIMLI	G 30 - BÜTAN G 31 - PROPAN G 20 - DOÐALGAZ	30 30 20	102 102	 133	58 58 85 Y	500 500 500	1400 1400 1400
4	YARÝM HÝZLÝ	G 30 - BÜTAN G 31 - PROPAN G 20 - DOÐALGAZ	30 30 20	127 127	 167	65 65 97 Z	500 500 500	1750 1750 1750
5	YAVAÞ YANMA GÖZÜ	G 30 - BÜTAN G 31 - PROPAN G 20 - DOÐALGAZ	30 30 20	73 73	 95	50 50 72 X	400 400 400	1000 1000 1000

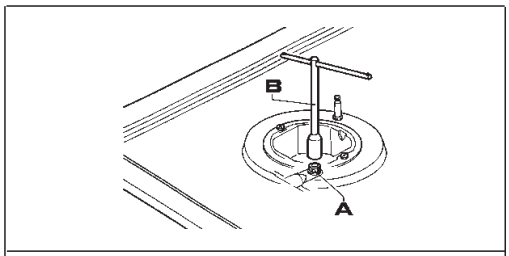

RES. 14

TR CY

ÇEVÝRMELER

TABLO CY

GÖZLER		GAZ	NORMAL BASINÇ	NORMAL DEGER	ENJEKTÖR ÇAPI	NOMÝNAL ISI GIRIÞI	
N°	AÇIKLAMA		mbar	g/h	1/100 mm	Min.	Max.
1	ÜÇ TAÇLI	G 30 - BÜTAN G 31 - PROPAN	30 30	225 225	90 90	1400 1400	3100 3100
2	HÝZLÝ YANMA GÖZÜ	G 30 - BÜTAN G 31 - PROPAN	30 30	204 204	83 83	800 800	2800 2800
3	YARÝM HÝZLÝ INDIRIMLI	G 30 - BÜTAN G 31 - PROPAN	30 30	102 102	58 58	500 500	1400 1400
4	YARÝM HÝZLÝ	G 30 - BÜTAN G 31 - PROPAN	30 30	127 127	65 65	500 500	1750 1750
5	YAVAÞ YANMA GÖZÜ	G 30 - BÜTAN G 31 - PROPAN	30 30	73 73	50 50	400 400	1000 1000

SERVÝS

Herhangi bir servis iþlemine baþlamadan önce mutlaka cihazýnýzý ana gaz ve elektrik baðlant sýndan ayýrýn.

13) OCAGIN PARÇALARININ DEGÝSTÝRÝLMESI

Cihazýn içindeki parçalari deðiþtirmeden önce, cihazýnýzý de monte edebilmek cihazýn üzerindeki kafalarý ve kapaklarý çikarýn; “V” vidasýný sökün (res. 15), kontrol düðmelerini çikarýn.
Yukarýda belirtilen iþlemleri tamamladýktan sonra; res. 16, 17 ve 18 de bulunan parçalarý deðiþtirebilirsiniz.
Kafayý deðiþtirdikten sonra “D” contasýný deðiþtirmenizi tavsiye ederiz.

Musluklari yaðlamak (bknz. res. 19 - 20)

Sayet gaz musluklarýnýn çalýþmasý zorlanýyorsa, aþaðýda yollar izlenerek acil þekilde yaðlanmalarý gerekmektedirler:
- gaz musluðunu çikarýnýz.
- Hafif ýslatýlmýþ bir bezle musluðu siliniz.
- Musluðu hafif þekilde yaðlayýnýz.
- Musluðu yerine oturtun ve birkaç kere çalýþtýrýn ve sonra tekrar yerinden sökün. Sayet fazla yað artýklarý kalmýssa temizleyin ve yerine takýn.
- Sýkýlýðýný sabunlu su kullanarak kontrol edin.
- Kontrol için kesinlikle ateþ kullanmayýn.

Servislerin iþini kolaylaþtirmak adina aþaðidaki tabloda elektrik kablolarinin tipleri ve kesitleri gösterilmiþtir.

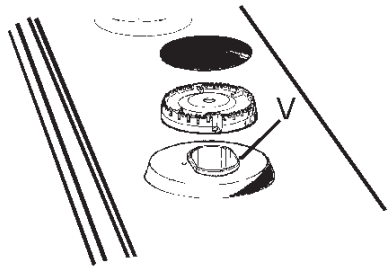	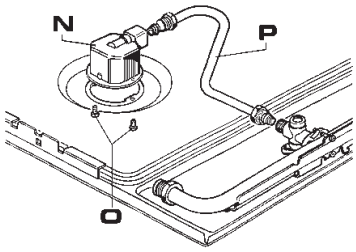	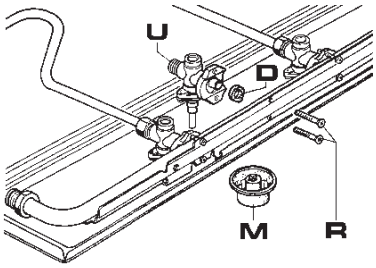
RES. 15	**RES. 16**	**RES. 17**
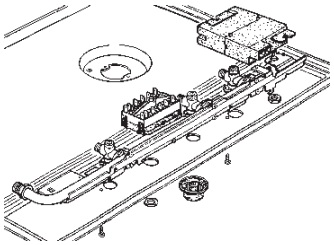	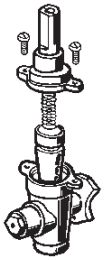	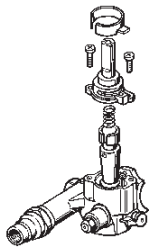
RES. 18	**RES. 19**	**RES. 20**

TR CY

14) BATARYANIN DEĞİŞTİRİLMESİ

Bataryayı değiştirmek için aşağıdaki yönergeleri izleyin (21. resim):

- “T” kör flanşını çıkararak kullanılmış bataryayı çıkarın.
- Yeni 1.5 V. bataryasını takın. "+" yükü içeri tarafa yönelik olmalıdır.
- “T” kör flanşını sıkıştırın.
- Tüm sökülebilir detaylari tekrar yerine koyun.

DİKKAT:
bataryalar çevreye zarar verecek maddeler içermektedir. Bunun için kullandıktan sonra bataryaları özel konteynerlere atmanız gerekiyor.
Ünitenin yüzeyini attığınızda üzerinden tüm bataryaları çıkarmayı unutmayın.

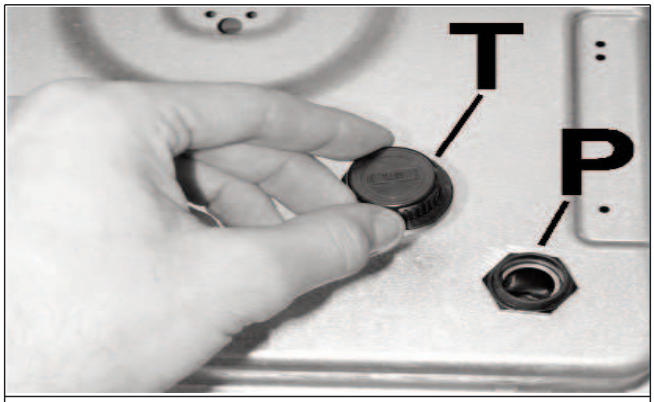

RES. 21

TR CY

KABLO TÝPLERÝ VE BÖLÜMLERÝ

OCAÐIN TÝPÝ	KABLO TÝPÝ	TEK FAZLI GÜÇ HATTI
Gazli Ocak	H05 RR - F	Section 3 x 0.75 mm^2

DÝKKAT!!!
Þayet montaj elamaný güç kablosunu deðiþtirmisse, toprak hattýný faz hatlarýndan daha uzun birakmalý (res. 22) ve paragraf 8 de belirtilen iþlemler yapýlmalýdýr.

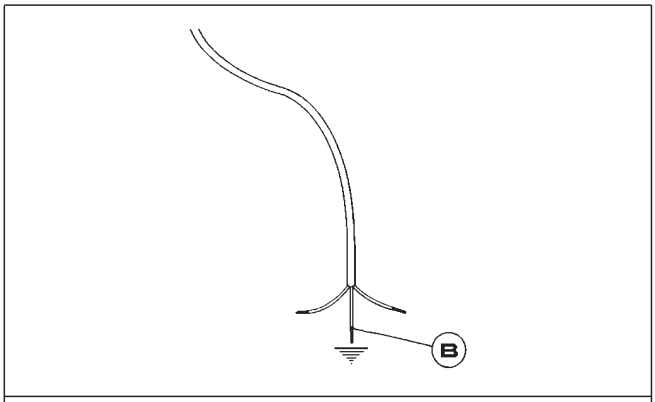

RES. 22

TR CY

BÝLGÝ ETÝKETÝ ÜZERÝNDE BULUNAN TEKNÝK BÝLGÝLER

TR

4 LÜOCAKLAR. (60)

KATEGORÝ = $II_{2H3B/P}$

G 30 - BÜTAN = 30 mbar
G 31 - PROPAN = 30 mbar
G 20 - DOGALGAZ = 20 mbar

Σ Qn Gaz ölçüsü = 6.95 kW
Σ Qn LPG ölçüsü = 506 g/h

Voltaj = 230 - 240 V~
Frekans = 50/60 Hz

5 LÜOCAKLAR. (70)

KATEGORÝ =$II_{2H3B/P}$

G 30 - BÜTAN = 30 mbar
G 31 - PROPAN = 30 mbar
G 20 - DOGALGAZ = 20 mbar

Σ Qn Gaz ölçüsü = 10.05 kW
Σ Qn LPG ölçüsü = 731 g/h

Voltaj = 230 - 240 V~
Frekans = 50/60 Hz

5 LÜOCAKLAR. (90)

KATEGORÝ =$II_{2H3B/P}$

G 30 - BÜTAN = 30 mbar
G 31 - PROPAN = 30 mbar
G 20 - DOGALGAZ = 20 mbar

Σ Qn Gaz ölçüsü = 10.40 kW
Σ Qn LPG ölçüsü = 756 g/h

Voltaj = 230 - 240 V~
Frekans = 50/60 Hz

4 LÜOCAKLAR. (60) ILE BATARYA

KATEGORÝ = $II_{2H3B/P}$

G 30 - BÜTAN = 30 mbar
G 31 - PROPAN = 30 mbar
G 20 - DOGALGAZ = 20 mbar

Σ Qn Gaz ölçüsü = 6.95 kW
Σ Qn LPG ölçüsü = 506 g/h

VOLTAJ = 1.5 V DC

5 LÜOCAKLAR. (70) ILE BATARYA

KATEGORÝ = $II_{2H3B/P}$

G 30 - BÜTAN = 30 mbar
G 31 - PROPAN = 30 mbar
G 20 - DOGALGAZ = 20 mbar

Σ Qn Gaz ölçüsü = 10.05 kW
Σ Qn LPG ölçüsü = 731 g/h

VOLTAJ = 1.5 V DC

5 LÜOCAKLAR. (90) ILE BATARYA

KATEGORÝ = $II_{2H3B/P}$

G 30 - BÜTAN = 30 mbar
G 31 - PROPAN = 30 mbar
G 20 - DOGALGAZ = 20 mbar

Σ Qn Gaz ölçüsü = 10.40 kW
Σ Qn LPG ölçüsü = 756 g/h

VOLTAJ = 1.5 V DC

TR CY

BÝLGÝ ETÝKETÝ ÜZERÝNDE BULUNAN TEKNÝK BÝLGÝLER

CY

4 LÜOCAKLAR. (60)

KATEGORÝ = $I_{3B/P}$

G 30 - BÜTAN = 30 mbar
G 31 - PROPAN = 30 mbar

Σ Qn Gaz ölçüsü = 6.95 kW
Σ Qn LPG ölçüsü = 506 g/h

Voltaj = 230 - 240 V~
Frekans = 50/60 Hz

5 LÜOCAKLAR. (70)

KATEGORÝ = $I_{3B/P}$

G 30 - BÜTAN = 30 mbar
G 31 - PROPAN = 30 mbar

Σ Qn Gaz ölçüsü = 10.05 kW
Σ Qn LPG ölçüsü = 731 g/h

Voltaj = 230 - 240 V~
Frekans = 50/60 Hz

5 LÜOCAKLAR. (90)

KATEGORÝ = $I_{3B/P}$

G 30 - BÜTAN = 30 mbar
G 31 - PROPAN = 30 mbar

Σ Qn Gaz ölçüsü = 10.40 kW
Σ Qn LPG ölçüsü = 756 g/h

Voltaj = 230 - 240 V~
Frekans = 50/60 Hz

4 LÜOCAKLAR. (60) ILE BATARYA

KATEGORÝ = $I_{3B/P}$

G 30 - BÜTAN = 30 mbar
G 31 - PROPAN = 30 mbar

Σ Qn Gaz ölçüsü = 6.95 kW
Σ Qn LPG ölçüsü = 506 g/h

VOLTAJ = 1.5 V DC

5 LÜOCAKLAR. (70) ILE BATARYA

KATEGORÝ = $I_{3B/P}$

G 30 - BÜTAN = 30 mbar
G 31 - PROPAN = 30 mbar

Σ Qn Gaz ölçüsü = 10.05 kW
Σ Qn LPG ölçüsü = 731 g/h

VOLTAJ = 1.5 V DC

5 LÜOCAKLAR. (90) ILE BATARYA

KATEGORÝ = $I_{3B/P}$

G 30 - BÜTAN = 30 mbar
G 31 - PROPAN = 30 mbar

Σ Qn Gaz ölçüsü = 10.40 kW
Σ Qn LPG ölçüsü = 756 g/h

VOLTAJ = 1.5 V DC

AYGITIN GAZ AYARI ÝLE ÝLGÝLÝ TEKNÝK BÝLGÝLER

Questo apparecchio può essere installato e funzionare solo in locali permanentemente ventilati secondo le norme UNI 7129 e 7131. Per collegare alla rete di distribuzione del gas usare tubi metallici rigidi o tubi metallici flessibili conformi alla norma UNI EN 14800. Consultare il libretto d'istruzioni prima d'installare questo apparecchio. Questo apparecchio è regolato per funzionare a: **G20 (2H) 20 mbar** IT	Denna apparat får endast installeras och användas i lokaler med permanent ventilation enligt gällande föreskrifter. Läs bruksanvisningen noga innan apparaten installeras. Denna apparat är inställd för drift med: **G20 (2H) 20 mbar** SE	Dette apparatet kan kun installeres og brukes i kontinuerlig ventilerte lokaler i henhold til gjeldende normer. For kobling til gassnettet bruk stive rør eller fleksible metallrør i overensstemmelse med gjeldende norm. Les bruksanvisningen før du installerer apparatet. Dette apparatet er regulert for å fungere ved: **G20 (2H) 20 mbar** NO	Dette apparat må kun installeres og anvendes i lokaler med permanent ventilering i henhold til gældende regler på området. Tilslutning til gasnettet skal ske ved anvendelse af faste eller fleksible metalrør i overensstemmelse med gældende normer. Læs venligst brugsvejledningen før installation af dette apparat. Dette apparat er reguleret til brug med naturgas: **G20 (2H) 20 mbar** DK	Η συσκευή αυτή μπορεί να εγκατασταθεί και να λειτουργεί μόνο σε χώρους διαρκώς αεριζόμενους σύμφωνα με τον κανονισμό. Συμβουλευτείτε το εγχειρίδιο οδηγιών πριν την εγκατάσταση της συσκευής αυτής. Για άλλο τύπο αερίου εφαρμόστε ό,τι αναφέρεται στο εγχειρίδιο οδηγιών. Η συσκευή αυτή έχει ρυθμιστεί για να λειτουργεί σε: **G20 (2H) 20 mbar** GR
Spotřebič musí být instalován pouze autorizovaným pracovníkem. Tento spotřebič musí být instalován v souladu s platnými předpisy a jeho použití se připouští pouze v dobře větraném prostoru. Před instalováním a používáním spotřebiče se seznamte s návodem. Tento spotřebič je nastaven na zemní plyn skupiny h a vstupní přetlak: **G20 (2H) 20 mbar** CZ	Spotrebič musí byť inštalovaný iba autorizovaným pracovníkom. Tento spotrebič musí byť inštalovaný v súlade s platnými predpismi a môže byť použitý iba v dobre vetranom priestore. Pred inštaláciou a používaním spotrebiča si pozorne prečítajte návod. Tento spotrebič je nastavený na zemný plyn h a vstupný pretlak: **G20 (2H) 20 mbar** SK	Bu cihaz yürürlükteki yönetmeliklere uygun olarak ve sadece iyi havalandırılmış yerlerde tahsis edilmelidir. Bu cihazı kurmadan veya kullanmadan önce talimatları okuyunuz. Farklı tipte gazlar için, kullanma kılavuzunda belirtilen açıklamalara başvurunuz. Bu cihaz aşağıda tipi belirtilen gaz ile çalışması için ayarlanmıştır: **G20 (2H) 20 mbar** TR	Acest aparat poate fi instalat si functiona doar in locuri permanent ventilate , asa cum prevad normele în vigoare. Pentru a conecta aparatul la reteaua de gaz, trebuie sa folositi tuburi metalice rigide sau tuburi metalice flexibile, in conformitate cu dispozitiile normativului în vigoare. Acest aparat este reglat sa functioneze pentru: **G20 (2H) 20 mbar** RO	Este aparato debe ser montado conforme a los reglamentos vigentes y utilizado solamente en un ambiente adecuadamente aireado. Antes de installar o utilizar el aparato, consultar los manuales de instrucción. Este aparato está regulado para funcionar a: **G20 (2H) 20 mbar** ES
				COD.:0030778 09/08

TR CY

TEKNÝK SERVÝS VE YEDEK PARÇALAR

Bu cihaz fabrikayý terk etmeden önce, en iyi sonuçlarý alabilmek için uzmanlar tarafýndan test edilmiþ ve ayarlanmýþtýr.
Þayet gerekli ise cihazýnýzda yapýlacak tüm onarýmlar yetkili ve uzman bir kiþi tarafýndan yapýlmalýdýr.
Bu durumlarda en yakýnýnýzda bulunan teknik servisimize ya da Satýþ Sonrasý Hizmetler Servisimize baþvurunuz.
Herhangi bir yedek parça alýmýnda Satýþ Sonrasý Hizmetler Servisine baþvurunuz.
Yukarýdaki bilgiler cihazýnýzýn içinde bulunan etikette ve paketleme etiketinde bulunmaktadýr.

CÝNS: .....

MODEL: .....

SERÝ: .....

TR CY

TR CY

INSTRUCTIUNI SI RECOMANDARI PENTRU UTILIZAREA, INSTALAREA SI INTRETINEREA PLITELOR DE GATIT INCASTRATE CU GAZ SI MIXTE

Stimate client,
Ati achizitionat produsul nostru, pentru care va multumim.
Suntem siguri ca acest nou aparat, modern, functional si practic, construit cu materiale de cea mai buna calitate, va satisface intru totul exigentele dvs. Utilizarea acestui nou aparat este usoara, totusi inainte de a-l pune in functiune, pentru a obtine cele mai bune rezultate, este important sa cititi cu atentie acest manual.
Aceste instructiuni sunt valabile pentru tarile de destinatie al caror simbol de identificare figureaza pe coperta manualului si pe eticheta aparatului.
Producatorul nu poate fi considerat raspunzator pentru eventuale daune aduse unor lucruri sau persoane, in urma unei instalari incorecte sau a unei gresite utilizari a aparatului.

KÜPPERSBUSCH HAUSGERÄTE AG
Postfach 10 01 32, D-45801 Gelsenkirchen, Küppersbuschstraße 16, D-45883 Gelsenkirchen
Telefon (02 09) 4 01-0, Telefax (02 09) 4 01-3 03

Küppersbusch

ALLERFEINSTE KÜCHENTECHNIK

MODEL: GMS 6540.0 E - GMS 7551.0 E - GMS 9551.0 E

Fabricantul nu raspunde de posibilele inexactitati datorate unor greseli de tiparire sau transcriere, continute in prezentul manual. Chiar si aspectul figurilor este doar indicativ. Isi rezerva deci dreptul de a aduce propriilor produse modificarile pe care le considera necesare, in interesul utilizatorului, fara a prejudicia caracteristicile functionale si de siguranta esentiale.

RO

COD. 04037G1KUPNA1 (04037RO) - 29.04.2009

DESCRIEREA PLITELOR DE GATIT

TIP: PCFZD 60 N - PCFZD 60 V	TIP: PCFZD 70 N - PCFZD 70 V
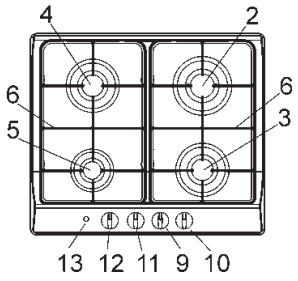	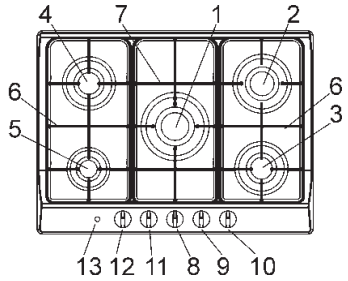
TIP: PCFZ 90 N - PCFZ 90 V	
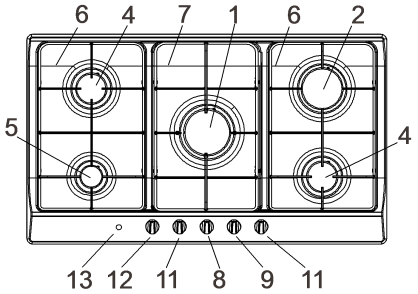	

1 Arzator cu tripla coroana	3100 W
2 Arzator rapid	2800 W
3 Arzator semirapid redus	1400 W
4 Arzator semirapid	1750 W
5 Arzator auxiliar	1000 W
6 Grila de otel smaltuit 2 ochiuri	
7 Grila de otel centrala	
8 Buton comanda arzator nr. 1	
9 Buton comanda arzator nr. 2	
10 Buton comanda arzator nr. 3	
11 Buton comanda arzator nr. 4	
12 Buton comanda arzator nr. 5	
13 Buton aprindere electric	

Atentie: acest aparat a fost conceput pentru utilizare casnica, in mediu casnic, de persoane particulare.

RO

UTILIZARE

1) ARZATOARE

Pe partea frontala, deasupra fiecarui buton, este desenata o schema care indica pentru care arzator este respectivul buton. Dupa deschiderea robinetului de gaz sau a buteliei de gaz, aprindeti arzatoarele dupa cur urmeaza:

- aprindere manuala

Apasati si rotiti in sens antiorar butonul corespunzator arzatorului pe care doriti sa-l utilizati, aduceti-l pe pozitia de Maxim (flacara mare, fig. 1) si apropiati un chibrit de arzator.

- Aprindere electrica

Apasati si rotiti in sens antiorar butonul corespunzator arzatorului pe care doriti sa-l utilizati, aduceti-l pe pozitia de Maxim (flacara mare, fig. 1), dupa care apasati si eliberati butonul de aprindere "E".

- Aprindere electrica automata

Apasati si rotiti in sens antiorar butonul corespunzator arzatorului pe care doriti sa-l utilizati, aduceti-l pe pozitia de Maxim (flacara mare, fig. 1), dupa care apasati butonul pana la fund.

- Aprinderea arzatoarelor dotate cu termocuplu de siguranta

La arzatoarele dotate cu termocuplu de siguranta, trebuie sa se roteasca in sens antiorar butonul corespunzator arzatorului pe care doriti sa-l utilizati, sa-l aduceti pe pozitia de Maxim (flacara mare, fig.1) pana sesizati o mica oprire a acestuia, dupa care apasati butonul si repetati operattile indicate anterior. Dupa aprindere mentineti butonul apasat circa 10 secunde.

Cum se folosesc arzatoarele

Pentru a obtine un randament maxim cu un consum minim de gaz trebuie sa retineti urmatoarele:

- ulilizati pentru fiecare arzator vase adecvate (vezi tabelul urmator si fig. 2).
- Cand incepe fierberea aduceti butonul in pozitia de Minim (flacara mica, fig. 1).
- Folositi intotdeauna vase cu capac.
- Să utilizaţi vase cu fundul plat.

Arzatoare	*Putere W*	*Ø Vas cm*
Tripla coroana	3100	24 ÷ 26
Rapid	2800	20 ÷ 22
Semirapid redus	1400	16 ÷ 18
Semirapid	1750	16 ÷ 18
Auxiliar	1000	10 ÷ 14

AVERTISMENT:

- ***aprinderea arzatoarelor cu termocuplu de siguranta se poate face doar daca butonul este pe pozitia de Maxim (flacara mare fig. 1).***
- ***In lipsa curentului electric se poate aprinde arzatorul cu chibritul.***
- ***In timpul utilizarii arzatoarelor nu lasati aparatul nesupravegheat si fiti atenti ca in apropiere sa nu se afle copii. Asigurati-va ca manerele vaselor sunt corect pozitionate si supravegheati prepararea mancarurilor la care folositi ulei si grasime, acestea fiind usor inflamabile.***
- ***Utilizarea acestui aparat nu este permisă persoanelor (inclusiv copiilor) cu capacităţi fizice şi mentale reduse, sau care nu au experienţă în utilizarea de aparaturi electrice, cu excepţia cazului în care sunt supervizaţi sau instruiţi de persoane adulte şi responsabile cu siguranţa lor. Copiii trebuie controlaţi pentru a ne asigura că nu se joacă cu aparatul.***
- ***Nu utilizati spray in apropierea aparatului cand acesta este in functiune.***
- ***Daca plita este dotata cu capac, inainte de aprindere eliminati toate resturile alimentare cazute pe suprafata sa. Daca plita are capac de sticla, acesta se poate crapa la caldura, de accea lasati sa se raceasca ochiurile inainte de a inchide capacul.***
- ***Nu se recomandă utilizarea de recipienţi care ies din marginile planului.***

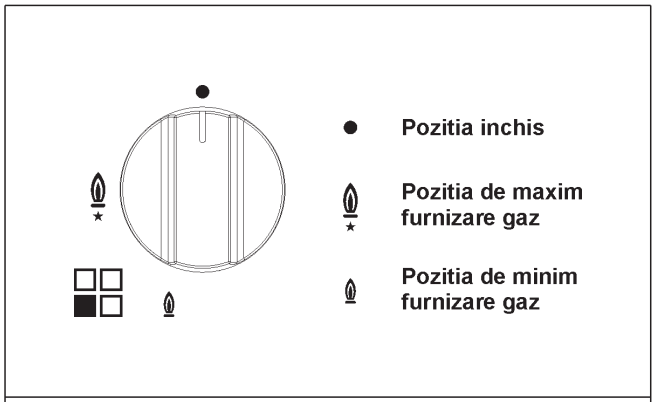

FIG. 1

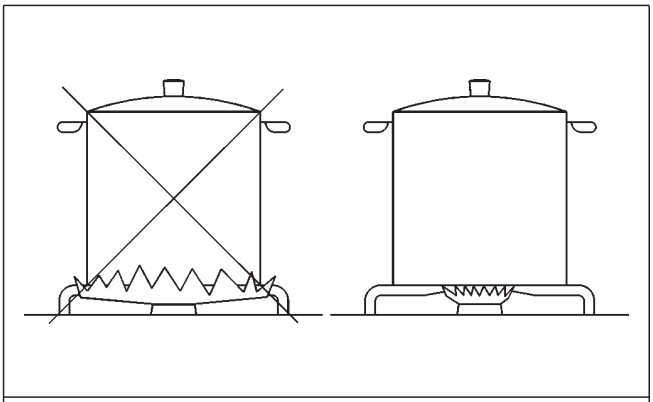

FIG. 2

RO

UTILIZARE

NOTA:
utilizarea unui aparat de gatit cu gaz produce caldura si umiditate in camera in care este instalat. Este deci necesar sa asigurati o buna aerisire lasand liberegurile de ventilatie naturala (fig. 3) si activand dispozitivul mecanic de aerisire (hota de aspiratie sau ventilator, fig. 4 si 5).
O utilizare intensiva si prelungita a aparatului poate necesita o aerisire suplimentara, de exemplu deschiderea unei ferestre, sau o aerisire mai eficienta prin marirea puterii de aspiratie a hotei sau ventilatorului existent.

(*) INTRARE AER: VEZI CAPITOLUL INSTALARE (PARAGRAFELE 5 SI 6)

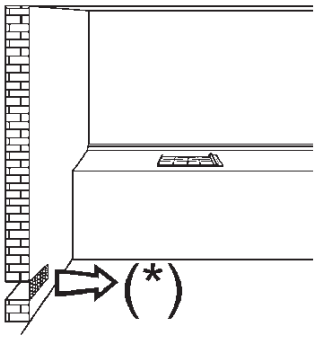

FIG. 3

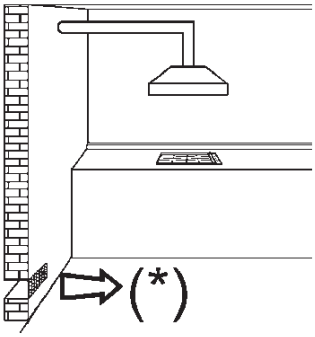

FIG. 4

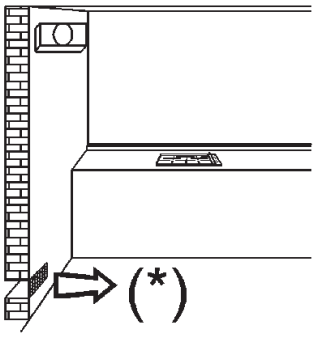

FIG. 5

RO

CURATARE

ATENTIE:
inainte de a efectua orice operatie de curatare, deconectati aparatul de la reteaua de alimentare cu gaz si electrica.

2) SUPRAFATA DE LUCRU

Pentru a mentine curata suprafata plitei, este foarte importanta sa o spalati dupa fiecare folosire cu apa calda cu detergent, sa o clatiti si uscati. La fel trebuie spalate grilele smaltuite, capacele smaltuite “C” si capetele arzatoarelor “T” (fig. 6).
Curatarea se face cand suprafata si componentele s-au racit si nu trebuie sa se foloseasca bureti metalici, prafuri abrazive sau spray-uri corozive.
Nu permiteti ca otetul, cafeaua, laptele, apa sarata si sucul de lamaie sau de rosii sa ramana timp indelungat in contact cu suprafetele smaltuite.

AVERTISMENT:
la remontarea componentelor este indicat sa se tina cont de urmatoarele recomandari:
- ***sa se verifice ca orificiilr capetelor arzatoarelor “T” nu sunt obturate de corpuri straine.***
- ***Sa va asigurati ca capacelul smaltuit “C” (fig. 6) este corect pozitionat pe capul arzatorului. Aceasta conditie se considera indeplinita cand capacelul este perfect stabil.***
- ***Pozitia exacta a grilei este definita de colturile rotunjite, care se aseaza catre partea laterala a plitei.***
- ***Daca manevra de deschidere si ionchidere a unui robinet este dificila, nu fortati, ci solicitati urgent interventia asistentei tehnice.***
- ***Nu utilizati jeturi de vapori pentru curatarea aparatului.***

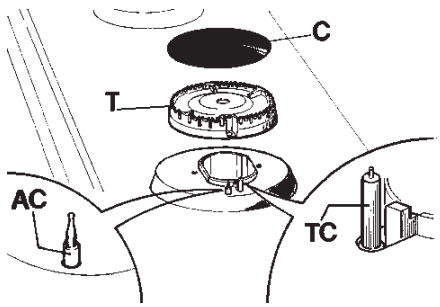

FIG. 6

RO

INSTALARE

DATE TEHNICE DESTINATE INSTALATORILOR

Instalarea, toate reglajele, transformarile si intretinerea descrise vor trebui executate numai de personal calificat.
O instalare gresita poate provoca vatamari persoanelor, animalelor sau lucrurilor, fapt pentru care fabricantul nu poate fi considerat responsabil.
Dispozitivele de siguranta sau de reglare automata a aparatelor, in timpul de viata al instalatiei, vor putea fi modificate doar de fabricant sau de reprezentantul autorizat al acestuia.

3) INSTALAREA PLITEI

Dupa desfacerea ambalajului exterior si a celor interioare de la diferitele parti detasabile, asigurati-va de integritatea plitei. In caz ca aveti indoieli nu folositi aparatul si adresati-va personalului calificat.
Ambalajul (carton, saci de plastic, polistiren expandat, cuie) nu trebuie lasat la indemana copiilor, putand fii periculoase pentru ei.
In blatul mobilei se va decupa o deschidere de dimensiunile indicate in fig. 7, avand grija sa se respecte distantele critice intre blat, peretele lateral, peretele din spate si cel superior (fig. 7 si 8).
Aparatul este clasificat in clasa 3 si respecta toate prevederile din normele pentru aceste aparate.

4) FIXAREA PLITEI

Plita este prevazuta cu o garnitura speciala cu scopul de a se evita infiltrarea lichidului in mobila. Pentru aplicarea corecta a garniturii se vor respecta riguros cele indicate in continuare:
- se scot benzile de garnitura din suportul lor avand grija ca banda de protectie transparenta sa ramana prinsa de garnitura.
- Se rastoarna plita si se aseaza corect garnitura “E” (fig. 9) sub marginea acestuia, astfel incat partea exterioara a garniturii sa se imbine perfect cu marginea plitei. Extremitatile benzilor trabuie sa se uneasca fara sa se suprapuna.
- Se pozitioneaza garnitura pe plita in mod uniform, presand-o cu degetele, apoi se scoate banda de protectie de hartie si se aseaza aparatul in deschiderea praticata in mobila.
- Se blocheaza cu elementele de prindere “S”, avand grija sa se introduca marginea indoita in orificiul “H”, apoi se strange surubul “F” pana cand elementul de prindere “S” se blocheaza pe blat (fig. 10).
- Eventualul perete (stanga sau dreapta) care depaseste inaltimea suprafetei va trebui sa se gaseasca la o distanta minima, indicata in coloana “E” din tabel.
- în timpul pregătirii mâncării, când se degajă multă căldură, pentru a evita atingerea accidentală dintre fundul plitei şi blat, este necesar să fixaţi cu şuruburi un distanţier din lemn, care să asigure o distanţă de minim 60 mm între acestea (a se vedea fig. 7).

DISTANTE CE TREBUIESC RESPECTATE (mm)

	A	B	C	D	E
4F (60)	553	473	67.5	59.5	100 min.
5F (70)	553	473	67.5	59.5	175 min.
5F (90)	833	475	62.5	62.5	73.5 min.

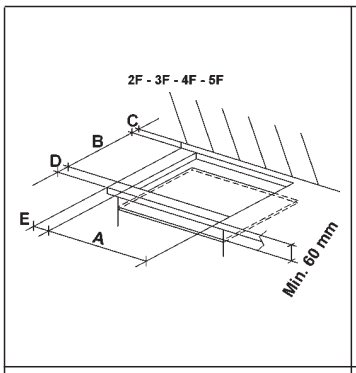

FIG. 7

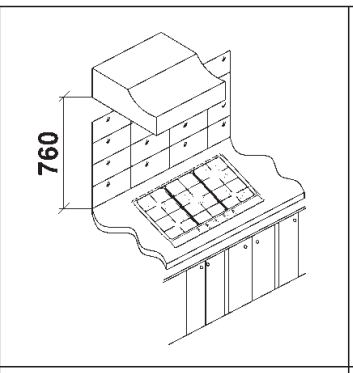

FIG. 8

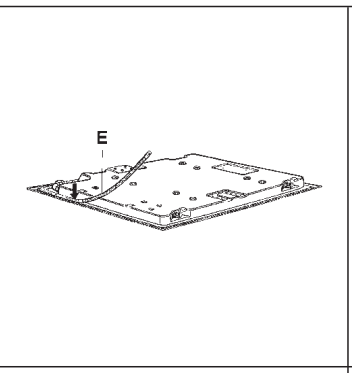

FIG. 9

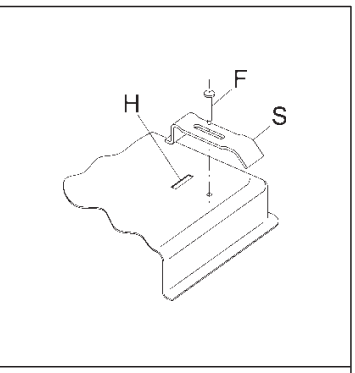

FIG. 10

RO

INSTALARE

PRECIZARI IMPORTANTE PENTRU INSTALARE

Se atentioneaza instalatorul ca eventualii pereti laterali nu trebuie sa depaseasca in inaltime suprafata plitei. In plus peretele posterior si suprafetele adiacente trebuie sa reziste la o supraincalzire de 65K.
Colantul care imbraca blatul mobilei trebuie sa reziste la temperaturi de minim 150° C, pentru a evita scorojirea acestuia.
Instalarea aparatului se face in conformitate cu normele in vigoare.
Acet aparat nu este legat la un sistem de evacuare a gazelor arse. El trebuie legat conform regulilor de instalare sus mentionate.
O atentie deosebita se acorda dispozitiilor referitoare la ventilatie si aerisire.

5) VENTILAREA CAMEREI

Este absolut necesar ca locul in care va fi instalat aparatul sa fie in permanenta ventilat pentru a garanta buna functionare a acestuia. Cantitatea de aer necesara este aceea ceruta de combustia normala a gazului si de ventilarea camerei al carei volum nu poate fi mai mic de 20 m^3.
Fluxul natural de aer trebuie sa provina pe cale directa prin deschiderile permanente practicate in pereti camerei, care trebuie sa fie in legatura cu exteriorul si sa aiba o sectiune minima de 100 cm^2 (fig. 3). Aceste deschideri trebuie sa fie realizate astfel incat sa nu poata fi obturate.
Este permisa si ventilarea indirecta, prin aducerea unui flux de aer dintr-o incapere alaturata, respectand normele in vigoare.

ATENTIE:
daca arzatoarele nu sunt dotate cu termocuplu de siguranta, deschiderea de ventilatie trebuie sa aiba o sectiune de minim 200 cm^2.

6) AMPLASARE SI AERISIRE

Aparatele de gatit cu gaz trebuie in permanenta sa evacueze produsii de combustie prin hote legate la camine sau direct la exterior (fig. 4). In cazul in care nu exista posibilitatea montarii hotei, este permisa folosirea unui ventilator instalat sub fereastra sau pe un perete exterior, si care va fi pus in functiune odata cu aparatul (fig. 5), astfel incat sa fie respectate normele in vigoare.

7) RACORDAREA LA RETEAUA DE GAZ

Inainte le legarea aparatului asigurati-va ca datele de pe eticheta aplicata in partea de jos a plitei sunt compatibile cu cele ale retelei de distributie gaz.
O eticheta tiparita pe ultima pagina a acestui manual si una aplicata pe partea inferioara a plitei indica conditiile de reglaj ale aparatuluiç tipul gazului si presiunea de lucru.
Cand gazul este distribuit prin retea, aparatul trebuie legat:

- o cu teava metalica rigida de hotel conform normei in vigoare, ale carei imbinari trebuie facute cu racorduri filetate conform norme EN 10226.
- o Cu teava de cupru conform normei in vigoare, cu imbinari prin racorduri cu etansare mecanica conform normei in vigoare.
- o Cu teava flexibila de hotel inoxidabil cu manson continuu, cu lungime de maxim 2 m si garnituri de etansare conform normei in vigoare. Aceasta teava se instaleaza astfel incat sa nu poata veni in contact cu partile mobile ale mobilei (de ex. sertare).

Cand gazul vine de la o butelie, aparatul, alimentat cu un regulator de presiune conform normei in vigoare, trebuie sa fie racordatç:

- o cu teava de cupru conform normei in vigoare, cu imbinari prin racorduri cu etansare mecanica conform normei in vigoare.
- o Cu teava flexibila de hotel inoxidabil cu manson continuu, normei in vigoare, cu lungime de maxim 2 m si garnituri de etansare conform normei in vigoare. Aceasta teava se instaleaza astfel incat sa nu poata veni in contact cu partile mobile ale mobilei (de ex. sertare). Se recomanda ca pe tubul flexibil sa se aplice un adaptor special, care se gaseste in comert, pentru a facilita legatura cu regulatorul de presiune montat pe butelie.

Dupa racordare se va verifiva perfecta etansare folosind o solutie de sapun si niciodata o flacara.

AVERTISMENT:
va amintim ca racordul de alimentare cu gaz este filetat, de 1/2" gas conic tata, norme EN 10226.
Aparatul este conform prescriptiilor Directivelor Europene:
CEE 90/936 + 93/68 referitoare la siguranta in utilizarea gazului.

RO

8) RACORDAREA ELECTRICA

Legarea la reteaua electrica se face conform normelor si dispozitiilor legale in vigoare.

Inainte de racoprdare, se verifica:

- puterea electrica a instalatiei si a prizelor este potrivita cu puterea maxima a aparatului (vezi eticheta de pe partea inferioara a plitei).
- Priza sau instalatia este prevazuta cu o buna impamantare conform normelor si dispozitiilor legale in vigoare. Fabricantul isi declina orice raspundere pentru nerespectarea acestor dispozitii.

Cand legarea la retea se face la priza:

- se aplica cablului de alimentare “C”, daca nu are din dotare, un stecher adaptat sarcinii indicate pe eticheta.
- Se leaga conductorii ca in schema din fig. 11 avand grija sa se respecte urmatoarele corespondente:

litera L (faza) – conductor maro;

litera N (nul) – conductor albastru;

simbol impamantare ⏚ – conductor verde-galben.

- Cablul de alimentare se pozitioneaza astfel incat sa nu atinga in nici un punct o temperatura de peste 65K.
- Nu se folosesc reductii, adaptoare sau derivatii care ar putea provoca contacte false cu o supraincalzire periculoasa.
- După fixarea plitei în mobilier priza trebuie să fie accesibilă.

Cand legarea se face direct la reteaua electrica:

- se monteaza intre aparat si retea un intrerupator dimensionat la sarcina aparatului, cu deschidere minima intre contacte de 3 mm.
- Cablul de impamantare nu trebuie sa fie intrerupt de intrerupator.
- In alternativa, legatura electrica poate fi protejata cu un intrerupator diferential de inalta sensibilitate.

Se recomanda expres sa se fixeze cablul de impamantare verde-galben la o instalatie de impamantare eficienta.

AVERTISMENT:

in plus peretele posterior si suprafetele adiacente trebuie sa reziste la o supraincalzire de 65K.

Toate aparatele noastre sunt proiectate si construite conform normelor europene EN 60 335-1, EN 60 335-2-6 si EN 60 335-2-102, cu respectivele amendamente.

Aparatul este conform cu prescriptiile Directivelor Europene:

- ***CEE 2004/108/CE referitoare la compatibilitatea electromagnetica.***
- ***CEE 2006/95 referitoare la siguranta electrica.***

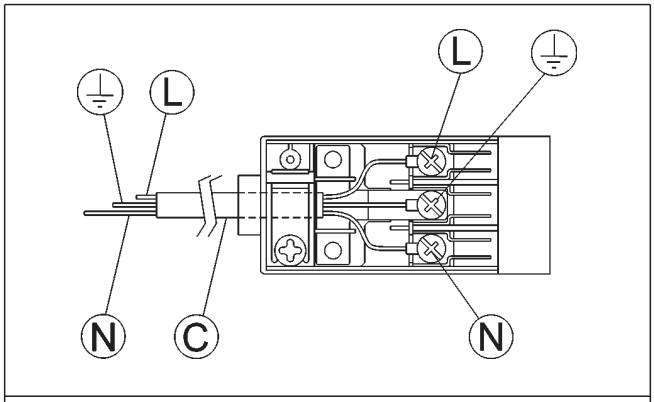

FIG. 11

RO

9) INSTALAREA APARATELOR DOTATE CU APRINDERE CU BATERIE

Dupa desfacerea ambalajului exterior si a celor interioare de la diferitele parti detasabile, asigurati-va de integritatea plitei. In caz ca aveti indoieli nu folositi aparatul si adresati-va personalului calificat.
Ambalajul (carton, saci de plastic, polistiren expandat, cuie) nu trebuie lasat la indemana copiilor, putand fii periculoase pentru ei.
In blatul mobilei se va decupa o deschidere de dimensiunile indicate in fig. 7, avand grija sa se respecte distantele critice intre blat, peretele lateral, peretele din spate si cel superior (fig. 7 si 8).
Aparatul este clasificat in clasa 3 si respecta toate prevederile din normele pentru aceste aparate.

10) FIXAREA PLITEI

Plita este prevazuta cu o garnitura speciala cu scopul de a se evita infiltrarea lichidului in mobila. Pentru aplicarea corecta a garniturii se vor respecta riguros cele indicate in continuare:

- se scot benzile de garnitura din suportul lor avand grija ca banda de protectie transparenta sa ramana prinsa de garnitura.
- Se rastoarna plita si se aseaza corect garnitura “E” (fig. 9) sub marginea acestuia, astfel incat partea exterioara a garniturii sa se imbine perfect cu marginea plitei. Extremitatile benzilor trabuie sa se uneasca fara sa se suprapuna.
- Desurubati capacul prinderii “T” (vezi fig. 12) si introduceti o baterie de 1.5 V cu polaritatea “+” spre interior. Resurubati capacul.
- Se pozitioneaza garnitura pe plita in mod uniform, presand-o cu degetele, apoi se scoate banda de protectie de hartie si se aseaza aparatul in deschiderea praticata in mobila.
- Se blocheaza cu elementele de prindere “S”, avand grija sa se introduca marginea indoita in orificiul “H”, apoi se strange surubul “F” pana cand elementul de prindere “S” se blocheaza pe blat (fig. 10).
- Eventualul perete (stanga sau dreapta) care depaseste inaltimea suprafetei va trebui sa se gaseasca la o distanta minima, indicata in coloana “E” din tabel.
- În timpul pregătirii mâncării, când se degajă multă căldură, pentru a evita atingerea accidentală dintre fundul plitei şi blat, este necesar să fixaţi cu şuruburi un distanţier din lemn, care să asigure o distanţă de minim 60 mm între acestea (a se vedea fig. 7).

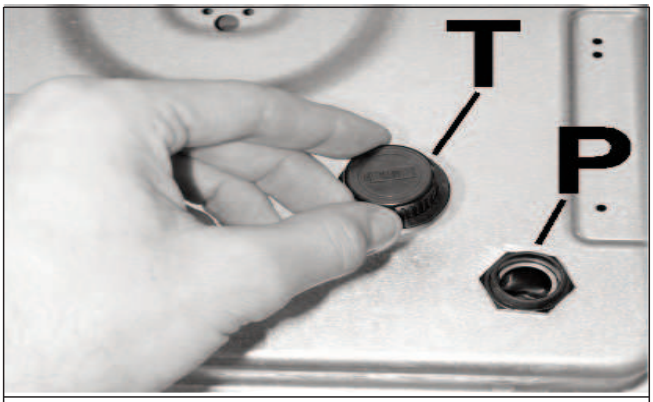

FIG. 12

RO

REGLAJE

Inainte de a executa orice reglaje deconectati aparatul de la curent.
La terminarea reglajelor, eventualele sigilii trebuie refacute de tehnician.
La arzatoarele noastre nu este necesara reglarea aerului.

11) ROBINETTI

Reglarea "Minimului"

- Se aprinde arzatorul si se pune butonul pe pozitia minim (flacara mica, fig. 1).
- Se scoate butonul "M" (fig. 13) al robinetului, fixat prin simpla apasare pe axa ecestuia.
- Se introduce o surubelnita mica "D" in gaura "C" (fig. 13) si se roteste la dreapta sau la stanga surubul de reglaj pana cand flacara se regleaza convenabil la "Minim".

Asigurati-va ca trecand repede de la pozitia de "Maxim" la "Minim" flacara nu se stinge.

Se intelege ca susnumita reglare se executa doar cu arzatoare functionand la G20, in timp ce cu arzatoarele functionand la G30 sau G31 surubul trebuie blocat la fund.

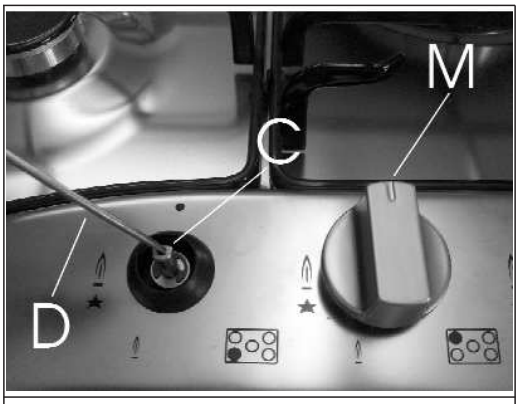

FIG. 13

RO

12) INLOCUIREA DUZELOR

Arzatoarele se pot adapta la diverse tipuri de gaz montand duzele corespunzatoare gazului folosit. Pentru aceasta este necesar sa scoateti capul arzatoarelor si cu o cheie dreapta “B” sa desurubati duza “A” (fig. 14) si sa o inlocuiti cu o duza corespunzatoare gazului folosit.

Se recomanda sa se stranga bine duza.

Dupa efectuarea acestor inlocuiri, tehnicianul va face reglarea arzatoarelor ca in paragraful 11, va sigila elementele de reglaj si va aplica pe aparat, in schimbul celei existente, eticheta corespunzatoare noului reglaj efectuat. Aceasta eticheta se gaseste in plicul cu duze de schimb. Plicul continand injectoarele si etichetele poate fi in dotare sau se poate gasi la centrele se asistenta autorizate.

Pentru comoditatea instalatorului, indicam in tabelul de mai jos debitele arzatoarelor, diametrul duzelor si presiunea de lucru pentru diferite tipuri de gaz.

DISPUNEREA ARZĂTOARELOR

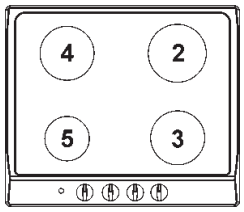

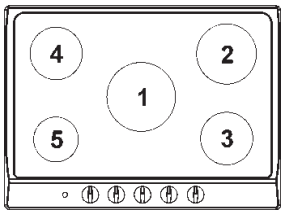

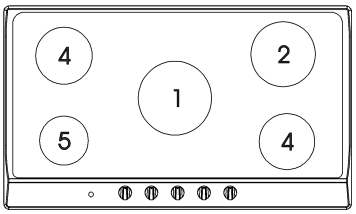

TABEL

ARZATOARE		GAZ	PRESIUNE DE LUCRU	DEBIT TERMIC		DIAMETRU DUZA	DEBIT TERMIC (W)	
N°	DENUMIRE		mbar	g/h	l/h	1/100 mm	Min.	Max.
1	TRIPLA COROANA	G 30 - BUTAN G 31 - PROPAN G 20 - NATURAL	30 30 20	225 225	 295	90 90 121 Y	1400 1400 1400	3100 3100 3100
2	RAPID	G 30 - BUTAN G 31 - PROPAN G 20 - NATURAL	30 30 20	204 204	 267	83 83 117 S	800 800 800	2800 2800 2800
3	SEMIRAPID REDUS	G 30 - BUTAN G 31 - PROPAN G 20 - NATURAL	30 30 20	102 102	 133	58 58 85 Y	500 500 500	1400 1400 1400
4	SEMIRAPID	G 30 - BUTAN G 31 - PROPAN G 20 - NATURAL	30 30 20	127 127	 167	65 65 97 Z	500 500 500	1750 1750 1750
5	AUXILIARY	G 30 - BUTAN G 31 - PROPAN G 20 - NATURAL	30 30 20	73 73	 95	50 50 72 X	400 400 400	1000 1000 1000

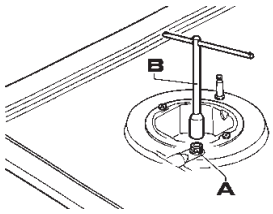

FIG. 14

RO

INTRETINERE

Inainte de efectuarea oricarei operatii de intretinere, deconectati aparatul de la reteaua de gaz si electrica.

13) INLOCUIREA COMPONENTELOR

Pentru inlocuirea componentelor aflate la interiorul aparatului trebuie sa se scoata grilele si corpul arzatoarelor din partea superioara, apoi se scot suruburile “V” de fixare a arzatoarelor (fig. 15), se desurubeaza suruburile de pe fundul plitei si butoanele de comanda fixate prin simpla apasare, astfel incat sa se poata scoate suprafata de lucru.
Dupa executarea acestor operatii, se pot inlocui arzatoarele (fig. 16), robinetii (fig. 17) si componentele electrice (fig. 18).
Se recomanda sa se inlocuiasca garnitura “D” ori de cate ori se inlocuieste un robinet, incat sa se asigure o perfecta etansare intre aparat si blat.

Ungerea robinetilor (fig. 19 - 20)

Daca manevrarea unui robinet devine grea, fara a mai astepta trebuie sa fie uns, urmand instructiunile de mai jos:

- se demonteaza corpul robinetului.
- Se curata conul si suportul cu o carpa cu diluant.
- Se unge usor cu vaselina.
- Se introduce conul, se manevreaza de mai multe ori, se scoate din nou, se sterge vaselina in plus si se verifica ca trecerea gazului nu este obturata.
- Se remonteaza toate piesele in ordinea inversa a demontarii.
- Controlul etansarii se face cu o solutie de apa cu sapun; ***este interzisa folosirea flacarii.***

Pentru a usura munca tehnicianului de intretinere, prezentam in tabelul urmator tipurile si sectiunile de cabluri de alimentare si puterea componentelor electrice.

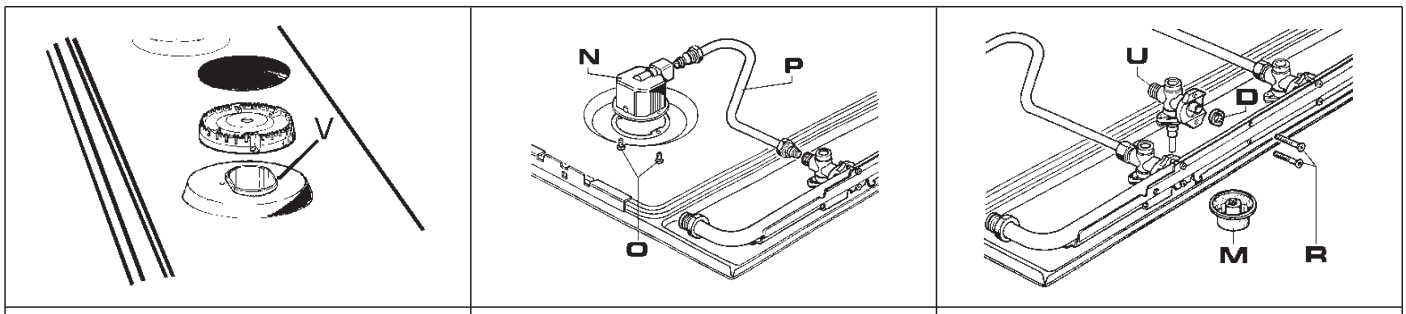

FIG. 15	FIG. 16	FIG. 17

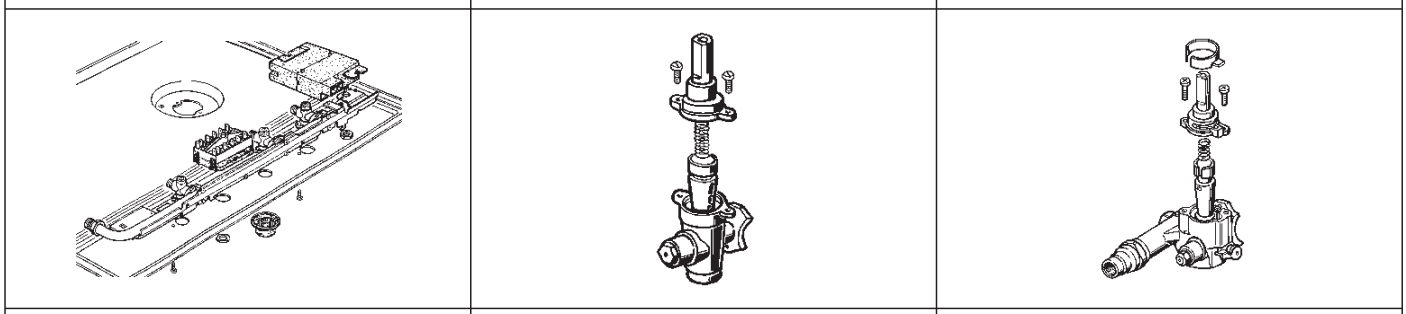

FIG. 18	FIG. 19	FIG. 20

RO

14) INLOCUIREA BATERIEI

Pentru inlocuirea bateriei (fig. 21) se procedeaza ca in instructiunile de mai jos:

- se desface dopul “T” si se scoate bateria consumata.
- Se introduce o noua baterie de 1.5 V. Polul “+” trebuie sa fie indreptat spre interior.
- Se insurubeaza la loc dopul “T”
- Se remonteaza toate partile mobile.

AVERTISMENT:
bateriile contin materiale daunatoare mediului ambient. Este deci necesar sa le aruncati in containere speciale.
In cazul ca renuntati la plita, nu uitati sa scoateti bateriile.

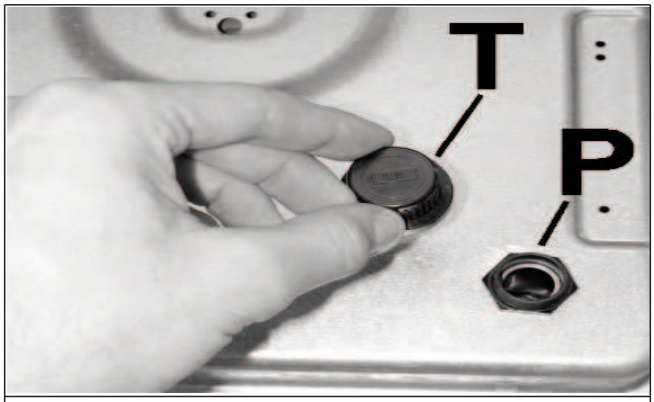

FIG. 21

TIPURILE SI SECTIUNILE CABLURILOR DE ALIMENTARE

TIPUL PLITEI	TIPUL CABLULUI	ALIMENTARE MONOFAZICA
Plita cu gaz	H05 RR - F	Section 3 X 0.75 mm^2

ATENTIE !!!
In cazul inlocuirii cablului de alimentare, instalatorul va trebui sa tina conductorul de impamantare cat mai departe de conductorii de faza (fig. 22) si in plus sa respecte avertismentele de la paragraful 8.

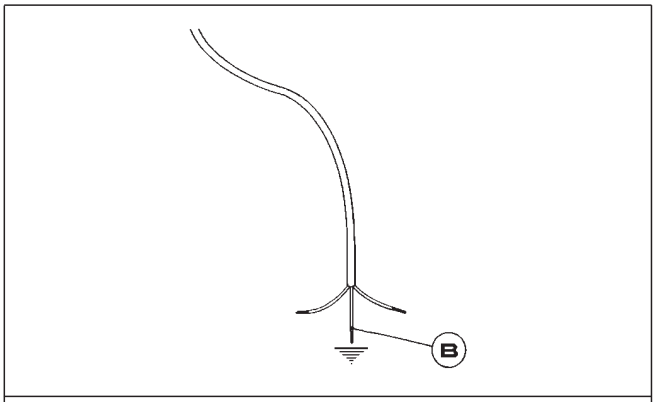

FIG. 22

RO

DATE TEHNICE PENTRU REGLAREA APARATELOR ELECTRO-CASNICE ALIMENTATE CU GAZ

4 ARZĂTOARE (60)

CATEGORIA = $II_{2H3B/P}$

G 30 - BUTAN = 30 mbar
G 31 - PROPAN = 30 mbar
G 20 - GAZ NATURAL = 20 mbar

Σ Qn Gaz natural = 6.95 kW
Σ Qn GPL = 506 g/h

Tensiune = 230 - 240 V~
Frecvenţă = 50/60 Hz

5 ARZĂTOARE (70)

CATEGORIA = $II_{2H3B/P}$

G 30 - BUTAN = 30 mbar
G 31 - PROPAN = 30 mbar
G 20 - GAZ NATURAL = 20 mbar

Σ Qn Gaz natural = 10.05 kW
Σ Qn GPL = 731 g/h

Tensiune = 230 - 240 V~
Frecvenţă = 50/60 Hz

5 ARZĂTOARE (90)

CATEGORIA = $II_{2H3B/P}$

G 30 - BUTAN = 30 mbar
G 31 - PROPAN = 30 mbar
G 20 - GAZ NATURAL = 20 mbar

Σ Qn Gaz natural = 10.40 kW
Σ Qn GPL = 756 g/h

Tensiune = 230 - 240 V~
Frecvenţă = 50/60 Hz

4 ARZĂTOARE (60) CU/BATERIE

CATEGORIA = $II_{2H3B/P}$

G 30 - BUTAN = 30 mbar
G 31 - PROPAN = 30 mbar
G 20 - GAZ NATURAL = 20 mbar

Σ Qn Gaz natural = 6.95 kW
Σ Qn GPL = 506 g/h

TENSIUNE = 1.5 V DC

5 ARZĂTOARE (70) CU/BATERIE

CATEGORIA = $II_{2H3B/P}$

G 30 - BUTAN = 30 mbar
G 31 - PROPAN = 30 mbar
G 20 - GAZ NATURAL = 20 mbar

Σ Qn Gaz natural = 10.05 kW
Σ Qn GPL = 731 g/h

TENSIUNE = 1.5 V DC

5 ARZĂTOARE (90) CU/BATERIE

CATEGORIA = $II_{2H3B/P}$

G 30 - BUTAN = 30 mbar
G 31 - PROPAN = 30 mbar
G 20 - GAZ NATURAL = 20 mbar

Σ Qn Gaz natural = 10.40 kW
Σ Qn GPL = 756 g/h

TENSIUNE = 1.5 V DC

RO

DATE TEHNICE PRIVIND REGLAREA ALIMENTĂRII CU GAZ A APARATULUI

RO

Questo apparecchio può essere installato e funzionare solo in locali permanentemente ventilati secondo le norme UNI 7129 e 7131. Per collegare alla rete di distribuzione del gas usare tubi metallici rigidi o tubi metallici flessibili conformi alla norma UNI EN 14800. Consultare il libretto d'istruzioni prima d'installare questo apparecchio. Questo apparecchio è regolato per funzionare a: **G20 (2H) 20 mbar** IT	Denna apparat får endast installeras och användas i lokaler med permanent ventilation enligt gällande föreskrifter. Läs bruksanvisningen noga innan apparaten installeras. Denna apparat är inställd för drift med: **G20 (2H) 20 mbar** SE	Dette apparatet kan kun installeres og brukes i kontinuerlig ventilerte lokaler i henhold til gjeldende normer. For kobling til gassnettet bruk stive rør eller fleksible metallrør i overensstemmelse med gjeldende norm. Les bruksanvisningen før du installerer apparatet. Dette apparatet er regulert for å fungere ved: **G20 (2H) 20 mbar** NO	Dette apparat må kun installeres og anvendes i lokaler med permanent ventilering i henhold til gældende regler på området. Tilslutning til gasnettet skal ske ved anvendelse af faste eller fleksible metalrør i overensstemmelse med gældende normer. Læs venligst brugsvejledningen før installation af dette apparat. Dette apparat er reguleret til brug med naturgas: **G20 (2H) 20 mbar** DK	Η συσκευή αυτή μπορεί να εγκατασταθεί και να λειτουργεί μόνο σε χώρους διαρκώς αεριζόμενους σύμφωνα με τον κανονισμό. Συμβουλευτείτε το εγχειρίδιο οδηγιών πριν την εγκατάσταση της συσκευής αυτής. Για άλλο τύπο αερίου εφαρμόστε ό,τι αναφέρεται στο εγχειρίδιο οδηγιών. Η συσκευή αυτή έχει ρυθμιστεί για να λειτουργεί σε: **G20 (2H) 20 mbar** GR
Spotřebič musí být instalován pouze autorizovaným pracovníkem. Tento spotřebič musí být instalován v souladu s platnými předpisy a jeho použití se připouští pouze v dobře větraném prostoru. Před instalováním a používáním spotřebiče se seznamte s návodem. Tento spotřebič je nastaven na zemní plyn skupiny H a vstupní přetlak: **G20 (2H) 20 mbar** CZ	Spotrebič musí byť inštalovaný iba autorizovaným pracovníkom. Tento spotrebič musí byť inštalovaný v súlade s platnými predpismi a môže byť použitý iba v dobre vetranom priestore. Pred inštaláciou a používaním spotrebiča si pozorne prečítajte návod. Tento spotrebič je nastavený na zemný plyn H a vstupný pretlak: **G20 (2H) 20 mbar** SK	Bu cihaz yürürlükteki yönetmeliklere uygun olarak ve sadece iyi havalandırılmış yerlerde tahsis edilmelidir. Bu cihazı kurmadan veya kullanmadan önce talimatları okuyunuz. Farklı tipte gazlar için, kullanma kılavuzunda belirtilen açıklamalara başvurunuz. Bu cihaz aşağıda tipi belirtilen gaz ile çalışması için ayarlanmıştır: **G20 (2H) 20 mbar** TR	Acest aparat poate fi instalat si functiona doar in locuri permanent ventilate , asa cum prevad normele în vigoare. Pentru a conecta aparatul la reteaua de gaz, trebuie sa folositi tuburi metalice rigide sau tuburi metalice flexibile, in conformitate cu dispozitiile normativului în vigoare. Acest aparat este reglat sa functioneze pentru: **G20 (2H) 20 mbar** RO	**Este aparato debe ser montado conforme a los reglamentos vigentes y utilizado solamente en un ambiente adecuadamente aireado.** **Antes de installar o utilizar el aparato, consultar los manuales de instrucción.** **Este aparato está regulado para funcionar a:** **G20 (2H) 20 mbar** ES
				COD.:0030778 09/08

ASISTENTA TEHNICA SI PIESE DE SCHIMB

Acest aparat, inainte de iesirea din fabrica, a fost receptionat si pus la punct de personal calificat, astgfel incat sa se garanteze cele mai bune rezultate in functionare.
Piesele de schimb originale se gasesc doar la Centrele noastre de asistenta tehnica si la magazinele autorizate.
Orice reparatie sau modificare care ar putea fi necesara in viitor trebuie facuta cu maxima grija si atentie de personal calificat.
Pentru acest motiv recomandam sa va adresati intotdeauna reprezentantului care a facut vanzarea sau la Centrul noastre de asistenta tehnica cel mai apropiat, specificand marca, modelul, seria si defectiunea aparatului dvs. Aceste date sunt trecute pe eticheta de la partea inferioara a aparatului si pe eticheta de pe cutia de ambalaj.
Aceste informatii vor permite asistentului tehnic sa se doteze cu piesele de schimb necesare si sa garanteze in consecinta o interventie rapida si eficienta. Se recomanda sa se noteze aceste date mai jos, astfel incat sa fie mereu la indemana.

MARCA: …….....…….
MODEL: …….....…….
SERIA: …….....……..

RO

RO

INSTRUCCIONES Y CONSEJOS PARA EL USO, LA INSTALACIÓN Y EL MANTENIMIENTO DE LAS ENCIMERAS EMPOTRABLE A GAS

Apreciado Cliente,
Usted acaba de comprar un producto nuestro y por ello Le estamos muy agradecidos.
Estamos seguros que este nuevo aparato, moderno, funcional y práctico, construido con materiales de extraordinaria cualidad, satisfará en la mejor manera sus exigencias. El uso de este nuevo aparato es fácil, sin embargo, antes de su puesta marcha por primera vez, es importante leer atentamente este manual, de esta forma optimizaremos su funcionamiento.
Estas instrucciones son válidas sólo para los países de destino cuyos símbolos de identificación figuran en el manual de instrucciones y en la etiqueta del aparato.
El fabricante no puede ser considerado responsable por eventuales daños a cosas y personas derivados de una instalación errónea o de un uso incorrecto.

KÜPPERSBUSCH HAUSGERÄTE AG
Postfach 10 01 32, D-45801 Gelsenkirchen, Küppersbuschstraße 16, D-45883 Gelsenkirchen
Telefon (02 09) 4 01-0, Telefax (02 09) 4 01-3 03

Küppersbusch

ALLERFEINSTE KÜCHENTECHNIK

MODELO: GMS 6540.0 E - GMS 7551.0 E - GMS 9551.0 E

El fabricante no responde de las posibles inexactitudes, relativas a errores de prensa o de transcripción, contenidos en este manual. Igualmente la estética de las figuras del manual es puramente indicativa. En cualquier caso, el fabricante se reserva el derecho de realizar las modificaciones que considere oportunas a sus productos, incluso en interés del usuario, sin comprometer las características esenciales de funcionalidad y de seguridad.

ES

COD. 04037G1KUPNA1 (04037ES) - 29.04.2009

DESCRIPCIÓN PLACA DE COCCIÓN

TIPOS: PCFZD 60 N - PCFZD 60 V	TIPOS: PCFZD 70 N - PCFZD 70 V
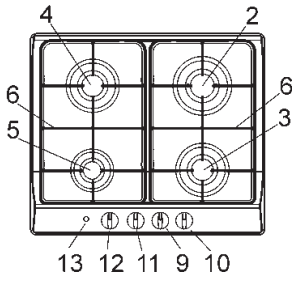	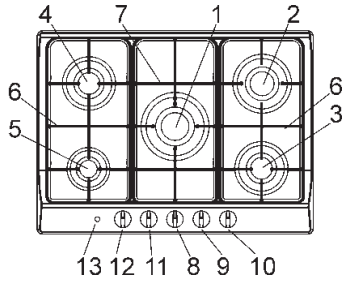

TIPOS: PCFZ 90 N - PCFZ 90 V

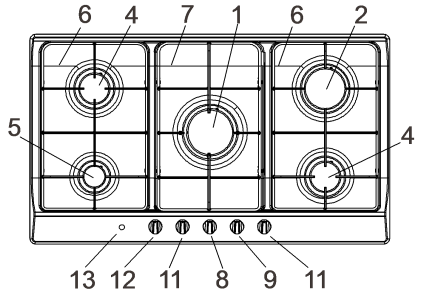

1 Quemador triple corona	3100 W
2 Quemador rápido	2800 W
3 Quemador semirrápido reducido	1400 W
4 Quemador semirrápido	1750 W
5 Quemador auxiliar	1000 W

6 Parrilla en acero esmaltado 2 fuegos
7 Parrilla en acero esmaltado quemador triple corona central
8 Mando del quemador nr. 1
9 Mando del quemador nr. 2
10 Mando del quemador nr. 3
11 Mando del quemador nr. 4
12 Mando del quemador nr. 5
13 Pulsador de encendido eléctrico

Atención: este aparato ha sido concebido para un uso doméstico en domicilios particulares y con fines no profesionales.

ES

USO

1) QUEMADORES

Sobre el panel frontal, en la parte superior de cada mando, está serigrafiado un esquema que indica el quemador correspondiente. Una vez abierto el grifo de la red del gas o de la bombona de gas, encender los quemadores siguiendo las siguientes indicaciones:

- encendido manual

Presionar y girar hacia la izquierda el mando correspondiente al quemador que se desea usar, colocarlo en la posición de máximo (llama grande fig. 1) y acercar un fósforo encendido al quemador.

- Encendido eléctrico

Apretar y girar en sentido antihorario el botón que corresponde al quemador a usar, colocarlo en la posición de Máximo (llama grande fig. 1), apretar y dejar el botón de encendido "E".

- Encendido eléctrico automático

Presionar y girar hacia la izquierda el mando correspondiente al quemador que se desea usar, colocarlo en la posición de máximo (llama grande fig. 1) y, luego, presionar el mando hasta el final.

- ***Encendido de los quemadores provistos de termopar de seguridad***

Con los quemadores provistos de termopar de seguridad, se debe girar hacia la izquierda el mando correspondiente al quemador que se desea usar, colocarlo en la posición de máximo (llama grande fig. 1) hasta percibir un pequeño tope y seguidamente presionar el mando y repetir la operación indicada anteriormente.

Una vez encendido, mantenga presionada el mando al menos 10 segundos.

CÓMO USAR LOS QUEMADORES

Para obtener el máximo rendimiento con el mínimo consumo de gas, recuerde las siguientes indicaciones:

- utilizar para cada quemador ollas adecuadas (ver tabla siguiente y la fig. 2).
- Una vez conseguida la ebullición, girar el mando a la posición de mínimo (llama pequeña fig. 1).
- Usar siempre ollas con tapa.
- Usar siempre ollas com fondo plano.

Quemador	*Potencia W*	*Ø Olla cm*
Triple corona	3100	24 ÷ 26
Rápido	2800	20 ÷ 22
Semirrápido reducido	1400	16 ÷ 18
Semirrápido	1750	16 ÷ 18
Auxiliar	1000	10 ÷ 14

ADVERTENCIAS:

- ***el encendido de los quemadores dotados de termopar de seguridad puede ser efectuado sólo cuando el mando está en posición de máximo (llama grande fig. 1).***
- ***Si faltara la energía eléctrica, el quemador puede ser encendido con fósforos.***
- ***Durante el uso del equipo no dejar sin vigilancia el aparato y prestar atención a que los niños no se encuentren en los alrededores. En particular, asegurarse de que las asas de las ollas estén en posición correcta y controlar cuidadosamente la cocción de alimentos con aceites o grasas ya que éstos son fácilmente inflamables.***
- ***No está permitida la utilización de este aparato a personas (incluidos niños) con capacidades físicas y mentales reducidas, o que carecen de experiencia en la utilización de equipos eléctricos, a menos que no estén controladas o reciban instrucciones por parte de personas adultas y responsables para su seguridad. Los niños tienen que controlarse para asegurarse de que no jueguen con el aparato.***
- ***No utilizar spray cerca del equipo cuando está funcionando.***
- ***Si la placa de cocción está provista de una tapa, antes de abrirla, hay que eliminar todos los residuos de alimentos de su superficie. Si el aparato está provisto de una tapa de vidrio, ésta puede explotar si se calienta. Apagar y dejar enfriar todos los quemadores antes de cerrarla.***
- ***Desaconsejamos la utilización de recipientes cuyo diámetro supere el perímetro de la placa.***

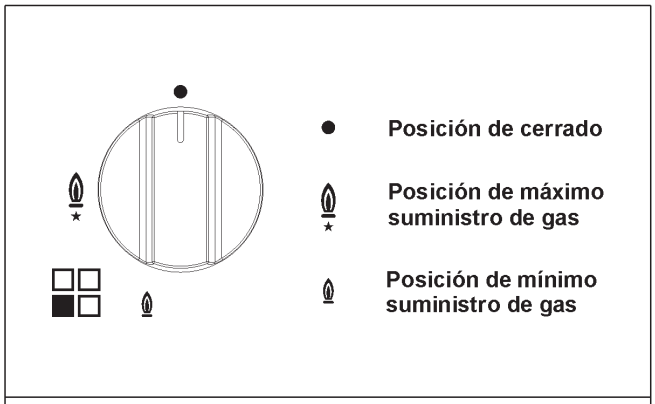

FIG. 1

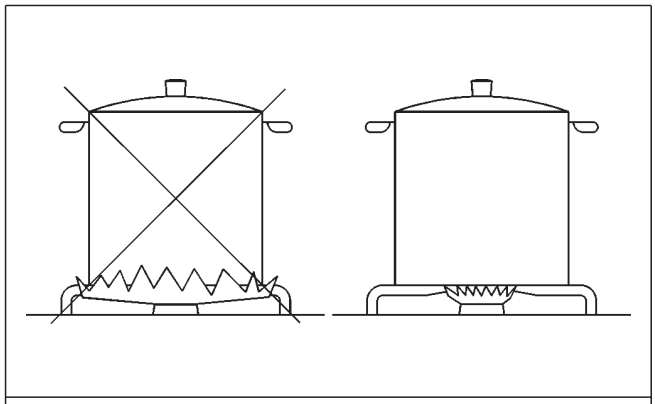

FIG. 2

ES

USO

NOTAS:
el uso de un aparato de cocción a gas produce calor y humedad en el local donde está instalado. Es necesario, por lo tanto, asegurar una buena aireación del local manteniendo libre la abertura de ventilación natural (fig. 3) y activando el dispositivo de ventilación (campana de aspiración o electroventilador fig. 4 y fig. 5).
Un uso intenso y prolongado del aparato puede necesitar de una aireación suplementaria, por ejemplo, la abertura de una ventana o el aumento de la potencia del mecanismo de ventilación, si está disponible.

(*) ENTRADA DE AIRE: VER EL CAPÍTULO DE INSTALACIÓN (APARTADOS 5 Y 6)

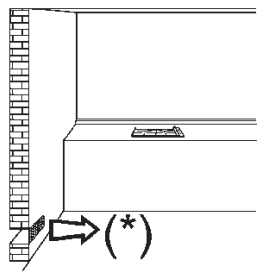

FIG. 3

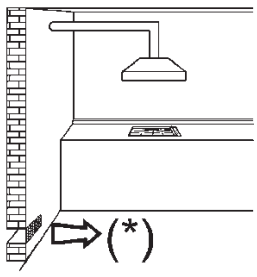

FIG. 4

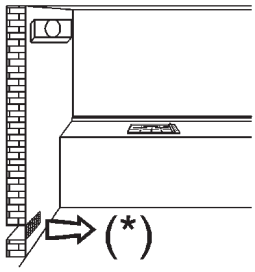

FIG. 5

ES

LIMPIEZA

ATENCIÓN:
antes de cada operación de limpieza, desconectar el aparato del suministro de gas y de la alimentación eléctrica.

2) ENCIMERA

Si se desea mantener brillante la superficie de la encimera, es muy importante lavarla después de ser utilizada, con agua tibia y jabón, enjuagarla y secarla. Las parrillas esmaltadas, las tapas esmaltadas "C" y las cabezas de los quemadores "T" (ver fig. 6) tienen que lavarse de la misma manera.
La limpieza deber ser efectuada cuando la placa y los componentes no estén calientes y no se deben utilizar esponjas metálicas, abrasivos en polvo o spray corrosivos.
No permitir que vinagre, café, leche, agua salada y jugo de limón o de tomate queden por mucho tiempo en contacto con la superficie.

ADVERTENCIAS:
en el momento de montar nuevamente los componente, se aconseja atenerse a las siguiente recomendaciones:
- ***verificar que las fisuras de las cabezas de los quemadores "T" (fig. 6) no estén obstruidas por cuerpos extraños.***
- ***Asegurarse de que la tapa esmaltada "C" (fig. 6) esté colocada correctamente sobre la cabeza del quemador. Esta operación se considerará completada cuando la tapa colocada sobre la cabeza del quemador resulte perfectamente estable.***
- ***La posición exacta de la parrilla está determinada por los ángulos redondeados que tienen que colocarse hacia el borde lateral del plano.***
- ***Si, al abrir o cerrar cualquier grifo, encuentra dificultad, no forzarlo, pida con urgencia asistencia técnica.***
- ***No limpiar la máquina con un surtidor de vapor.***

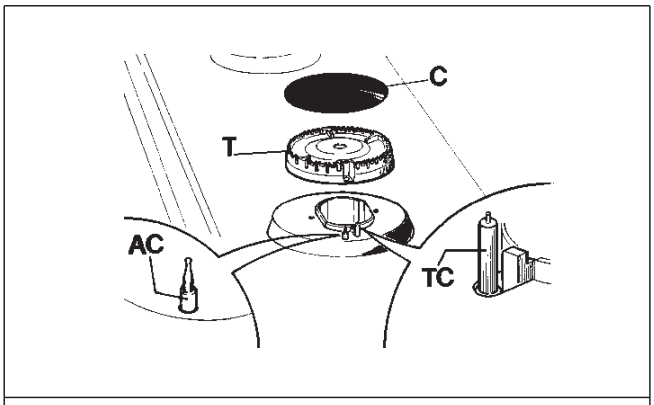

FIG. 6

ES

INSTALACIÓN

DATOS TÉCNICOS PARA LOS INSTALADORES

La instalación, las regulaciones, las transformaciones y el mantenimiento aquí descritos deben ser efectuados exclusivamente por personal cualificado.
Una instalación incorrecta puede provocar daños a personas, animales o cosas, de los cuales el fabricante no puede ser considerado responsable.
Los dispositivos de seguridad o de regulación automática de los aparatos durante la vida útil del equipo pueden ser modificados solamente por el fabricante o por el proveedor autorizado.

3) INSERCIÓN DE LA PLACA

Tras quitar el embalaje externo y los embalajes internos de los diferentes componentes móviles, asegurarse de que estén íntegros. En caso de duda, no utilizar el aparato y contactar al personal cualificado.
Los elementos del embalaje (cartón, bolsas, poliestireno, clavos...) no deben ser dejados al alcance de niños, debido a que constituyen fuentes de peligro.
En la superficie del mueble modular se debe efectuar una abertura con las dimensiones indicadas en la fig. 7, prestando atención en respetar estrictamente las distancias críticas entre la superficie, las paredes laterales, la pared posterior y la superior (véase fig. 7 - 8).
El equipo está clasificado en clase 3, por lo tanto está sujeto a todas las normativas previstas para dichos equipos.

4) FIJACIÓN DE LA PLACA

La placa está equipada con una guarnición especial para evitar cualquier infiltración de líquido en el mueble. Para instalar correctamente esta guarnición, se aconseja atenerse escrupulosamente a las indicaciones especificadas a continuación:
- separar las tiras de guarnición de su soporte, cuidando que la protección transparente quede pegada a la guarnición.
- Dar la vuelta a la placa y colocar correctamente la guarnición "E" (fig. 9) debajo del borde de la placa de manera que el lado externo de la guarnición coincida perfectamente con el borde perimétrico externo de la placa. Los extremos de las tiras deben coincidir sin sobreponerse.
- Adherir la guarnición a la placa de manera uniforme y segura, oprimiéndola con los dedos; luego, quitar la tira de papel protector de la guarnición y colocar la placa en la abertura efectuada en el mueble.
- Bloquear con las bridas "S", teniendo cuidado de introducir la parte sobresaliente en la ranura "H" que se encuentra en el fondo y enroscar el tornillo "F" hasta que la brida "S" llegue al top (ver fig. 10).
- Si el lateral (izquierdo o derecho) es más alto que la encimera debe instalarse a la distancia mínima del fondo que se indica en la columna y la tabla.
- Para evitar posibles contactos casuales con la superficie del armazón de la encimera, sobrecalentada durante el funcionamiento, es necesario colocar un separador de madera fijado por tornillos a una distancia mínima de 60 mm del borde (fig. 7).

MEDIDAS A RESPETAR (in mm)

	A	B	C	D	E
4F (60)	553	473	67.5	59.5	100 min.
5F (70)	553	473	67.5	59.5	175 min.
5F (90)	833	475	62.5	62.5	73.5 min.

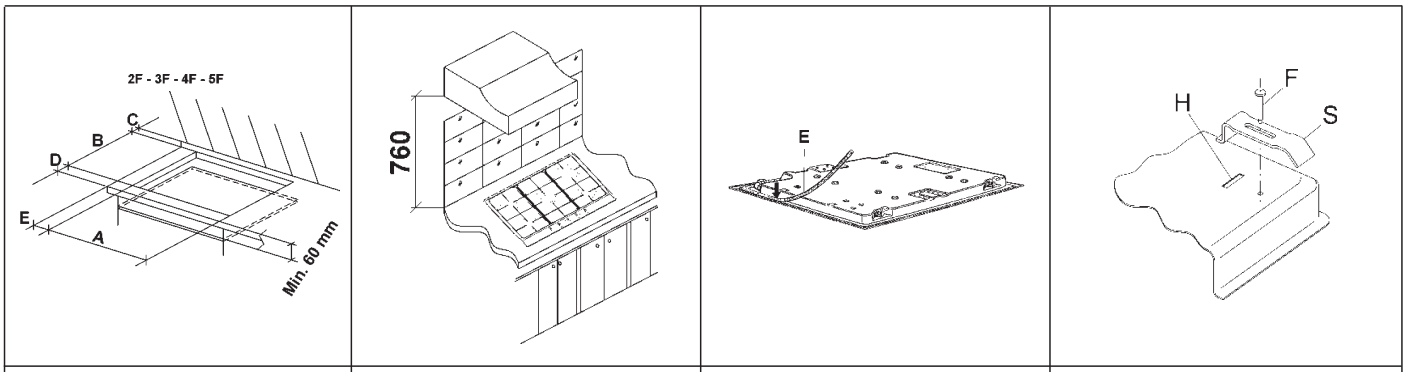

FIG. 7	FIG. 8	FIG. 9	FIG. 10

ES

INSTALACIÓN

INDICACIONES IMPORTANTES PARA LA INSTALACIÓN

Indicaciones para el instalador: las paredes laterales no deben sobrepasar la altura de la placa de cocción. La pared posterior y las superficie adyacentes y alrededor de la placa han de poder resistir una temperatura superior a 65K.
La cola que une la lámina de plástico al mueble ha de poder resistir una temperatura superiores a 150°C para evitar que el revestimiento se despegue.
El equipo tiene que instalarse en conformidad con lo prescrito por las normas.
Este equipo no está conectado a un dispositivo de evacuación de los productos de combustión; por lo tanto, debe instalarse en conformidad con las normas mencionadas anteriormente. Se deben observar atentamente las disposiciones aplicables en materia de ventilación y aireación descritas a continuación.

5) VENTILACIÓN DE LOCALES

Es indispensable que el local donde esté instalado el equipo esté permanentemente ventilado para garantizar el correcto funcionamiento del mismo. La cantidad de aire necesaria es la utilizada para la combustión del gas y la ventilación de local. Su volumen no puede ser inferior a 20 m^3. El aire tiene que entrar, de forma natural, directamente a través de una abertura fija realizada en las paredes del local a ventilar que dan hacia el externo con una sección mínima de 100 cm^2 (ver fig. 3).
Las aberturas deben ser realizadas de manera que no puedan obstruirse.
Una ventilación indirecta es posible mediante la extracción del aire de locales contiguos a aquél a ventilar, respetando taxativamente la norma.
ATENCIÓN: si los quemadores de la superficie de trabajo no poseen termopar de seguridad, la apertura de ventilación debe tener una sección mínima de 200 cm^2.

6) UBICACIÓN Y AIREACIÓN

Los aparatos de cocción de gas deben descargar siempre los productos de combustión mediante campanas de extracción conectadas a chimeneas, conductos para humo o directamente hacia el externo (ver fig. 4).
En caso de que no exista la posibilidad de instalar una campana de extracción, es posible utilizar un ventilador aplicándolo a una ventana o a una pared con salida al externo; el ventilador deberá funcionar simultáneamente con el equipo (ver fig. 5), a condición de que se respeten taxativamente las disposiciones sobre ventilación indicadas en las normas.

7) CONEXIÓN DEL GAS

Antes de conectar el equipo, asegurarse de que los datos de la etiqueta colocada en la parte inferior de la encimera sean compatibles con los de la red de distribución de gas.
Una etiqueta impresa de este manual y una colocada en la parte inferior de la encimera indican las condiciones para la regulación del aparato: tipo de gas y presión de ejercicio.
Cuando el gas es distribuido mediante conductos, el aparato debe ser conectado al sistema de suministro de gas:

- o con un tubo metálico rígido de acero, conforme a la norma em vigor, cuyas conexiones deben efectuarse con racores roscados conformes a la norma EN 10226.
- o Con un tubo de cobre, conforme a la norma hacer respetar, cuyas conexiones deben efectuarse con racores de estanqueidad mecánica, conformes a la norma em vigor.
- o Con un tubo flexible de acero inoxidable de pared continua, según la norma, con extensión máxima de 2 metros y guarnición de estanqueidad conforme con la norma em vigor. Este tubo tiene que instalarse de manera que no esté en contacto con partes móviles del modulo empotrado (por ejemplo, cajones) y no debe atravesar espacios que pueden llenarse.

Cuando el gas es suministrado directamente desde una bombona, el equipo, alimentado con un regulador de presión conforme con la norma em vigor, debe ser conectado:

- o con un tubo de cobre, conforme a la norma em vigor, cuyas conexiones deben efectuarse con racores de estanqueidad mecánica, conformes con la norma.
- o Con un tubo flexible de acero inoxidable de pared continua, según la norma, con extensión máxima de 2 metros y guarnición de estanqueidad conforme con la norma. Este tubo tiene que instalarse de manera que no esté en contacto con partes móviles del modulo empotrado (por ejemplo, cajones) y no debe atravesar espacios que pueden llenarse. Se aconseja aplicar, en el tubo flexible, el adaptador especial, fácil de encontrar en cualquier tienda especializada, para facilitar la conexión con el empalme del regulador de presión montado en la bombona.

Después de realizar la conexión hay que inspeccionar la estanqueidad aplicando una solución jabonosa. No utilizar llamas.

ADVERTENCIA:
se recuerda que el racor de entrada de gas del aparato posee una rosca de 1/2" gas cónico macho conforme a la normativa EN 10226.
- ***El aparato es conforme a las prescripciones de la Directivas Europeas:***
- ***CEE 90/396 + 93/68 relativas a la seguridad del gas.***

8) CONEXIÓN ELÉCTRICA

La conexión eléctrica debe efectuarse en conformidad con las normativas y disposiciones legales en vigor.

Antes de efectuar la conexión, verificar que:

- la tensión eléctrica del aparato y de las tomas de corriente sean adecuadas a la potencia máxima del aparato (ver etiqueta colocada en la parte inferior del calientaplatos).
- La toma de corriente o el equipo tengan una buena conexión a tierra según las normativas y disposiciones legales actualmente en vigor. Se declina cualquier responsabilidad por el incumplimiento de dichas disposiciones.

Cuando la conexión a la red de alimentación se efectúa por medio de la toma de corriente.

- Poner un enchufe, adecuado a la carga indicada en la etiqueta, al cable de alimentación "C", en caso de que éste no lo posea (ver fig. 11).
- Conectar los cables según el esquema de la fig. 11, asegurándose que correspondan a las siguientes indicaciones:

letra L (fase) = cable color marrón;

letra N (neutro) = cable color azul;

símbolo tierra ⏚ = cable color verde-amarillo.

- El cable de alimentación debe colocarse de manera que no pueda alcanzar nunca, en ningún punto, una temperatura superior a 65K.
- No utilizar reducciones, adaptadores o desviaciones para la conexión porque pueden provocar falsos contactos que, a su vez, pueden ocasionar peligrosos recalentamientos.
- Terminada las instalación, el enchufe tiene que ser de fácil accesso.

Cuando la conexión se efectúa directamente a la red eléctrica:

- interponer, entre el aparato y la red, un interruptor unipolar, con abertura mínima entre sus contactos de 3 mm, debidamente dimensionado para la carga del aparato.
- Recordarse que el cable de tierra no tiene que ser interrumpido por el interruptor.
- Como alternativa, la conexión eléctrica puede ser protegida con un interruptor diferencial de alta sensibilidad.

Se recomienda encarecidamente de fijar el cable de tierra de color verde-amarillo a un sistema de tierra eficiente.

ADVERTENCIAS:

la pared y las superficie adyacentes y alrededor de la placa han de poder resistir una temperatura superior a 65K.

Todos nuestros equipos son proyectados y construidos según las normas europeas EN 60 335-1, EN 60 335-2-6 y EN 60 335-2-102, y sus correspondientes modificaciones.

El equipo está conforme a las prescripciones de las Directivas Europeas:

- ***CEE 2004/108/CE relativas a la compatibilidad electromagnética.***
- ***CEE 2006/95 relativas a la seguridad eléctrica.***

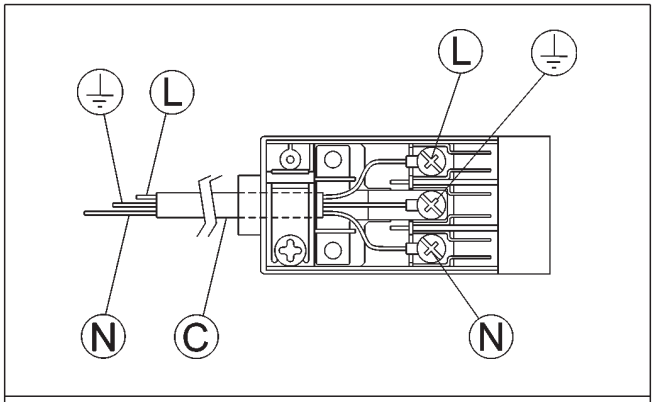

FIG. 11

ES

9) INSTALACIÓN DE APARATOS PROVISTOS DE ENCENDIDO DE BATERÍA

Tras quitar el embalaje externo y los embalajes internos de los diferentes componentes móviles, asegurarse de que estén íntegros. En caso de duda, no utilizar el aparato y contactar al personal cualificado.

Los elementos del embalaje (cartón, bolsas, poliestireno, clavos...) no deben ser dejados al alcance de niños, debido a que constituyen fuentes de peligro.

En la superficie del mueble modular se debe efectuar una abertura con las dimensiones indicadas en la fig. 7, prestando atención en respetar estrictamente las distancias críticas entre la superficie, las paredes laterales, la pared posterior y la superior (véase fig. 7 - 8).

El equipo está clasificado en clase 3, por lo tanto está sujeto a todas las normativas previstas para dichos equipos.

10) FIJACIÓN DE LA PLACA

La placa está equipada con una guarnición especial para evitar cualquier infiltración de líquido en el mueble. Para instalar correctamente esta guarnición, se aconseja atenerse escrupulosamente a las indicaciones especificadas a continuación:

- separar las tiras de guarnición de su soporte, cuidando que la protección transparente quede pegada a la guarnición.
- Dar la vuelta a la placa y colocar correctamente la guarnición "E" (fig. 9) debajo del borde de la placa de manera que el lado externo de la guarnición coincida perfectamente con el borde perimétrico externo de la placa. Los extremos de las tiras deben coincidir sin sobreponerse.
- Desatornillar el tapón del encendido "T" (véase fig. 12) e introducir una batería de 1.5 V (que no se entrega con el aparato) con la polaridad "+" hacia el interior. Colocar de nuevo el tapón.
- Adherir la guarnición a la placa de manera uniforme y segura, oprimiéndola con los dedos; luego, quitar la tira de papel protector de la guarnición y colocar la placa en la abertura efectuada en el mueble.
- Bloquear con las bridas "S", teniendo cuidado de introducir la parte sobresaliente en la ranura "H" que se encuentra en el fondo y enroscar el tornillo "F" hasta que la brida "S" llegue al top (ver fig. 10).
- Si el lateral (izquierdo o derecho) es más alto que la encimera debe instalarse a la distancia mínima del fondo que se indica en la columna y la tabla.
- Para evitar posibles contactos casuales con la superficie del armazón de la encimera, sobrecalentada durante el funcionamiento, es necesario colocar un separador de madera fijado por tornillos a una distancia mínima de 60 mm del borde (fig. 7).

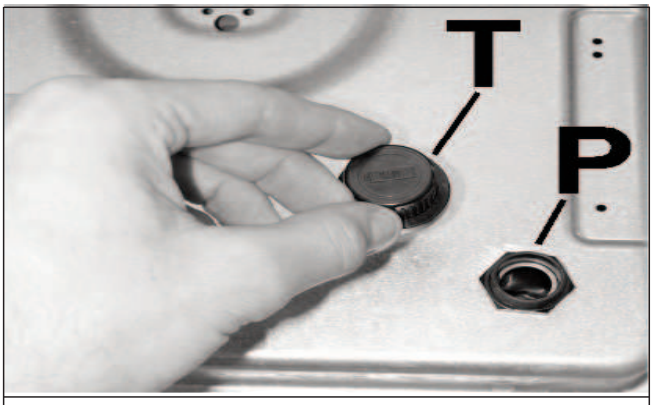

FIG. 12

ES

tes de efectuar cualquier regulación, hay que desconectar el equipo.
Una vez terminadas las regulaciones o prerregulaciones, los sellados deben ser restaurados por un técnico.
La regulación del aire primario en nuestros quemadores no es necesaria.

11) GRIFOS

Regulación del "Mínimo"

- Encender el quemador y poner el mando en posición de "Mínimo" (llama pequeña fig. 1).
- Quitar el mando "M" (fig. 13) del grifo que está fijado a presión en la varilla del mismo.
- Introducir un destornillador pequeño "D" en el agujero "C" (fig. 13) y girar a la derecha o a la izquierda el tornillo de regulación hasta que la llama del quemador quede regulada convenientemente al "Mínimo".

Asegurarse que, pasando velozmente de la posición "Máximo" a la posición de "Mínimo" la llama no se apague.

Estas instrucciones de regulación son válidas sólo para los quemadores que funcionan a G20, mientras que, para los quemadores que funcionan a G30 o G31, hay que enroscar completamente el tornillo (en sentido horario).

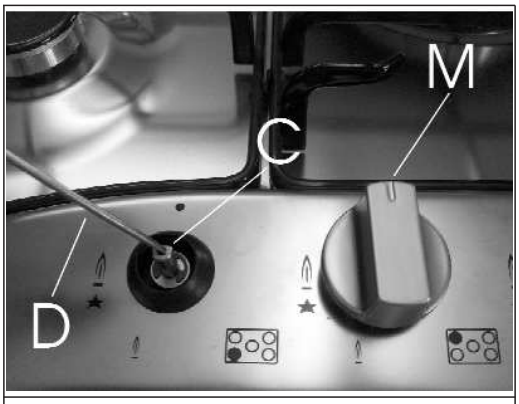

FIG. 13

12) SUSTITUCIÓN DE LOS INYECTORES

Los quemadores se pueden adaptar a diferentes tipos de gas montando los inyectores correspondientes al gas a disposición. Para realizarlo es necesario quitar las cabezas de los quemadores y con una llave recta "B", destornillar lo inyectore "A" (ver fig. 14) y sustituirla con un inyectore compatible con el gas a disposición.
Se aconseja bloquear enérgicamente el inyectore.
Después de haber efectuado las sustituciones, el técnico deberá proceder a la regulación de los quemadores, tal como descrito en el párrafo 11, sellar los eventuales órganos de regulación o preregulación y aplicar en el aparato, sustituyendo la anterior, la etiqueta correspondiente a la nueva regulación de gas efectuada en el aparato. Esta etiqueta se encuentra en la bolsa de los inyectores de repuesto.
La bolsa que contiene los inyectores y las etiquetas se suministra con el aparato. También puede solicitarse a un centro de asistencia autorizado.
Para mayor comodidad del instalador, a continuación se suministra una tabla con las capacidades, las capacidades térmicas de los quemadores, el diámetro de los inyectores y la presión que ejercen algunos gases.

DISPOSICIÓN DE LAS BOQUILLAS

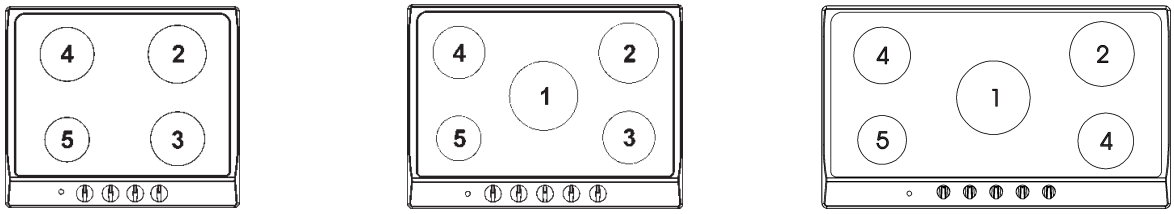

TABLA

QUEMADORES		GAS	PRESIÓN DE EJERCICIO	CAPACIDAD TÉRMICA		DIÁMETRO BOQUILLA	CAPACIDAD TÉRMICA (W)	
N°	DENOMINACIÓN		mbar	g/h	l/h	1/100 mm	Min.	Max.
1	TRIPLE CORONA	G 30 - BUTANO G 31 - PROPANO G 20 - NATURAL	28 - 30 37 20	225 222	 295	90 90 121 Y	1400 1400 1400	3100 3100 3100
2	RÁPIDO	G 30 - BUTANO G 31 - PROPANO G 20 - NATURAL	28 - 30 37 20	204 200	 267	83 83 117 S	800 800 800	2800 2800 2800
3	SEMIRRÁPIDO REDUCIDO	G 30 - BUTANO G 31 - PROPANO G 20 - NATURAL	28 - 30 37 20	102 100	 133	58 58 85 Y	500 500 500	1400 1400 1400
4	SEMIRRÁPIDO	G 30 - BUTANO G 31 - PROPANO G 20 - NATURAL	28 - 30 37 20	127 125	 167	65 65 97 Z	500 500 500	1750 1750 1750
5	AUXILIAR	G 30 - BUTANO G 31 - PROPANO G 20 - NATURAL	28 - 30 37 20	73 71	 95	50 50 72 X	400 400 400	1000 1000 1000

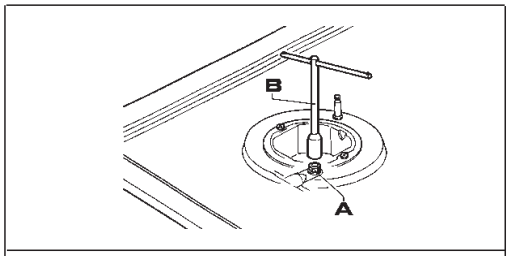

FIG. 14

ES

MANTENIMIENTO

Antes de efectuar cualquier operación de mantenimiento, desconectar el aparato de la red de alimentación de gas y eléctrica.

13) SUSTITUCIÓN DE LOS COMPONENTES

Para sustituir los componentes que están en el interior del aparato, es necesario quitar las parrillas y los cuerpos de los quemadores por la parte superior de la encimera. Seguidamente, quitar los tornillos “V” de fijación de los quemadores (fig. 15) y los mandos fijados a presión, para poder sacar la encimera.

Tras efectuar las operaciones anteriores, es posible sustituir los quemadores (fig. 16), los grifos (fig. 17) y los componentes eléctricos (fig. 18).

Se aconseja cambiar la guarnición “D” cada vez que se sustituye un grifo, para asegurar que quede perfectamente hermético entre el cuerpo y la rampa.

Engrase de los grifos (ver fig. 19 - 20)

Si, maniobrando un grifo, se siente duro, se debe engrasar de inmediato siguiendo las instrucciones descritas a continuación:

- desmontar el cuerpo del grifo.
- Limpiar el cono y su sede con un trapo con solvente.
- Engrasar el cono.
- Introducir el cono, maniobrarlo varias veces, extraerlo nuevamente, quitar la grasa superflua y asegurarse que el paso del gas no esté obstruido.
- Reinstalar todas las piezas efectuando en orden inverso las operaciones de desmontaje.
- El control de estanqueidad debe realizarse aplicando agua jabonosa. ***Se prohibe el uso de llamas.***

Para facilitar el trabajo de mantenimiento, en la página sucesiva hay una tabla con los tipos y las secciones de los cables de alimentación y la potencia de los componentes eléctricos.

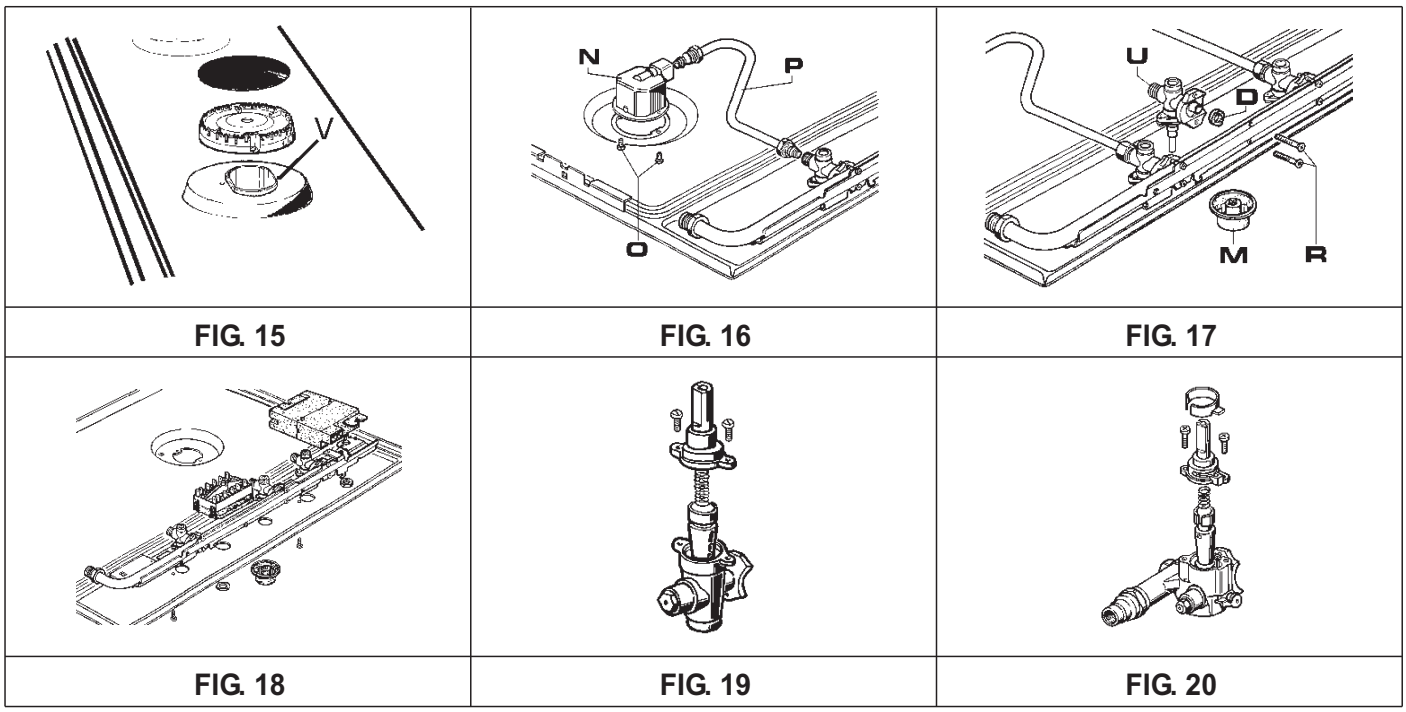

FIG. 15	FIG. 16	FIG. 17
FIG. 18	FIG. 19	FIG. 20

14) SUSTITUCIÓN DE LA BATERÍA

Para sustituir la batería (véase fig. 21) seguir las siguientes instrucciones:

- sacar el tapón “T” y eliminar la bateríaagotada.
- Introducir una nueva batería de 1.5 V. La polaridad “+” tiene que estar girada hacia el interior.
- Colocar de nuevo el tapón “T”.
- Montar de nuevo las partes móviles.

ADVERTENCIA:
las baterías contienen materiales perjudiciales para nuestro ambiente. Por lo tanto, es necesario eliminarlos en los correspondientes recipientes.
En caso de que se elimine la placa de cocción, será necesario sacar todas las baterías.

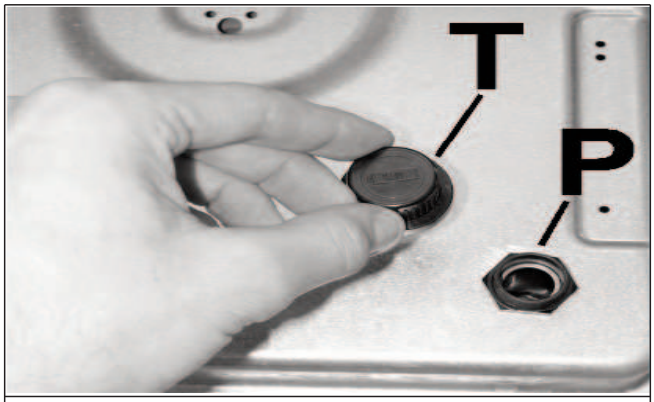

FIG. 21

TIPOS Y SECCIONES DE LOS CABLES DE ALIMENTACIÓN

TIPO DE PLACA	TIPO DE CABLE	ALIMENTACIÓN MONOFÁSICA
Placa a gas	H05 RR - F	Sección 3 x 0.75 mm^2

ATENCIÓN!!!
En caso de sustitución del cable de alimentación, el instalador deberá tener el conductor de tierra más largo respecto a los conductores de fase (ver fig. 22) y, además, deberá respetar las advertencias indicadas en el párrafo 8.

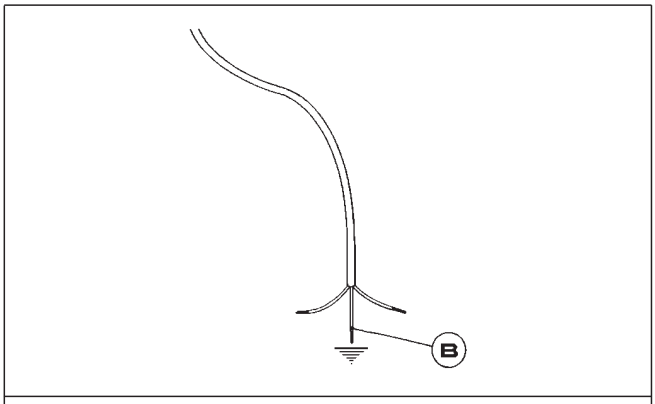

FIG. 22

DATOS TÉCNICOS REPORTADOS EN LA ETIQUETA

4 FUEGOS (60)

CATEGORÍA = II_{2H3+}

G 30 - BUTANO = 28 - 30 mbar
G 31 - PROPANO = 37 mbar
G 20 - NATURAL = 20 mbar

Σ Qn Gas Natural = 6.95 kW
Σ Qn GPL = 506 g/h

TENSIÓN = 230 - 240 V~
FRECUENCIA = 50/60 Hz

5 FUEGOS (70)

CATEGORÍA = II_{2H3+}

G 30 - BUTANO = 28 - 30 mbar
G 31 - PROPANO = 37 mbar
G 20 - NATURAL = 20 mbar

Σ Qn Gas Natural = 10.05 kW
Σ Qn GPL = 731 g/h

TENSIÓN = 230 - 240 V~
FRECUENCIA = 50/60 Hz

5 FUEGOS (90)

CATEGORÍA = II_{2H3+}

G 30 - BUTANO = 28 - 30 mbar
G 31 - PROPANO = 37 mbar
G 20 - NATURAL = 20 mbar

Σ Qn Gas Natural = 10.40 kW
Σ Qn GPL = 756 g/h

TENSIÓN = 230 - 240 V~
FRECUENCIA = 50/60 Hz

4 FUEGOS (60) CON LA BATERIA

CATEGORÍA = II_{2H3+}

G 30 - BUTANO = 28 - 30 mbar
G 31 - PROPANO = 37 mbar
G 20 - NATURAL = 20 mbar

Σ Qn Gas Natural = 6.95 kW
Σ Qn GPL = 506 g/h

VOLTAJE = 1.5 V DC

5 FUEGOS (70) CON LA BATERIA

CATEGORÍA = II_{2H3+}

G 30 - BUTANO = 28 - 30 mbar
G 31 - PROPANO = 37 mbar
G 20 - NATURAL = 20 mbar

Σ Qn Gas Natural = 10.05 kW
Σ Qn GPL = 731 g/h

VOLTAJE = 1.5 V DC

5 FUEGOS (90) CON LA BATERIA

CATEGORÍA = II_{2H3+}

G 30 - BUTANO = 28 - 30 mbar
G 31 - PROPANO = 37 mbar
G 20 - NATURAL = 20 mbar

Σ Qn Gas Natural = 10.40 kW
Σ Qn GPL = 756 g/h

VOLTAJE = 1.5 V DC

DATOS TÉCNICOS DE LA REGULACIÓN DEL GAS DEL EQUIPO

Questo apparecchio può essere installato e funzionare solo in locali permanentemente ventilati secondo le norme UNI 7129 e 7131. Per collegare alla rete di distribuzione del gas usare tubi metallici rigidi o tubi metallici flessibili conformi alla norma UNI EN 14800. Consultare il libretto d'istruzioni prima d'installare questo apparecchio. Questo apparecchio è regolato per funzionare a: **G20 (2H) 20 mbar** IT	Denna apparat får endast installeras och användas i lokaler med permanent ventilation enligt gällande föreskrifter. Läs bruksanvisningen noga innan apparaten installeras. Denna apparat är inställd för drift med: **G20 (2H) 20 mbar** SE	Dette apparatet kan kun installeres og brukes i kontinuerlig ventilerte lokaler i henhold til gjeldende normer. For kobling til gassnettet bruk stive rør eller fleksible metallrør i overensstemmelse med gjeldende norm. Les bruksanvisningen før du installerer apparatet. Dette apparatet er regulert for å fungere ved: **G20 (2H) 20 mbar** NO	Dette apparat må kun installeres og anvendes i lokaler med permanent ventilering i henhold til gældende regler på området. Tilslutning til gasnettet skal ske ved anvendelse af faste eller fleksible metalrør i overensstemmelse med gældende normer. Læs venligst brugsvejledningen før installation af dette apparat. Dette apparat er reguleret til brug med naturgas: **G20 (2H) 20 mbar** DK	Η συσκευή αυτή μπορεί να εγκατασταθεί και να λειτουργεί μόνο σε χώρους διαρκώς αεριζόμενους σύμφωνα με τον κανονισμό. Συμβουλευτείτε το εγχειρίδιο οδηγιών πριν την εγκατάσταση της συσκευής αυτής. Για άλλο τύπο αερίου εφαρμόστε ό,τι αναφέρεται στο εγχειρίδιο οδηγιών. Η συσκευή αυτή έχει ρυθμιστεί για να λειτουργεί σε: **G20 (2H) 20 mbar** GR
Spotřebič musí být instalován pouze autorizovaným pracovníkem. Tento spotřebič musí být instalován v souladu s platnými předpisy a jeho použití se připouští pouze v dobře větraném prostoru. Před instalováním a používáním spotřebiče se seznamte s návodem. Tento spotřebič je nastaven na zemní plyn skupiny H a vstupní přetlak: **G20 (2H) 20 mbar** CZ	Spotrebič musí byť inštalovaný iba autorizovaným pracovníkom. Tento spotrebič musí byť inštalovaný v súlade s platnými predpismi a môže byť použitý iba v dobre vetranom priestore. Pred inštaláciou a používaním spotrebiča si pozorne prečítajte návod. Tento spotrebič je nastavený na zemný plyn H a vstupný pretlak: **G20 (2H) 20 mbar** SK	Bu cihaz yürürlükteki yönetmeliklere uygun olarak ve sadece iyi havalandırılmış yerlerde tahsis edilmelidir. Bu cihazı kurmadan veya kullanmadan önce talimatları okuyunuz. Farklı tipte gazlar için, kullanma kılavuzunda belirtilen açıklamalara başvurunuz. Bu cihaz aşağıda tipi belirtilen gaz ile çalışması için ayarlanmıştır: **G20 (2H) 20 mbar** TR	Acest aparat poate fi instalat si functiona doar in locuri permanent ventilate , asa cum prevad normele în vigoare. Pentru a conecta aparatul la reteaua de gaz, trebuie sa folositi tuburi metalice rigide sau tuburi metalice flexibile, in conformitate cu dispozitiile normativului în vigoare. Acest aparat este reglat sa functioneze pentru: **G20 (2H) 20 mbar** RO	**Este aparato debe ser montado conforme a los reglamentos vigentes y utilizado solamente en un ambiente adecuadamente aireado.** **Antes de installar o utilizar el aparato, consultar los manuales de instrucción.** **Este aparato está regulado para funcionar a:** **G20 (2H) 20 mbar** ES
				COD.:0030778 09/08

ASISTENCIA TÉCNICA Y REPUESTOS

Este equipo, antes de dejar la fabrica, ha sido controlado y puesto a punto por personal experto y especializado, para garantizar los mejores resultados de funcionamiento.
Los repuestos originales se encuentran sólo en nuestros Centros de asistencia Técnica y tiendas autorizadas.
Cada reparación o ajuste que fuera necesario sucesivamente debe ser efectuado con el máximo cuidado y atención por parte de personal cualificado.
Por este motivo recomendamos dirigirse al Concesionario que ha efectuado la venta o a nuestro Centro de Asistencia más cercano indicando la marca, el modelo, el número de serie y el tipo inconveniente del equipo de su propiedad. Dichos datos están impresos en la etiqueta que se encuentra en la parte inferior del equipo y en la etiqueta colocada en la caja de embalaje.
Estas informaciones permiten al asistente técnico de proveerse con las piezas de repuestos adecuadas y garantizar una intervención rápida y precisa. Se aconseja anotar dichos datos más abajo para tenerlos siempre al alcance de la mano:

MARCA: .....

MODELO: .....

SERIE: .....

ES