INSTRUCCIONES DE EMPLEO Y DE MONTAJE

I ISTRUZIONI PER L'USO E PER IL MONTAGGIO

P INSTRUÇÕES DE USO E DE MONTAGEM

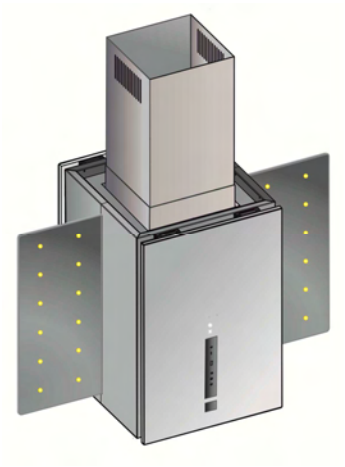

KD9980.0TGE
KD9980.0BGE

IKD9980.0TGE
IKD9980.0BGE

Küppersbusch

CONTENIDO

Generalidades
Contenido 3
Los datos de su aparato 4

Indicaciones de seguridad 5

Montaje
Indicaciones para el montaje 7
Conexión eléctrica 7
Otras indicaciones y recomendaciones para el montaje 8
Montaje en la pared 9
Montaje en el techo 13

Manejo
Conexión y desconexión del aparato 16
Regulación de la potencia 16
Sistema automático de funcionamiento suplementario 16
Conexión y desconexión de la iluminación 16
Función de atenuación 17
Función de iluminación nocturna (Night Light) 18
Indicación de saturación del filtro 18
Manejo a distancia 19

Mantenimiento, limpieza y cuidado
Carcasa 20
Filtro de grasa 21
Filtro de carbón 22

I ISTRUZIONI PER L'USO E PER IL MONTAGGIO 24
P INSTRUÇÕES DE USO E DES MONTAGEM 45

Obsérvese:

Para que nuestro servicio técnico pueda preparar cuidadosamente las reparaciones y conseguir los repuestos necesarios, necesitamos que nos proporcione las informaciones que se indican a continuación:

1. Su dirección exacta
2. Su número de teléfono y, dado el caso, de fax
3. ¿Cuándo puede visitarle nuestro servicio técnico?
4. La descripción exacta del aparato:
   N°de mod. (Mod.-Nr.) y n°F (F-Nr.) (consultar la placa de características y/o el comprobante de compra)

   Denominación de modelo: .....

   Número E: .....

   N°Fa.: ....

5. La fecha de compra
6. La explicación precisa del problema o de lo que usted desea del servicio técnico

Tenga además preparado el comprobante de la compra.
De este modo nos ayudará a evitar pérdidas de tiempo y costos innecesarios, y nos ayudará también a que podamos trabajar más eficientemente para usted.

Indicaciones de seguridad

Este aparato cumple con las normas de seguridad vigentes. Un uso inadecuado del mismo puede dar lugar a daños tanto personales como materiales.
Por favor lea con atención estas instrucciones antes de poner el aparato en funcionamiento. Ellas contienen importantes indicaciones y recomendaciones relacionadas con montaje, la seguridad y el mantenimiento.

Indicaciones acerca de las condiciones constructivas

Al emplear una campana extractora de humos en el modo de extracción de aire hay que observar las siguientes indicaciones:

- En cocinas/recintos sin fuego abierto, la entrada de aire tiene que estar concebida como mínimo de modo que no pueda formarse ninguna depresión y que la campana extractora pueda funcionar debidamente.

- **¡Importante!** En cocinas/recintos con fuego abierto, p.ej. estufas cerámicas, estufas de carbón, chimeneas etc., por principio tiene que estar garantizada una entrada suficiente de aire fresco. La mejor manera de hacerlo es por medio de una caja mural de salida y entrada de aire o por medio de una protección con un interruptor basculante de ventana.
  Antes de la planificación, consulte a un maestro deshollinador competente. Antes de la puesta en funcionamiento hay que retirar la campana y las conducciones de entrada y salida de aire.

- La campana no debe conectarse bajo ninguna circunstancia a una chimenea de humos o de gases de escape de otros aparatos (calderas, marmitas, estufas, etc.). Tampoco deben emplearse una chimenea o conducto que sirva para la aireación o ventilación de recintos o fogones.

- Al conectar a chimeneas de humos o de gases de escape que han dejado de emplearse hay que obtener la autorización del deshollinador competente.

- ¡Es estrictamente necesario observar los reglamentos de edificación del país correspondiente!

Indicaciones de seguridad para el montaje y el empleo

- Durante el empleo de la campana extractora de aire, tienen que estar montados siempre los filtros metálicos para grasa, ya que en caso contrario los vapores de grasa pueden depositarse en el sistema de extracción de aire.

- Con cocinas a gas hay que prestar atención de que los quemadores no se emplean sin ollas o sartenes sobre los mismos. El calor ascendente de las llamas de gas abiertas podrían dañar partes de la campana extractora de humos.

- Debido al riesgo de incendio, no está permitido flambear bajo la campana. La llama ascendente puede inflamar la grasa acumulada en el filtro.

- Debido al riesgo de incendio, sólo se debe freír o trabajar con aceites y grasas debajo de la campana extractora de humos con supervisión constante.

- No se permiten otros trabajos con llamas abiertas. Podrían provocar un incendio y dañar los filtros de grasa y otros componentes. Exceptuado está el empleo adecuado de una cocina de gas.

Indicaciones de seguridad relativas al mantenimiento, la limpieza y el cuidado

- Antes de proceder a la realización de cualquier trabajo de mantenimiento y de limpieza hay que desenchufar el enchufe de la red eléctrica o desconectar el fusible doméstico correspondiente.

- La campana extractora de humos no debe limpiarse con un limpiador de vapor.

- Si no se observan las indicaciones de mantenimiento y de limpieza existe riesgo de incendio debido a deposiciones de grasa.

MONTAJE

Para el montaje de la campana extractora, dependiendo del modelo, hay que guardar entre la encimera y el borde inferior de la campana una altura mínima de 60 cm en caso de cocinas eléctricas y de 75 cm en caso de cocinas de gas (fig. 1).

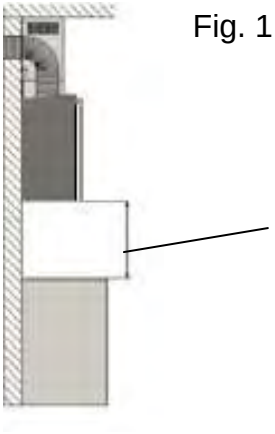

Fig. 1

Indicaciones para el montaje

Modo de extracción o de circulación de aire

En el **modo de extracción de aire** el aire aspirado es limpiado por el filtro de grasa y conducido entonces al exterior a través de un canal de salida.

En el **modo de circulación de aire** el aire aspirado es limpiado por medio del filtro de grasa y adicionalmente también por medio de un filtro de carbón activo (accesorio especial). Con ello, el aire regresa a la cocina después de haber sido limpiado.
La campana viene de fábrica preparada para el modo de extracción de aire. El accesorio especial requerido para el funcionamiento de circulación de aire puede encargárnoslo a nosotros (ver también capítulo «Mantenimiento, limpieza y cuidado»).

Conexión eléctrica

Antes de llevar a cabo la conexión eléctrica hay que verificar que la tensión indicada en la placa de características coincide con la tensión de la red eléctrica local. La placa de características se encuentra en el interior de la campana. Puede verse junto al motor después de desmontar el filtro de grasa.
La campana viene de fábrica con cable de conexión y enchufe. Puede conectarse a toda caja de enchufe con contacto de tierra instalada debidamente de 230 voltios de corriente alterna, 50 Hz.
Por razones ópticas, la caja de enchufe se ha previsto detrás del tubo, para que no resulte visible. Como la caja de enchufe deja de ser accesible después de montar el tubo, el circuito de corriente al que está conectada la campana tiene que poder desconectarse para la realización de trabajos de mantenimiento.
El aparato se corresponde con la clase de protección 1.

Otras indicaciones importantes

Para obtener un rendimiento de ventilación óptimo y un ruido de funcionamiento reducido, el sistema de evacuación de aire incl. caja mural tiene que tener un diámetro de 150 mm como mínimo.

Al tender la conducción de salida de aire hay que tener en cuenta lo siguiente:

- Seleccionar trayectos de salida breves y rectos.
- Emplear tan pocos codos como sea posible.
- Emplear sólo tuberías lisas.
- Las cajas murales y las conducciones con un diámetro de 100 ó de 120 mm son inapropiadas.
- No emplear ninguna manguera flexible de plástico, ya que ésta puede amplificar el ruido de forma muy desagradable.
- ¡Al realizar los taladros para los tacos, hay que asegurarse de no dañar las conducciones del interior de la pared (corriente, gas, agua)!

Dependiendo del modelo, esta campana extractora de humos ha sido diseñada para el montaje en la pared o en el techo. Por favor observe los dibujos y las instrucciones adjuntos. Por principio recomendamos emplear para el montaje los guantes adjuntos con objeto de evitar dejar huellas sobre el acero inoxidable.

MONTAJE A LA PARED

Esquema de medidas KD9980.0TGE / KD9980.0BGE

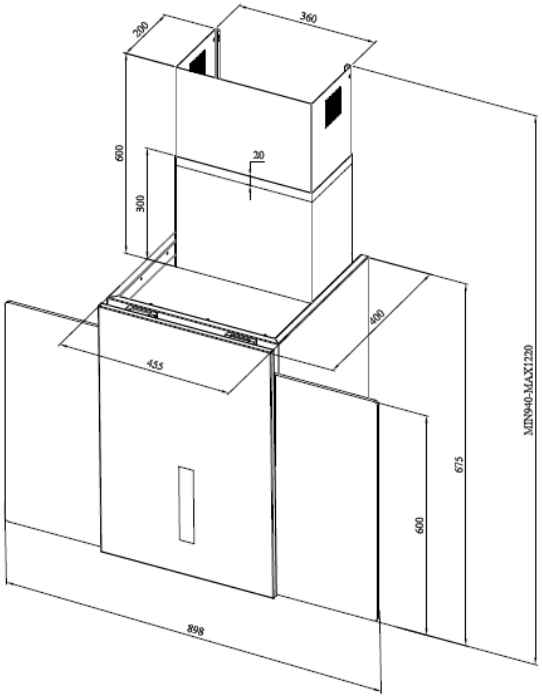

Esquema de medidas para el montaje KD9980.0TGE / KD9980.0BGE
(vista posterior)

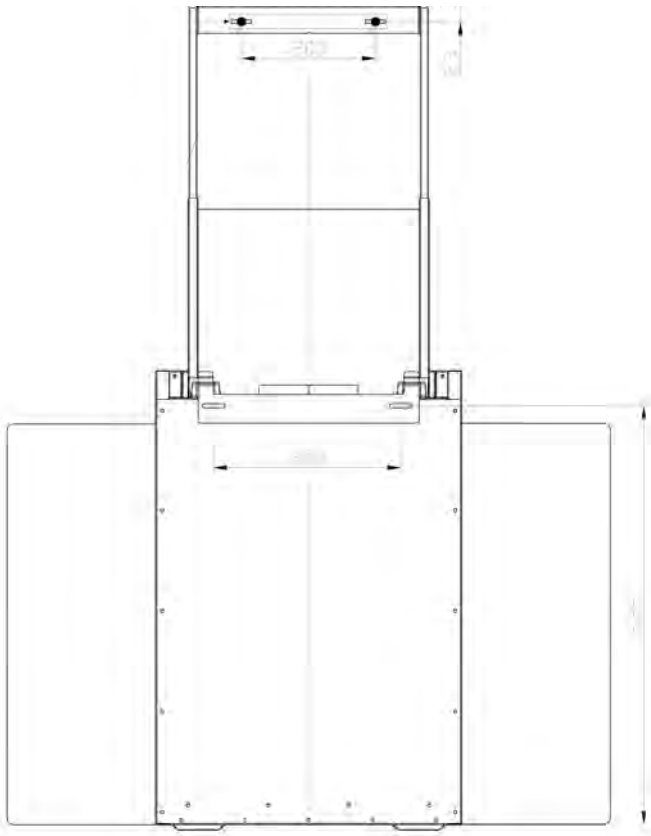

Tome el soporte de pared representado en la fig. 2 y colóquelo en la pared de manera que al montar después la campana extractora se obtenga la altura deseada. Tenga en cuenta que hay que guardar entre la encimera y el borde inferior de la campana una altura mínima de 60 cm en caso de cocinas eléctricas y de 75 cm en caso de cocinas de gas. Las medidas exactas del soporte de pared se indican en la figura 2.1.

Fig. 2

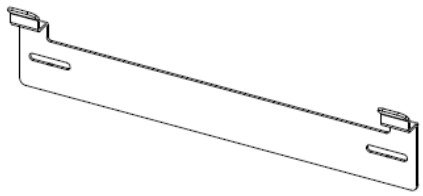

Fig. 2.1

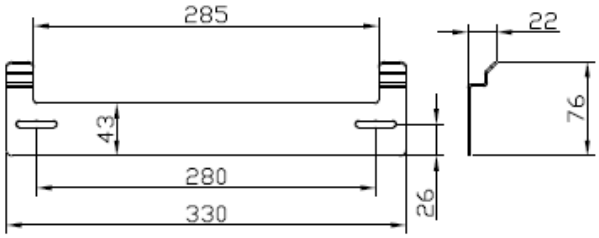

Monte ahora los dos carriles de montaje representados en la fig. 3 en los agujeros para ello previstos en la parte superior del cuerpo de la campana / del bloque motor de la campana, a la derecha y a la izquierda junto a la salida de aire del motor del ventilador, y cuelgue entonces la campana extractora en las dos lengüetas del soporte de pared.

Fig. 3

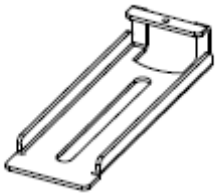

Fig. 3.1

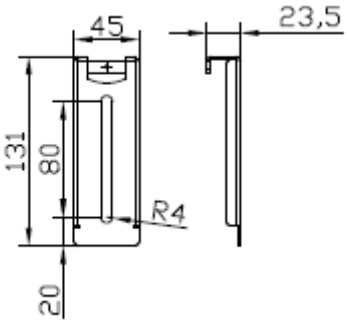

En la fig. 4 puede apreciar resumidos los dos pasos del montaje a la pared.

Fig. 4

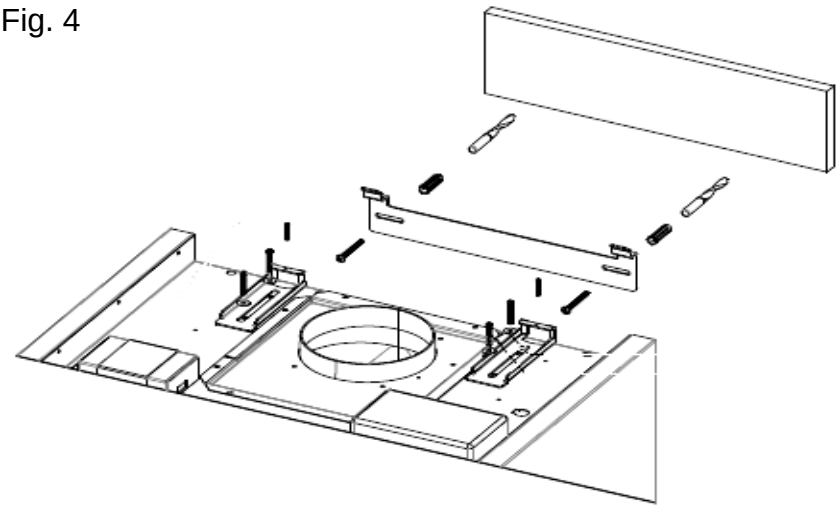

El sistema de montaje de varios ejes ofrece varias posibilidades para el ajuste de la posición de esta campana.

Para ajustar la posición a la derecha o a la izquierda, una posibilidad consiste (si hay que alinear más de 0,5 cm) en mover el soporte de pared a la posición óptima a la izquierda o a la derecha aflojando los tornillos, y apretarlos después a continuación (fig. 4.1). Otra posibilidad consiste también, en caso de que se requiera un ajuste mínimo, en colgar la campana del soporte de pared, proceder entonces al ajuste y fijar a continuación.

Fig. 4.1

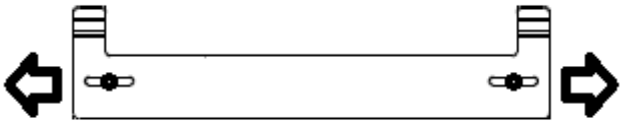

Para ajustar la altura de la campana extractora una vez colgada, hay que apretar o aflojar uniformemente los dos tornillos que hay que colocar en los agujeros de la lengüeta superior del carril de montaje.

Fig. 4.2

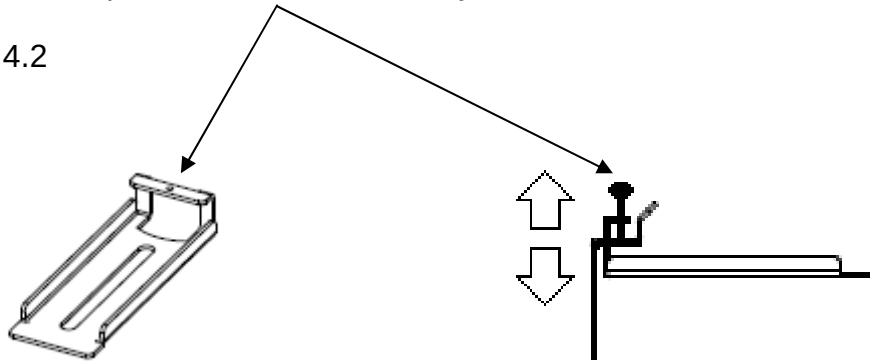

Si la campana extractora no ha sido montada horizontalmente, hay que apretar o aflojar los dos tornillos independientemente el uno del otro hasta obtener la posición horizontal / óptima de la campana extractora.

SI la campana extractora no ha sido montada paralelamente a la pared, es posible corregir/modificar la distancia o la alineación de la misma con respecto a la pared desplazando hacia adelante o hacia atrás el carril de montaje aflojando los dos tornillos de fijación (fig. 4.3).

Fig. 4.3

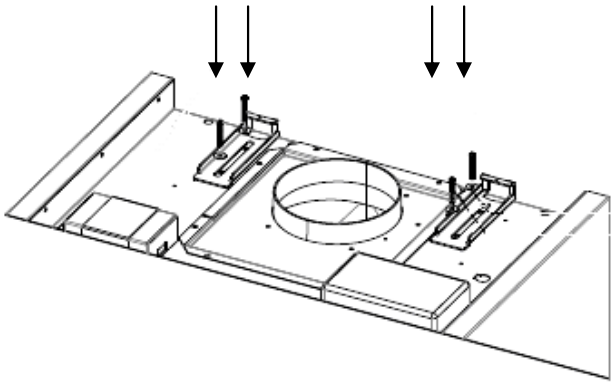

Para el montaje del tubo, tome el estribo de montaje para ello previsto (fig. 5) y colóquelo y fíjelo a la altura deseada, por regla general directamente debajo del techo (fig. 5). Después hay que establecer la conexión de la evacuación del aire y montar las tuberías conforme a las figuras 5 y 5.1.

En el modo de funcionamiento de circulación de aire hay que seguir las indicaciones de la figura 5.2 antes de proceder al montaje de las chimeneas conforme a las figuras 5 y 5.1.

Nota:

Modo de extracción de aire: Elemento telescópico de tubo con aperturas de circulación de aire **hacia abajo**

Modo de circulación de aire: Elemento telescópico de tubo con aperturas de circulación de aire **hacia arriba**

Extender el tubo telescópico (B) hacia arriba y fijar con los tornillos al estribo de montaje (C). (¡No emplear destornilladores eléctricos!)

Fig. 5

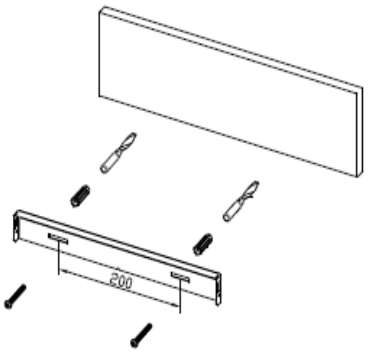

Fig. 5.1

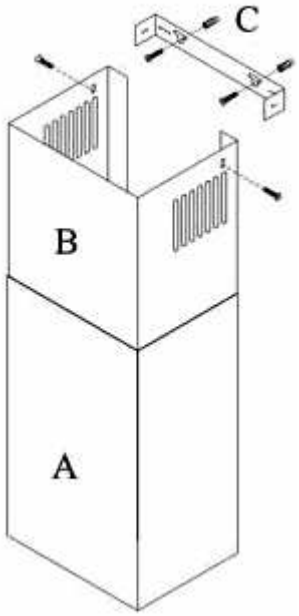

Fig. 5.2

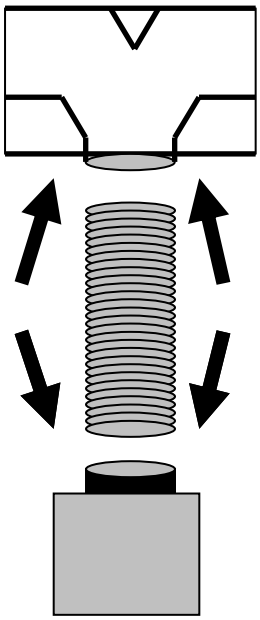

MONTAJE EN EL TECHO

Esquema de medidas IKD9980.0TGE / IKD9980.0BGE

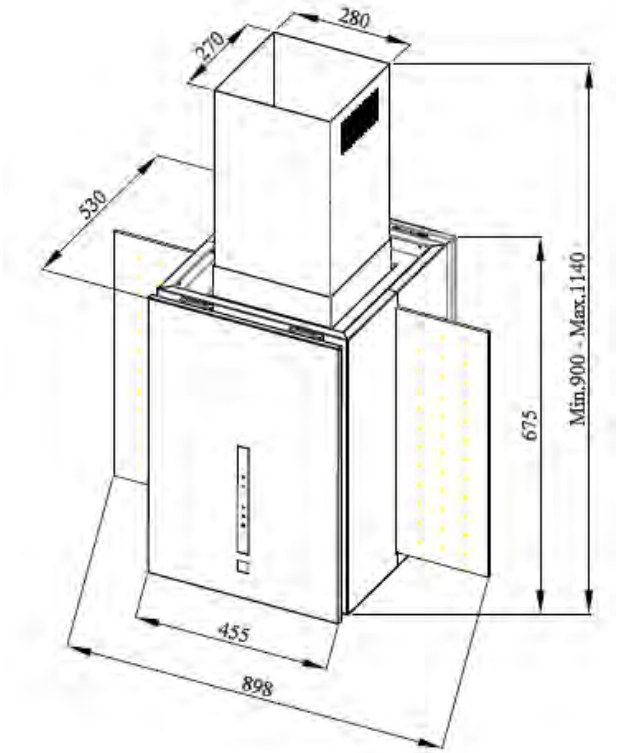

Esquema de montaje

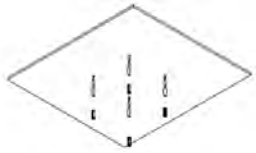

Techo

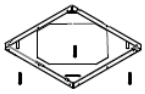

Soporte de techo

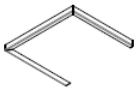

Anillo de montaje

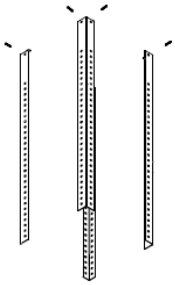

Ángulos de montaje

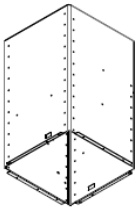

Caja del motor

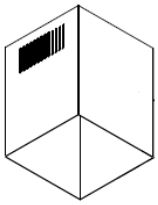

Tubo telescópico

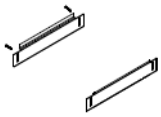

Lengüetas de sujeción

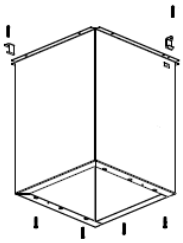

Chapa de montaje para la caja del motor

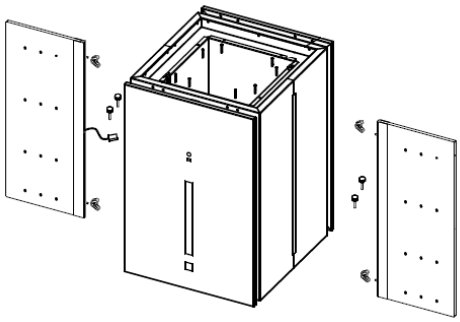

Tome el soporte de techo representado en la fig. 6 y colóquelo en el techo de manera que al montar después la campana extractora se obtenga la altura deseada. Tenga en cuenta que hay que guardar entre la encimera y el borde inferior de la campana una altura mínima de 60 cm en caso de cocinas eléctricas y de 75 cm en caso de cocinas de gas.

Fig. 6

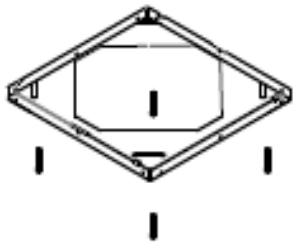

Monte ahora los cuatro codos de montaje de la figura 7 en las perforaciones para ello previstas en los bordes del bloque del motor (fig. 7.1) de la campara extractora de humos, cuelgue entonces los codos de montaje del soporte del techo, y fíjelos allí también firmemente con cuatro tornillos.

Fig. 7

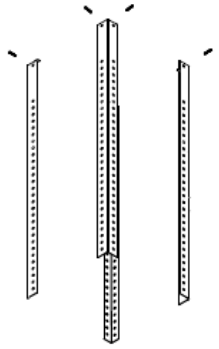

Fig. 7.1

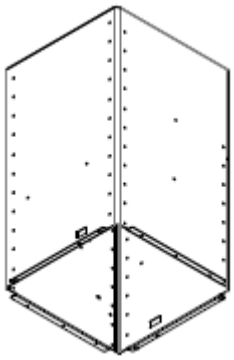

Tome ahora el tubo telescópico (fig. 7.2) y póngalo sobre el bloque del motor ya montado, e introduzca después la chapa de montaje (fig. 7.3) pata el bloque del motor. Seguidamente, fije el cuerpo de la campana (fig. 7.4) al bloque del motor. Fije ahora aún los tubos con las lengüetas de sujeción.

Fig. 7.2

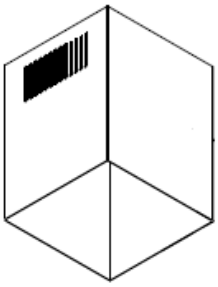

Fig. 7.3

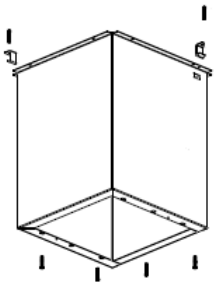

Fig. 7.4

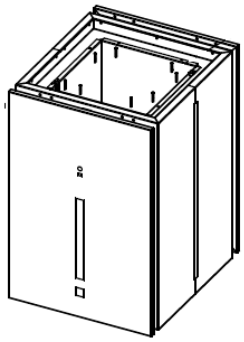

Por medio de los codos de montaje es posible modificar ahora la altura de la campana extractora de humos. Con los ganchos de chapa del cuerpo de la campana extractora es posible también colgar la campana antes de montarla definitivamente.

Después de haber montado el cuerpo de la campana extractora a los codos de montaje, fije los cristales LED adjuntos tal como se representa en las figuras 7.5 y 7.6. Para ello, ponga los bordes metálicos de los cristales LED en las ranuras de la campana extractora, preste atención para introducir primero el cable a través de la perforación del cuerpo de la campana e introducir seguidamente en los dos agujeros a ambos lados la rosca exterior que sobresale de los bordes metálicos de los cristales LED. Tome ahora los «tornillos de mariposa» adjuntos y fije firmemente los cristales LED a las dos roscas exteriores correspondientes. Atornille ahora los bordes metálicos de los cristales LED al lado inferior de la campana extractora con dos tornillos de cada lado. Conecte ahora los dos conectores de los cristales LED con los conectores que se encuentran dentro de la campana extractora de humos (fig. 7.7 / 7.8) y fíjelos a la pared exterior de la campana dentro del espacio interior por medio de la fijación de cable ya presente en el cable retirando la banda y apretando contra la pared de la campana extractora.

Fig. 7.5

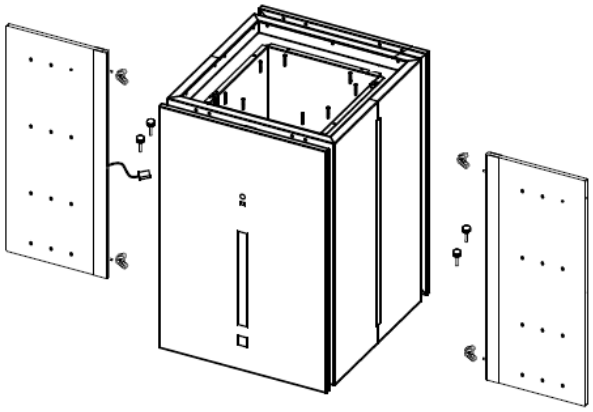

Fig. 7.6

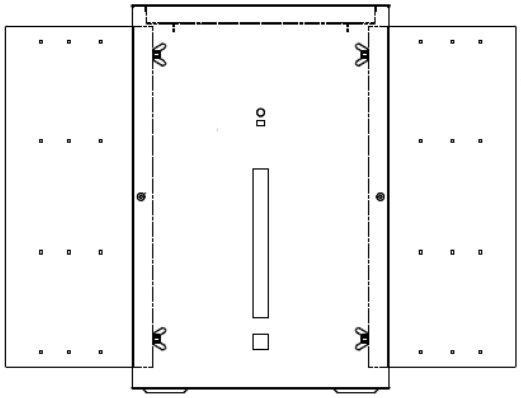

Fig. 7.7

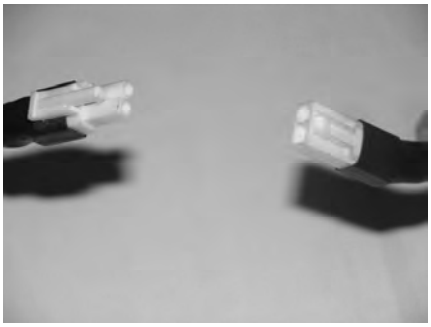

Fig. 7.8

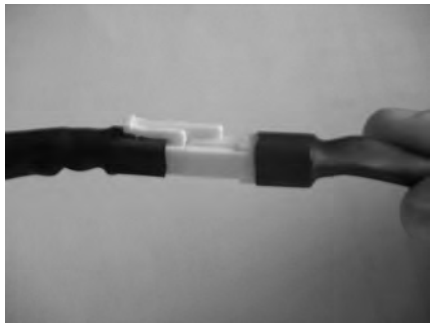

EMPLEO

Esta campana extractora de humos se controla por medio de sensores táctiles situados en la parte frontal. Los sensores táctiles reaccionan cuando se toca ligeramente el símbolo correspondiente.

Por medio de los sensores es posible controlar los niveles de potencia, la iluminación incluyendo los niveles de luminosidad, y el funcionamiento suplementario. Un display digital informa acerca del nivel seleccionado y ofrece información acerca del sistema automático de funcionamiento suplementario y la saturación del filtro.

Conexión y desconexión de la campana extractora de humos

Tocando este símbolo se conecta o desconecta la campana extractora de humos. Después de la conexión, el ventilador funciona con el nivel de potencia «2».

Regulación de la potencia

Con la campana conectada, la regulación de la potencia se lleva a cabo tocando los símbolos «+» (para aumentar) y «-» (para reducir). Tocando varias veces el nivel de potencia aumenta o se reduce entre 1 y 4.

Sistema automático de funcionamiento suplementario

Esta campana extractora de humos dispone de un sistema automático de funcionamiento suplementario que desconecta automáticamente el motor del aparato después de transcurridos 15 minutos. Para eliminar los humos residuales y los olores remanentes después de cocinar, es conveniente tener siempre activado el sistema automático de funcionamiento suplementario en cuanto concluye la cocción. El sistema automático de funcionamiento suplementario se conecta pulsando el símbolo de temporizador. El nivel ajustado comienza a parpadear en el display. El sistema automático de funcionamiento suplementario se desconecta pulsando el símbolo de temporizador o desconectando la campana extractora de humos.

Conexión y desconexión de la iluminación

La iluminación puede conectarse o desconectarse o bien pulsando este símbolo (módulo LED on/off) o bien con un movimiento de la mano sobre el sistema No Touch.

También existe la posibilidad de ajustar si se han de conectar o desconectar uno o ambos cuerpos luminosos (cristal LED o módulo LED) simultáneamente al pulsar la tecla de iluminación o mediante la activación de No Touch.

Para realizar el ajuste por medio de la tecla de sensor, hay que tocar ésta ininterrumpidamente durante unos 5 segundos, hasta que en el display aparezcan dos segmentos (fig. A). El segmento superior (fig. B) representa la iluminación de los cristales LED, y el segmento inferior (fig. C) representa la iluminación del módulo LED inferior (para la iluminación del puesto de trabajo). Pulsando las teclas «+» ó «-» se determina qué cuerpo luminoso ha de conectarse o desconectarse en el futuro al accionar la tecla de iluminación.

El mismo procedimiento se emplea para llevar a cabo el ajuste para la iluminación del manejo No Touch. Para ello, mantenga la mano durante unos 5 segundos unos 3-5 cm delante de la tecla, hasta que en el display aparezcan 2 segmentos. El segmento superior (fig. B) representa la iluminación de los cristales LED, y el segmento inferior (fig. C) representa la iluminación del módulo LED inferior (para la iluminación del puesto de trabajo). Pulsando las teclas «+» ó «-» se determina qué cuerpo luminoso ha de conectarse o desconectarse en el futuro al accionar la tecla de iluminación.

Fig. A

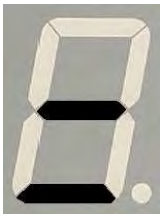

Fig. B

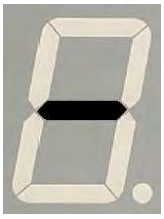

Fig. C

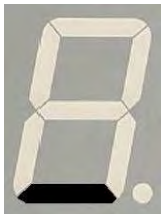

Función de atenuación

Cuando se toca el símbolo de iluminación durante unos 5 segundos, en el display aparecen dos segmentos horizontales. Pulsando las teclas «+» y «-» es posible determinar primero para qué iluminación se desea llevar a cabo el ajuste de atenuación. El segmento superior (fig. B) representa la iluminación de los cristales LED, y el segmento inferior (fig. C) representa la iluminación del módulo LED (iluminación del puesto de trabajo). Después de haberse decidido por una de las dos iluminaciones (pulsando las teclas «+» y «-»), pulse de nuevo la tecla de iluminación, con lo que en el display aparecerá el nivel de luminosidad. De fábrica viene ajustado el nivel de luminosidad «9». Pulsando las teclas «+» y «-» es posible ajustar ahora el nivel de luminosidad deseado. Para guardar el ajuste hay que pulsar de nuevo el símbolo de «luz».

Importante: Tenga en cuenta que no es posible ajustar la función de atenuación para ambas iluminaciones al mismo tiempo. Estos ajustes hay que realizarlos siempre separadamente para cada tipo de iluminación.

Función de iluminación nocturna (Night Light)

Esta campana extractora de humos dispone del así llamado «Night Light System», un sistema de iluminación nocturna con el que es posible ajustar si la iluminación ha de conectarse automáticamente en la oscuridad en cuanto se registra un movimiento en la cocina. Entonces la iluminación se desconecta también automáticamente 30 segundos después de cada detección de movimiento.

Para desconectar esta función, pulse durante unos 5 segundos la tecla del sistema automático de funcionamiento suplementario hasta que en el display aparezca la información «NLS OFF» en forma de letras que se suceden unas a otras. En este modo, la iluminación ya no se conecta automáticamente.

Para activar de nuevo esta función, pulse durante unos 5 segundos la tecla del sistema automático de funcionamiento suplementario hasta que en el display aparezca la información «NLS ON» en forma de letras que se suceden unas a otras.
Seguidamente aparecerán en el display dos segmentos horizontales (fig. A). Pulsando las teclas «+» y «-» es posible determinar ahora qué iluminación ha de conectarse con el modo de iluminación nocturna (Night Light) activado. El segmento superior (fig. B) representa la iluminación de los cristales LED, y el segmento inferior (fig. C) representa la iluminación del módulo LED (iluminación del puesto de trabajo).

Después de haberse decidido por una de las dos iluminaciones (pulsando las teclas «+» y «-»), pulse de nuevo la tecla del sistema automático de funcionamiento suplementario, con lo que en el display aparecerá el nivel de luminosidad. De fábrica viene ajustado el nivel de luminosidad «9». Pulsando las teclas «+» y «-» es posible ajustar ahora el nivel de luminosidad deseado para el modo de iluminación nocturna (Night Light). Para guardar el ajuste, pulse de nuevo la tecla del sistema automático de funcionamiento suplementario.

Importante: Tenga en cuenta que no es posible ajustar la función de atenuación/nivel de luminosidad para ambas iluminaciones al mismo tiempo. Estos ajustes hay que realizarlos siempre separadamente para cada tipo de iluminación.

Cambio de filtro, borrado de la indicación «C»

Si en el display LED aparece la letra «C», ello significa que hay que cambiar el filtro de carbón (ver también el capítulo «Mantenimiento, limpieza y cuidado»).
Para resetear la indicación del display, mantenga pulsada la tecla on/off durante unos 5 segundos. Entonces se resetea la función y se borra la letra «C» del display.

Manejo a distancia por IR

Con el aparato se adjunta también un mando a distancia por infrarrojos (IR) (fig. 8) con el que es posible activar y controlar todas las funciones de la campana extractora de humos también a una distancia de varios metros. Para ello, dirija el mando a distancia hacia la campana extractora y pulse en el mismo la tecla correspondiente de la función deseada.

Fig. 8

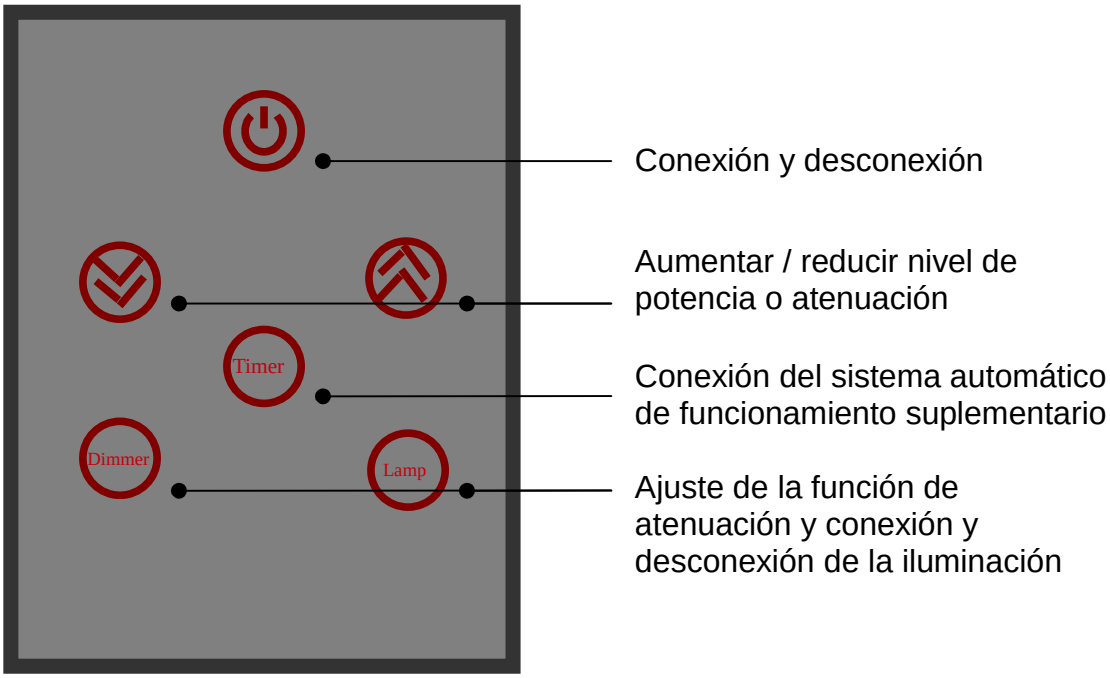

Mantenimiento, limpieza y cuidado

Es estrictamente necesario realizar regularmente trabajos de mantenimiento en la campana extractora de humos con objeto de garantizar a largo plazo el rendimiento del aparato. Si el filtro de grasa de metal está saturado de grasa y de partículas de suciedad, el funcionamiento del aparato resulta considerablemente afectado.
El filtro de carbón activo (sólo con modo de funcionamiento de circulación de aire) no puede ni lavarse ni regenerarse, con lo que es necesario recambiarlo regularmente. Los filtros de carbón de repuesto puede adquirirlos en establecimientos especializados o puede encargarlos a nuestro servicio repuestos.

¡Importante! Antes de proceder a la realización de cualquier trabajo de mantenimiento y de limpieza hay que desenchufar el enchufe de la red eléctrica o desconectar el fusible doméstico correspondiente.
La campana extractora de humos no debe limpiarse con un limpiador de vapor.

Carcasa

Limpie todas las superficies y los elementos de mando sólo con un paño esponjoso, algo de detergente y agua caliente, ya que son muy sensibles a los arañazos y a los cortes.

Después de haber retirado el filtro metálico para grasa, limpie igualmente las superficies metálicas accesibles den interior de la campana extractora. Al hacerlo, procure emplear muy poco líquido para el trabajo/limpieza en el espacio interior de la campana extractora.
No emplee soluciones ácidas o con contenido de disolventes ni productos limpiadores abrasivos como por ejemplo polvos de fregar o crema detergente, sino exclusivamente productos para la limpieza y el cuidado del acero inoxidable.

Con los modelos KD9980.0TGE / KD0080.0BGE ó IKD9980.0TGE / IKD980.0BGE es posible limpiar junto a los filtros de grasa de metal inferiores también los filtros de grasa de metal delanteros. Para ello, abata hacia arriba la tapa delantera tal como se muestra en las figs. 9 y 9.1, y retira entonces los filtros de grasa de metal.

Fig. 9

Fig. 9.1

Filtro de grasa

Para extraer el filtro de grasa, empuje hacia abajo el asa del filtro y saque éste de la campana (fig. 10). Saque después del filtro de grasa de su marco de acero inoxidable (fig. 10.2).

Para montar el filtro de grasa, vuelva a colocarlo de nuevo en el marco de acero inoxidable, y monte entonces todo de nuevo dentro de la campana. Para ello hay que introducir la parte inferior del filtro en el marco de la campana y prestar atención para que las dos lengüetas entren exactamente en los dos agujeros del marco del filtro (fig. 10.1). Al hacerlo, empuje el asa hacia abajo hasta que la parte superior del filtro siente perfectamente dentro del marco del mismo, y suelte entonces el asa.

Fig. 10

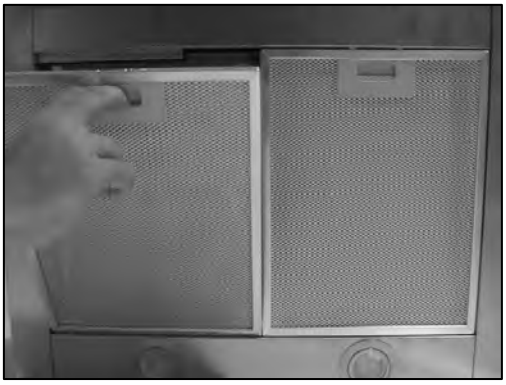

Fig. 10.1

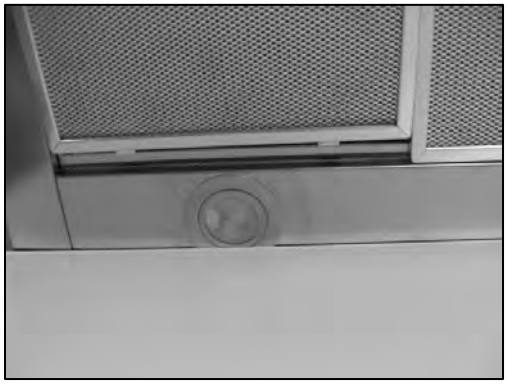

El algunos modelos, los filtros de metal para grasa están envueltos en una rejilla desmontable de acero inoxidable. En tales casos hay que sacar primero el filtro de metal de grasa antes de meterlo en el lavavajillas. Para retirar la rejilla de acero inoxidable hay que empujar primero el asa hacia abajo hasta que hayan bajado enteramente las dos lengüetas móviles (fig. 10.2), y extraiga entonces el filtro de metal del interior de la rejilla de acero inoxidable (fig. 10.3). Meta ahora el filtro de metal para grasa (fig. 10.4) en el lavavajillas y limpie la rejilla de acero inoxidable con un paño suave.

Fig. 10.2

Fig. 10.3

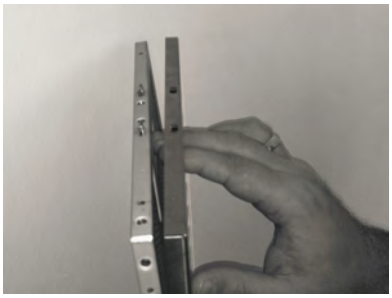

Fig. 10.4

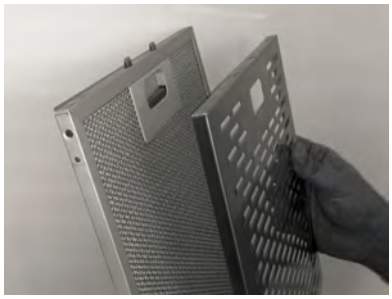

En correspondencia con sus costumbres culinarias, el filtro de metal para grasa hay que limpiarlo más o menos cada dos semanas.
Los filtros de metal y los marcos de acero inoxidable hay que dejarlos bien en remojo en agua caliente de fregar, limpiarlos después con un cepillo suave, y enjuagarlos después bien con agua caliente. Si fuera preciso, repetir el procedimiento.
Los filtros de metal (no los marcos de acero inoxidable) pueden lavarse también en el lavavajillas con un programa normal con 55 ℃.
Debido a posibles deposiciones de grasa en la vajilla o a la acumulación de restos de comida en la rejilla, los filtros de metal para grasa deben lavarse separadamente de la vajilla y de los vasos y copas. Los filtros de metal para grasa muy saturados hay que dejar previamente que se reblandezcan bien dentro de agua caliente de fregar.

¡Indicación! Al limpiar el filtro metálico para grasa se debe tener cuidado de no dañar la rejilla. Una limpieza frecuente o el empleo de productos limpiadores agresivos puede dar lugar a que se produzcan decoloraciones en la superficie de metal. Tales decoloraciones no tienen influencia alguna en el funcionamiento del filtro y no son razón para una reclamación.
Después de la limpieza, una vez secos, vuelva a montar los filtros de metal para grasa siguiendo el orden inverso conforme a la fig. 10 y sigs.

Filtro de carbón

Para retirar el filtro de carbón (fig. 11), tirar hacia adelante de los dos clips de fijación delanteros del marco del filtro. Después de sacar de su envase el nuevo filtro de carbón, hay que distribuir uniformemente el granulado contenido sacudiendo.

Al colocar el nuevo filtro de carbón, preste atención para que las lengüetas de sujeción del filtro estén orientadas hacia adelante. Enganchar primero el filtro de carbón en el marco por la parte inferior, y abatir hacia adentro entonces el borne superior del filtro hasta que encaje (fig. 11.1).

Fig. 11

Fig. 11.1

El filtro de carbón hay que recambiarlo después de transcurridos entre tres y seis meses.

Hay que respetar siempre los intervalos de limpieza y recambio para que la grasa no pueda deponerse en las paredes de la cocina ni en los muebles.
Si el filtro de metal no se limpia regularmente en el modo de circulación de aire, el filtro de carbón se satura prematuramente y se reduce la efectividad del aparato.

Küppersbusch Hausgeräte GmbH
Postfach 10 01 32, D-45801 Gelsenkirchen, Küppersbuschstr. 16, D-45883 Gelsenkirchen
Telefon: (02 09) 4 01-0, Telefax: (02 09) 4 01-3 03
www.kueppersbusch.de

Küppersbusch Ges. m. b. H.
Eitnergasse 13, 1230 Wien, Telefon: 01 / 8 66 80-0, Telefax: 01 / 8 66 80 72