Instrucciones breves

Küppersbusch
FÜR KÜCHEN MIT STIL

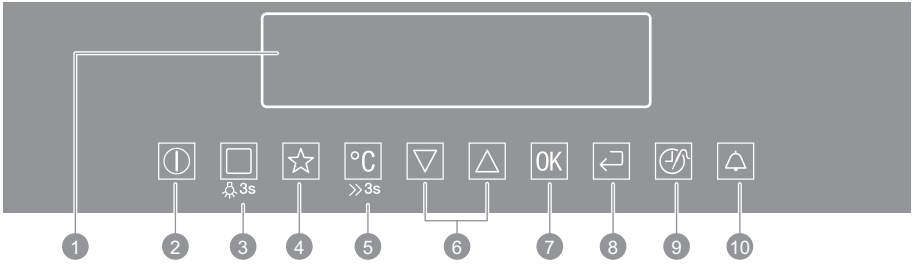

Funciones de cocción
Cocción asistida

Pulse una o dos veces: activa una función de calentamiento o de cocción asistida. Mantenga pulsado durante 3 segundos: enciende o apaga la luz del horno.

Calentamiento rápido

Mantenga pulsado durante 3 segundos - activa y desactiva la función de Calentamiento rápido.

Favoritos

Pulse una vez - abre el menú Favoritos. Mantenga pulsado durante 3 segundos - guarda la función activa en el menú Favoritos.

Zona del sensor

1. Pantalla
2. Encendido/Apagado
3. Funciones de cocción o Cocción asistida
4. Favoritos
5. Selección de la temperatura
6. Navegación
7. Sensor OK: confirma la selección
8. Tecla Inicio: abre el menú principal
9. Funciones adicionales y de tiempo
10. Avisador

Funciones de cocción

Küppersbusch
FÜR KÜCHEN MIT STIL

Pulse una vez

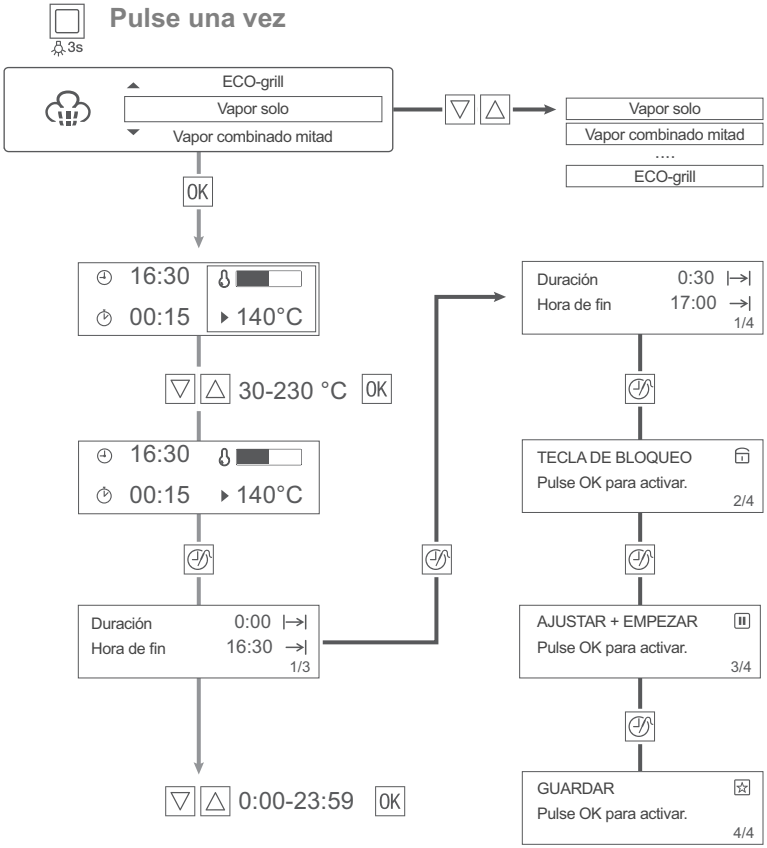

	Vapor solo
	Vapor combinado mitad
	Vapor combinado 1 cuarto
	ECO-vapor
	Turbo plus
	Turbo
	Pizza
	Cocina a baja temperatura
	Calor superior + inferior
	Congelados
	Grill + Turbo
	Grill rápido
	Grill
	Mantener caliente
	Descongelar
	Calor inferior
	Levantar masa
	Pan
	Gratinar
	Conservar
	Secar
	Calentar vajilla
	Regenerar con vapor
	ECO-grill

Cocción asistida

Küppersbusch
FÜR KÜCHEN MIT STIL

Pulse dos veces

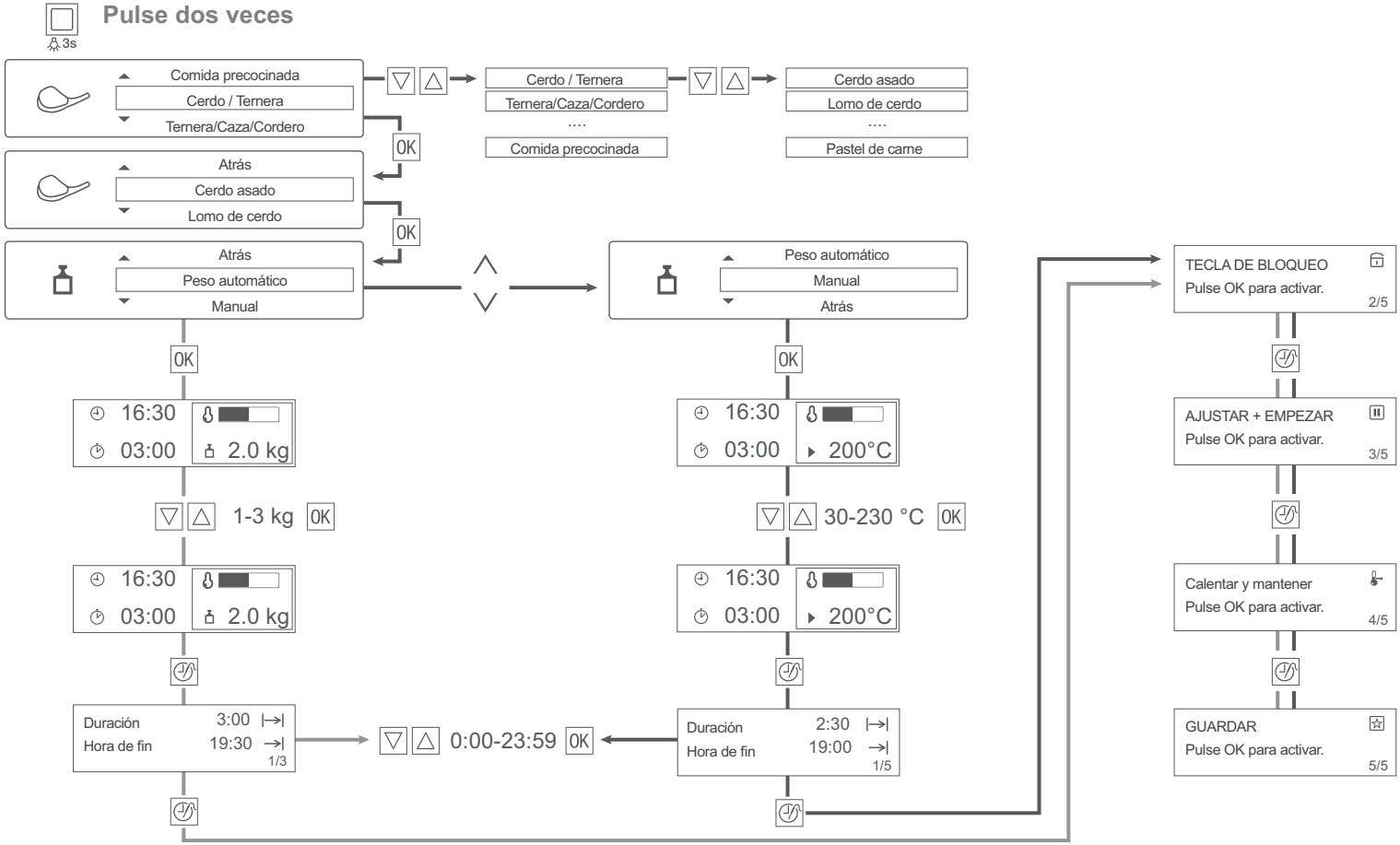

Cocción asistida

Küppersbusch
FÜR KÜCHEN MIT STIL

Cerdo / Ternera

Cerdo asado
Lomo de cerdo
Codillo de cerdo
Paletilla de cerdo
Ternera asada
Codillo de ternera
Ossobuco
Redondo de ternera
Pastel de carne

Ternera/Caza/Cordero

Rosbif
Ternera Escandinava
Carne asada
Ternera marinada
Lomo de caza
Caza
Conejo
Conejo a la mostaza
Jabalí
Cordero asado
Cordero asado, al punto
Pata de cordero

Aves

Pollo entero
Pavo entero
Pato entero
Ganso entero
Ave entera
Muslos de pollo
Pollo al vino
Pato a la naranja
Pollo relleno
Pechuga de pollo rellena

Pescado

Pescado entero hasta 1 Kg
Filete de pescado
Bacalao
Pescado a la sal
Calamares rellenos
Pescado al vapor
Pescado en salsa
Pescado pochado (Trucha)

Pastel

Bizcocho al limón
Bizcocho
Galletas
Tarta de queso
Pastel de fruta
Pastel Streusel
Bizcocho
Bizcocho de frutos secos
Pastel molde redondo
Pastel savarin
Brownies
Magdalenas
Tarta con dulces
Pastel de zanahoria
Tarta de almendras
Tarta de fruta

Postres

Flan
Pudding de coco
Tarta Cappuccino
Tarta de cerezas
Masa de pan con pasas

Pizza/Tarta/Pan

Pizza
Pastel de cebolla
Quiche Lorraine
Flan de queso de cabra
Flan de queso
Pastel de queso
Pan blanco
Pan rústico
Pierogi
Bizcocho

Estofado/Gratinado

Lasaña
Canelones
Patatas gratinadas
Moussaka
Pasta gratinada
Endivias gratinadas
Estofado de res
Repollo

Guarniciones

Verdura, mediterránea
Verdura, tradicional
Tomates pelados
Patatas sin pelar
Patatas asadas
Masa de pan salada
Arroz
Pudding de huevo

Comida precocinada

Pizza congelada
Pizza americana congelada
Pizza fría
Pizzetas congeladas
Patatas fritas
Porciones/Croquetas
Patatas asadas con cebolla
Pan/Rollitos
Pan/Rollitos congelados
Tarta manzana congelada
Filete pescado congelado
Alitas de pollo
Lasaña/Canelones congelad