Istruzioni brevi

Küppersbusch
FÜR KÜCHEN MIT STIL

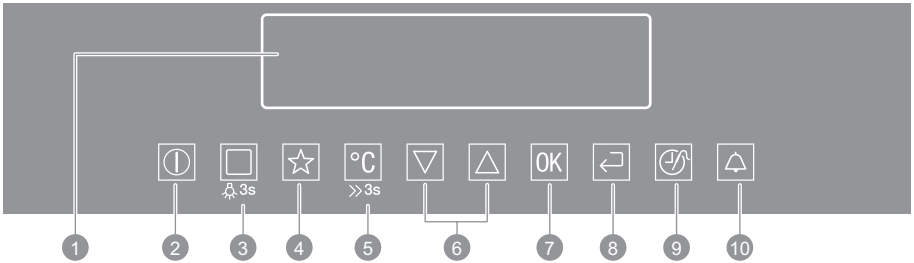

Funzioni cottura
Cottura guidata

Premere una o due volte - attiva una funzione cottura o una funzione Cottura guidata. Premere e tenere premuto per 3 secondi - attiva o disattiva la lampadina del forno.

riscaldamento rapido

Premere e tenere premuto per 3 secondi: accende e spegne la funzione Riscaldamento rapido.

Favoriti

Premere una volta sola: apre il menu Favoriti. Premere e tenere premuto per 3 secondi - salva la funzione attiva nel menu Favoriti.

Tasto sensore

1. Display
2. Acceso/Spento
3. Funzioni cottura o Cottura guidata
4. Favoriti
5. Selezione temperatura
6. Navigazione
7. Sensore OK: conferma la selezione
8. Tasto Home; apre il menu principale
9. Tempo e funzioni supplementari
10. Contaminuti

Funzioni cottura

Küppersbusch
FÜR KÜCHEN MIT STIL

Premere una volta

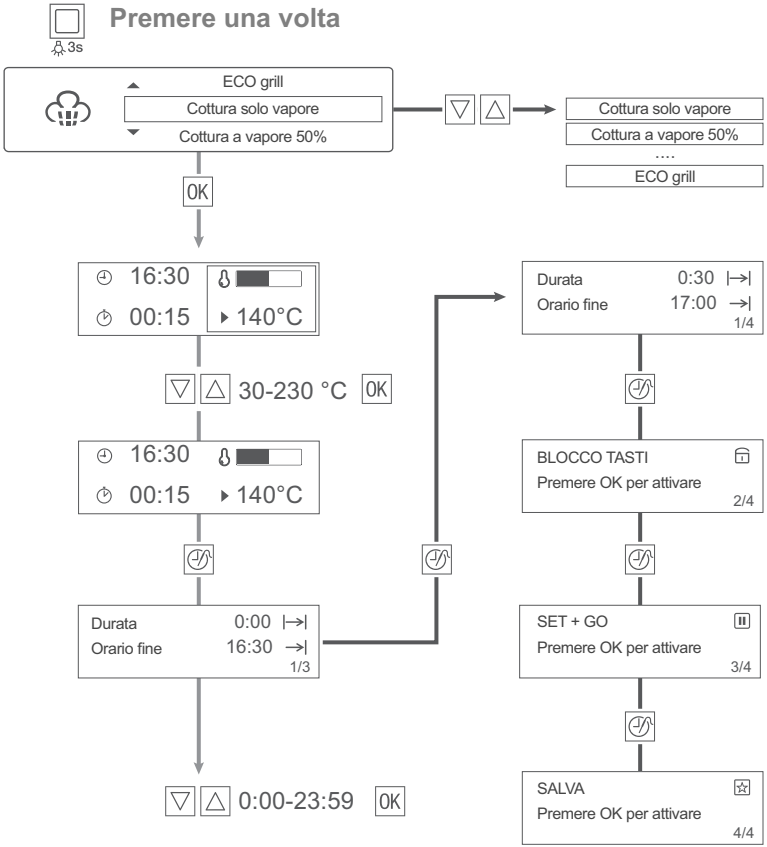

	Cottura solo vapore
	Cottura a vapore 50%
	Cottura a vapore 25%
	ECO vapore
	Cottura ecoventilata
	Cottura ventilata
	Cottura pizza
	Cottura ventilata delicata
	Cottura tradizionale
	cibi congelati
	Doppio grill ventilato
	Grill rapido
	Grill
	Scaldavivande
	Scongelamento
	Cottura finale
	Lievitazione pasta
	Pane
	Gratinato
	Marmellate/Conserve
	Asciugatura
	Scaldapiatti
	Rigenera a vapore
	ECO grill

Cottura guidata

Küppersbusch
FÜR KÜCHEN MIT STIL

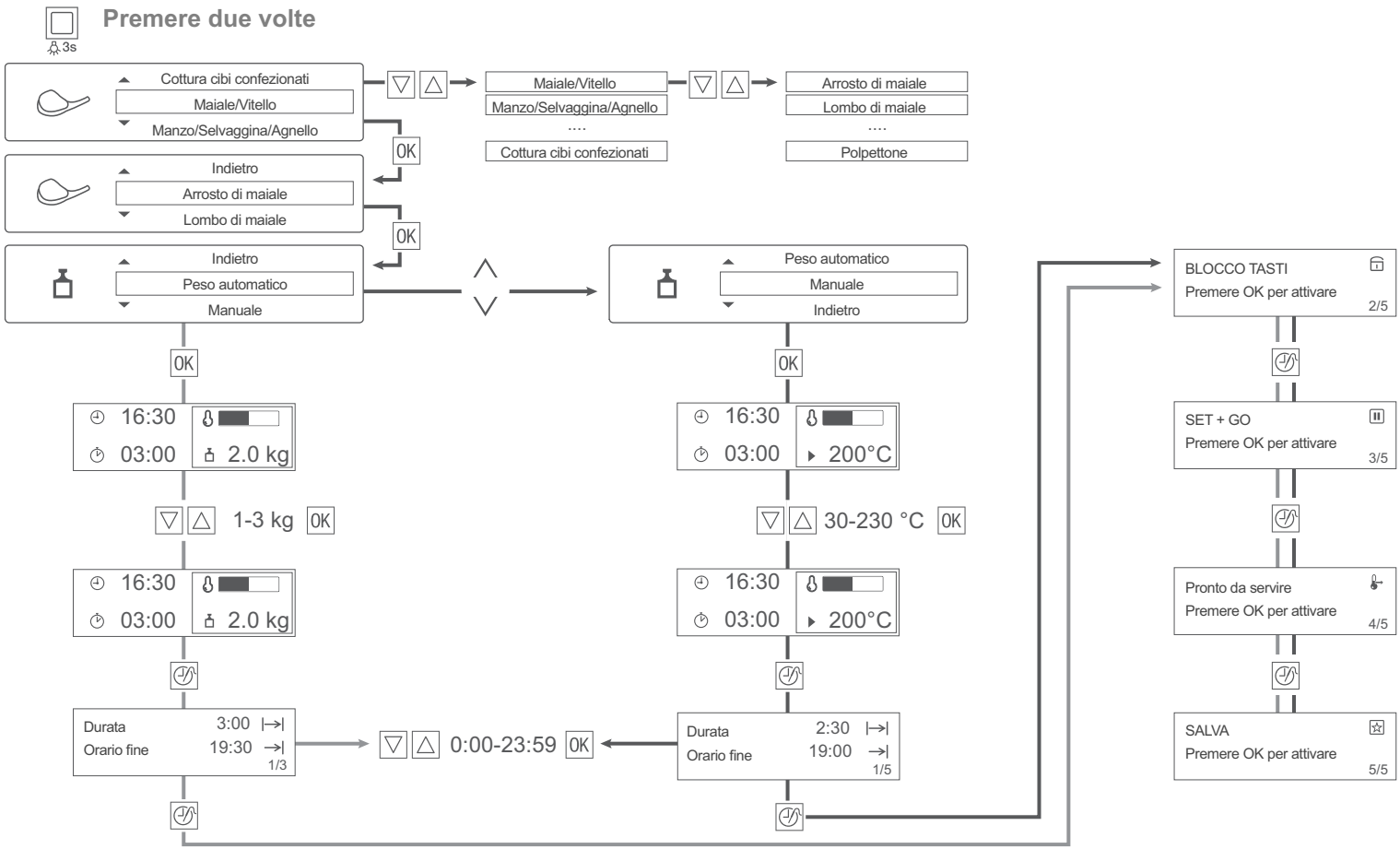

Cottura guidata

Küppersbusch
FÜR KÜCHEN MIT STIL

Maiale/Vitello

Arrosto di maiale
Lombo di maiale
Stinco di maiale
Spalla di maiale
Arrosto di vitello
Stinco di Vitello
Ossobuco
Petto di vitello ripieno
Polpettone

Manzo/Selvaggina/ Agnello

Roastbeef
Manzo alla scandinava
Brasato
Manzo marinato
Lombo di selvaggina
Arrosto di selvaggina
Coniglio
Coniglio alla senape
Cinghiale
Arrosto di agnello
Coscia agnello, cott. media
Cosciotto di agnello

Pollame

Pollo intero
Tacchino intero
Anatra intera
Oca intera
Cosce di pollo
Cosce di pollo
Galletto al vino
Anatra all arancia arrosto
Pollo ripieno
Petto di pollo ripieno

Pesce

Pesce intero fino ad 1 KG
Filetto di pesce
Baccalà
Pesce in crosta di sale
Calamari ripieni
Pesce al vapore
Stufato di pesce
Pesce al vapore (Trota)

Torta

Torta al limone
Torta svedese
Biscotti
Torta al formaggio
Torta alla frutta
Torta Streusel
Briosches
Pan briosches
Ciambella
Torta Savarin
Brownies
Muffins
Crostata dolce
Torta alle carote
Torta alle mandorle
Crostata di frutta

Dessert

Flan al caramello
Pudding al cocco
Torta al caffè
Crostata di ciliegie
Arancini alla frutta

Pizza/Pasticcio/Pane

Pizza
Crostata di cipolle
Quiche Lorraine
Flan al formaggio
Crostata al formaggio
Torta di formaggio
Pane bianco
Pane integrale
Pierogi
Briosches

Sformati/Gratinati

Lasagne
Cannelloni
Patate gratinate
Moussaka
Pasta gratinata
Verdure gratinate
Spezzatino
Sformato vegetariano

Contorni

Verdure alla mediterranea
Verdure
Pomodori pelati
Patate al cartoccio
Patate bollite
Fagottini salati
Riso
Crema pasticcera cotta

Cottura cibi confezionati

Pizza surgelata
Pizza Americana surgelata
Pizza fredda
Pizzette surgelate
Patatine fritte
Croquette
Sformato di patate
Pane/Panini
Pane/Panini surgelati
Strudel di mele surgelato
Filetto di pesce surgelato
Ali di pollo
Lasagne/Cannelloni surgelati