Küppersbusch
FÜR KÜCHEN MIT STIL

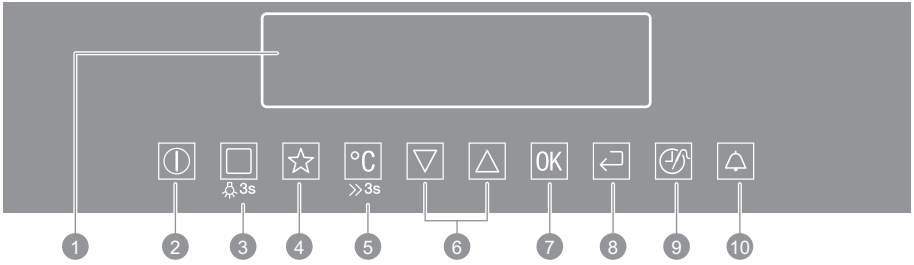

Campo do sensor

1. Visor
2. Ligar/Desligar
3. Tipos de Aquecimento ou Cozedura Assistida
4. Programas Favoritos
5. Selecção de temperatura
6. Navegação
7. Sensor OK - confirma a selecção
8. Botão Casa- abre o menu principal
9. Tempo e funções adicionais
10. Conta-Minutos

Tipos de aquecimento Cozedura assistida

Premir uma ou duas vezes - activa um Tipo de Aquecimento ou uma função de Cozedura Assistida. Manter premido durante 3 segundos - acende ou apaga a lâmpada do forno.

Aquecimento Rápido

Manter premido durante 3 segundos - activa e desactiva a função de Aquecimento Rápido.

Programas Favoritos

Premir uma vez - abre o menu Programas Favoritos. Manter premido durante 3 segundos - guarda a função activa no menu Programas Favoritos.

Tipos de aquecimento

Küppersbusch
FÜR KÜCHEN MIT STIL

Premir uma vez

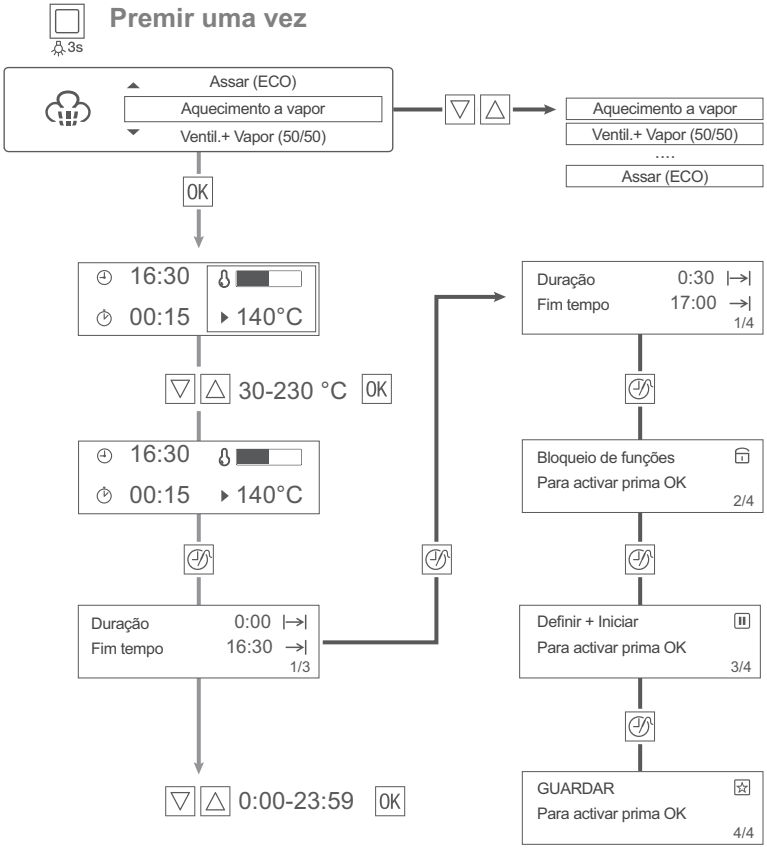

	Aquecimento a vapor
	Ventil.+ Vapor (50/50)
	Ventilado + Vapor (25/75)
	Vapor (ECO)
	Ventilado
	Ventilado + Resistência Circ
	Pizza
	Aquecimento a Baixa temp.
	Aquecimento Convencional
	Congelados
	Grelhador ventilado
	Grelhador Rápido
	Grelhador
	Função manter quente
	Descongelar
	Aquecimento inferior
	Massa de pão
	Pão
	Gratinado
	Conservar
	Secar
	Aquecer pratos
	Regenerar
	Assar (ECO)

Cozedura assistida

Küppersbusch
FÜR KÜCHEN MIT STIL

Premir duas vezes

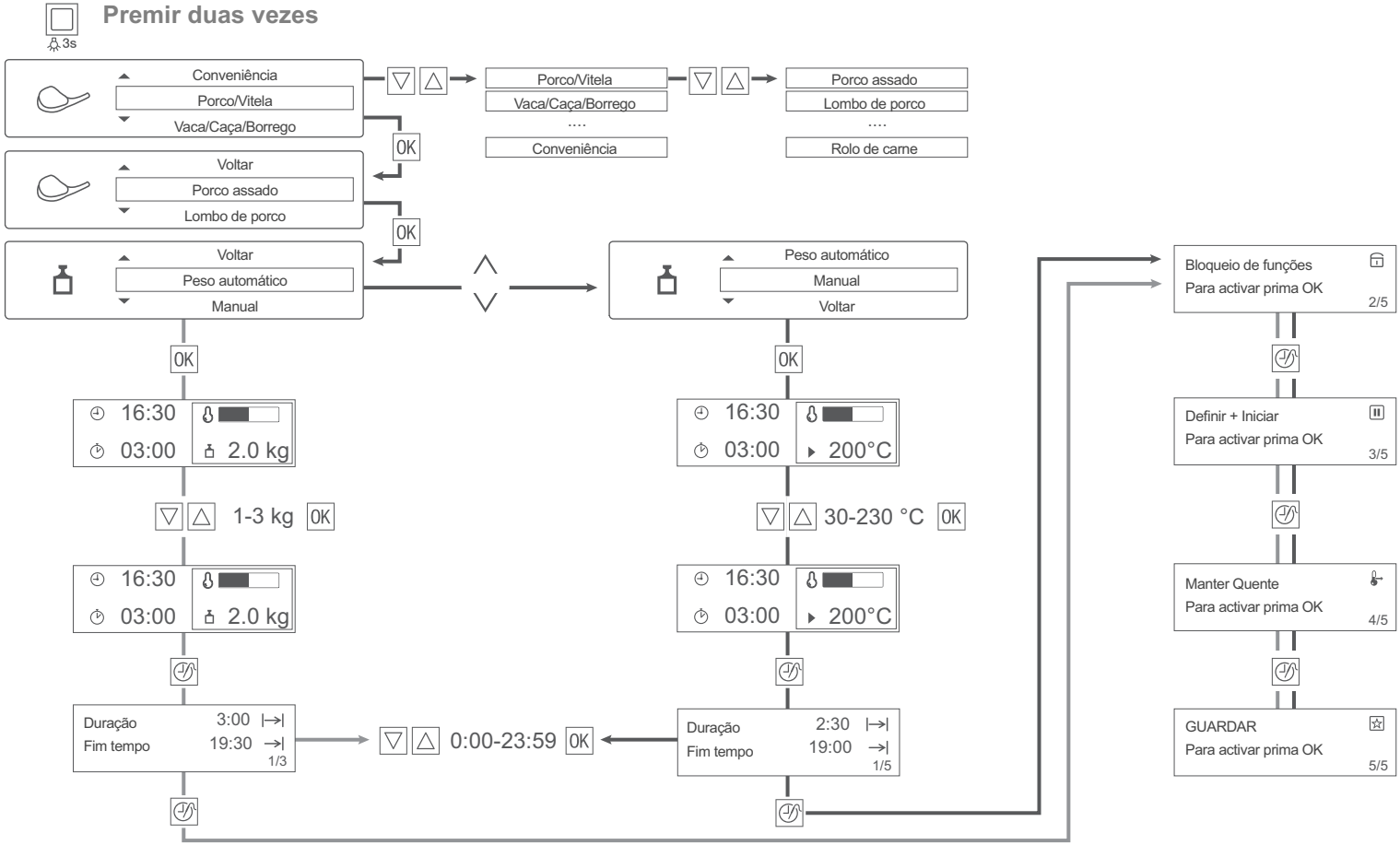

Cozedura assistida

Küppersbusch
FÜR KÜCHEN MIT STIL

Porco/Vitela

Porco assado
Lombo de porco
Joelho de porco
Pá de porco
Vitela assada
Mão de vitela
Ossobuco
Peito de vitela recheado
Rolo de carne

Vaca/Caça/Borrego

Carne assada
Carne vaca escandinava
Carne estufada
Carne de vaca marinada
Lombo de caça
Assado de caça
Coelho
Coelho de mostarda
Javali
Borrego assado
Borrego assado, médio
Perna de borrego

Aves

Frango inteiro
Perú, inteiro
Pato inteiro
Ganso, inteiro
Aves com osso
Pernas de frango
Coq au Vin
Pato assado com laranja
Frango recheado
Peito de frango recheado

Peixe

Peixe, inteiro (até 1Kg)
Filetes de peixe
Bacalhau
Peixe ao sal
Lulas recheadas
Peixe ao vapor
Brandade
Peixe escalfado (truta)

Bolo

Pão-de-ló de limão
Bolo sueco
Biscoitos
Cheesecake
Bolo de fruta
Bolo areado
Trança de manteiga
Trança levedada
Bolo em coroa
Bolo Savarin
Brownies
Queques
Tarte doce
Bolo de cenoura
Bolo de amêndoa
Tarte de fruta

Sobremesas

Flan de caramelo
Pudim de coco
Bolo de Café
Tarte de cereja
Sonhos de ameixa

Pizza/Empadão/Pão

Pizza
Tarte de cebola
Quiche Lorraine
Flan de queijo de cabra
Flan de queijo
Massa de queijo
Pão branco
Pão saloio
Piroggen
Trança de manteiga

Caçarolas/Gratinados

Lasanha
Canelones
Batatas gratinadas
Moussaka
Massa gratinada
Gratinado de chicória
Caçarola de carne
Caçarola de couves

Guarnições

Legumes mediterrâneos
Legumes tradicionais
Tomates pelados
Batatas com casca
Batatas cozidas
Sonhos salgados
Arroz
Prato de ovos no forno

Conveniência

Pizza, congelada
Pizza massa alta, congelada
Pizza, refrigerada
Pizza Snacks, congelados
Batatas fritas
Fatias/Croquetes
Batatas “palitos” gratinadas
Pão/Baguetes
Pão/Baguetes, congelados
Strudel de maçã, congelado
Filetes de peixe, congelados
Asas de frango
Lasanha/Canelones, congel.