Краткая инструкция

Küppersbusch
FÜR KÜCHEN MIT STIL

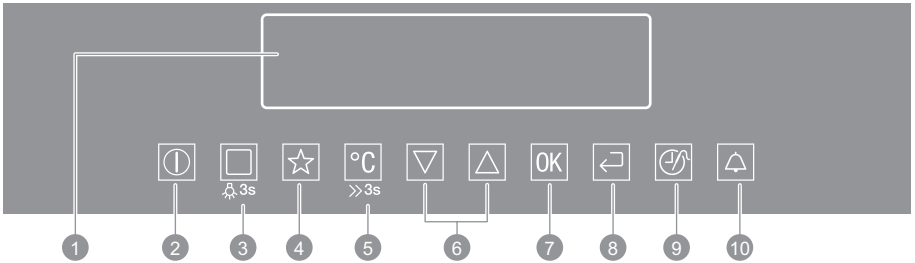

Сенсорное поле

1. Дисплей
2. Вкл/Выкл
3. Режимы нагрева или помощь в приготовлении
4. Любимая программа
5. Селектор температуры
6. Навигация
7. Сенсорная кнопка «OK»: предназначена для подтверждения выбора
8. Кнопка “Home” (“Главное меню”) - открывает главное меню
9. Время и дополнительные функции
10. Таймер

Режимы Нагрева Помощь в Приготовлении

Однократное или двукратное нажатие – включение режима нагрева или функции «Помощь в приготовлении». Нажатие и удерживание в течение 3 секунд – включение или выключение лампы освещения духового шкафа.

Любимая программа

Однократное нажатие позволяет вызвать меню «Любимая программа». Нажатие и удержание в течение 3 секунд позволяет сохранить выбранный режим в меню «Любимая программа».

Быстрый нагрев

Нажатие и удержание в течение 3 секунд позволяет включить ил выключить режим быстрого нагрева.

Режимы Нагрева

Küppersbusch
FÜR KÜCHEN MIT STIL

Нажмите один раз

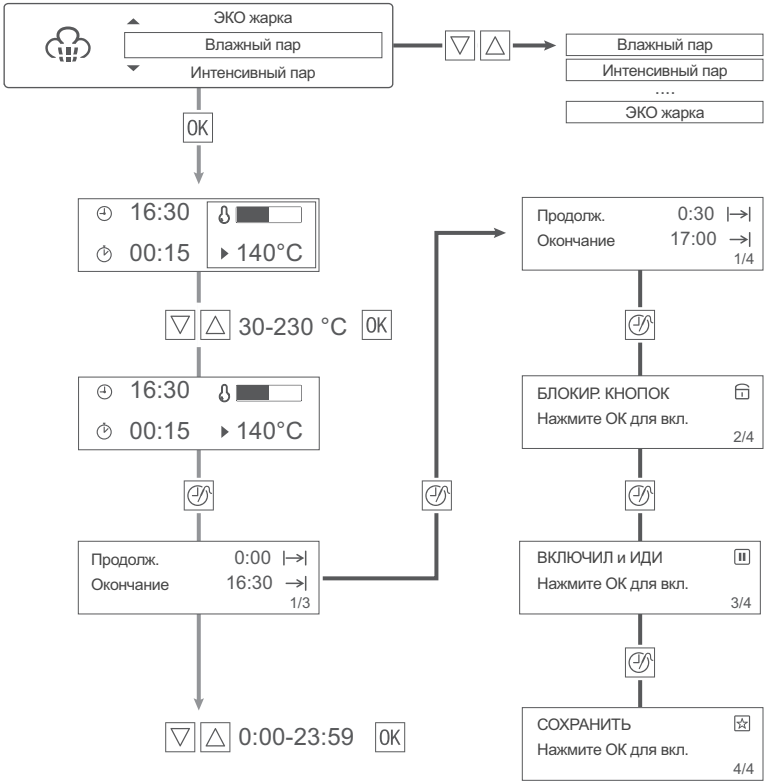

	Влажный пар
	Интенсивный пар
	Горячий пар
	ЭКО пар
	Влажный горячий воздух
	Горячий воздух
	Пицца
	Медл. приготовление
	Верхний + нижний нагрев
	Замороженные продукты
	Турбо-гриль
	Быстрое грилирование
	Малый гриль
	Поддержание Тепла
	Размораживание
	Нижний нагрев
	Подготовка теста
	Хлеб
	Запеканка
	Консервирование
	Высушивание
	Подогрев Тарелок
	Регенерация
	ЭКО жарка

Помощь в Приготовлении

Küppersbusch
FÜR KÜCHEN MIT STIL

Нажмите два раза

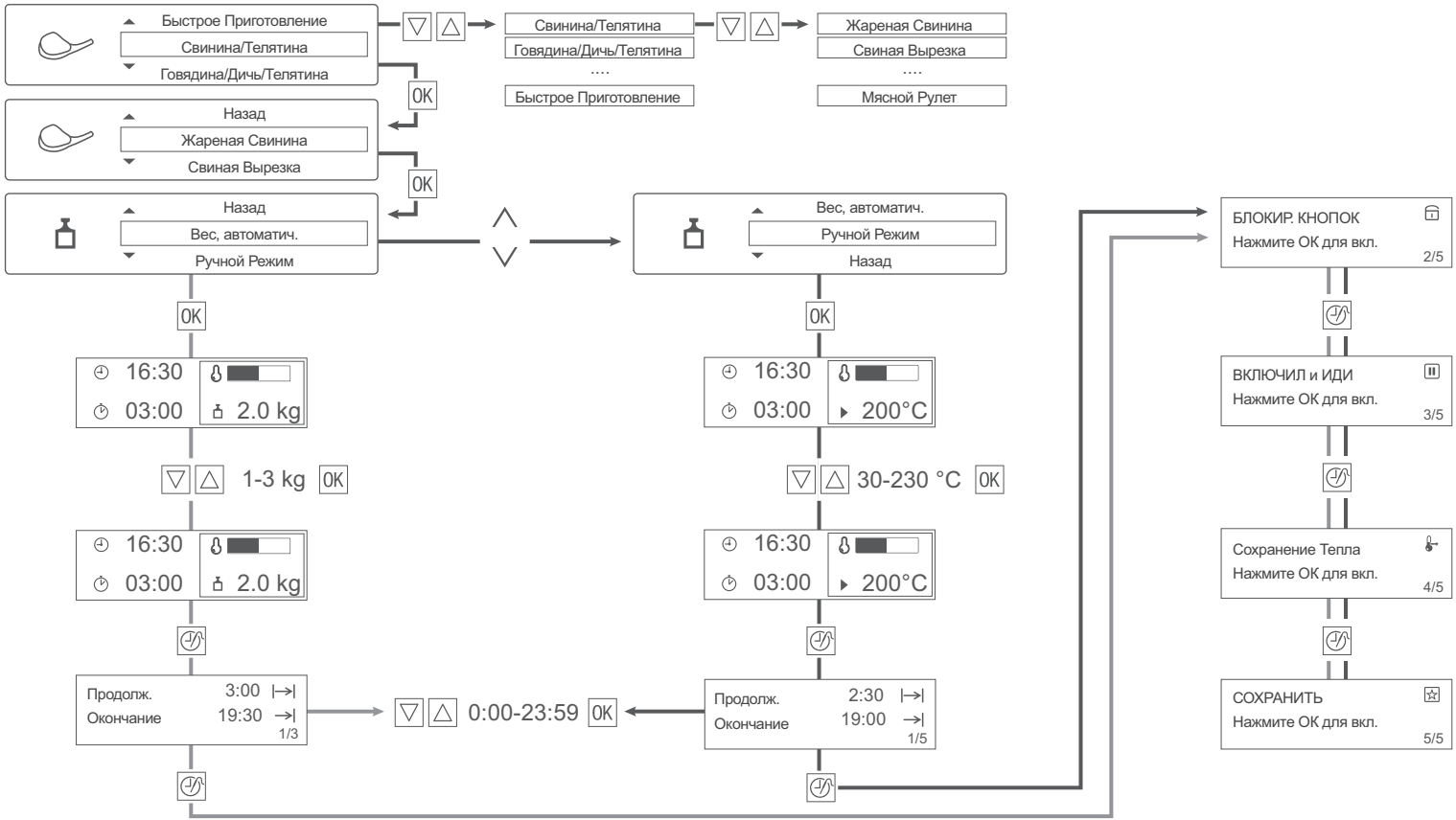

Помощь в Приготовлении

Küppersbusch
FÜR KÜCHEN MIT STIL

Свинина/Телятина

Жареная Свинина
Свиная Вырезка
Свиная Ножка
Свиная Лопатка
Жареная Телятина
Телячья Ножка
Телячья Ножка
Фаршированная Телятина
Мясной Рулет

Говядина/Дичь/ Телятина

Ростбиф
Говядина по-скандинав.
Тушеное мясо
Маринованная Говядина
Мясо Дичи
Жареная Дичь
Кролик
Кролик с Горчицей
Кабан
Жареный Ягненок
Седло Ягненка, среднее
Ножка Ягненка

Птица

Цыпленок, целиком
Индейка, целиком
Утка, целиком
Гусь, целиком
Куриное Филе
Куриные Окорочка
Петух в Вине
Жареная Утка с Апельс.
Фаршированная Курица
Фаршированная Курица

Рыба

Рыба, целиком
Рыбное Филе
Треска
Рыба, запеченная в Соли
Фаршированные Кальмары
Рыба на Пару
Запеканка с Анчоусами
Вареный рыба

Торт

Лимонный Бисквит
Шведский Торт
Бисквит
Сырный торт/Чизкейк
Фруктовый Торт
Хрустящий Торт
Дрожжевой Пирог
Дрожжев. Пирог с Медом
Пирог-Кольцо
Дрожжевой Пирог
Шоколадный Торт
Маффины
Пирожки с Яблоками
Морковный Торт
Миндальный Торт
Французский Фрукт. Пирог

Десерты

Флан Карамельный
Кокосовый Пудинг
Кофейный Торт
Вишневый Пирог
Сладкие Клецки

Пицца/Пирог/Хлеб

Пицца
Луковый Пирог
Открытый Пирог
Флан из Козьего Сыра
Сырн. открыт.пирог
Сырные Пирожки
Белый Хлеб
Домашний Хлеб
Пирожки
Дрожжевой Пирог

Запеканки

Лазанья
Каннелони
Картофельная Запеканка
Мусака
Запеченная Паста
Запеканка с Цикорием
Говядина тушеная
Тушеная Капуста

Гарниры

Овощи, средиземноморск.
Овощи, традиционные
Очищенные Помидоры
Картошка в Мундире
Вареная Картошка
Соленые Клецки
Рис
Нежный Омлет

Быстрое Приготовление

Пицца, заморож.
Пицца Америк., заморож.
Пицца, охлажденная
Мини-пиццы, заморож.
Картофель Фри
Крокеты
Картофельные Биточки
Хлеб/Булочки
Хлеб/Булочки, заморож.
Ябл. Штрудель, заморож.
Рыбное Филе, заморож.
Куриные Крылья
Лазанья/Кан-лони, замор.